Cassina



# ARMCHAIRS

# Cassina

## ARMCHAIRS

# TABLE OF CONTENTS


**The Cassina Perspective**

**Armchairs**

11 875

19 1 Fauteuil dossier basculant

31 1 Fauteuil dossier basculant, 60

39 1 Fauteuil dossier basculant, UAM

45 1 Fauteuil dossier basculant, Villa Church

51 2 Fauteuil Grand Confort, petit modèle

63 2 Fauteuil Grand Confort, petit modèle, durable

73 2 Fauteuil Grand Confort, petit modèle, durable, 60

79 3 Fauteuil Grand Confort, grand modèle

89 3 Fauteuil Grand Confort, grand modèle, durable

101 3 Fauteuil Grand Confort, grand modèle, durable, 60

107 3 Fauteuil Grand Confort, grand modèle, méridienne, durable

115 Aeo

121 Aki Biki Canta

127 Antropus

135 Auckland

141 Back–Wing Armchair

149 Capitol Complex Armchair

163 Cornaro

169 Dodo

177 Dudet Armchair

189 Esosoft armchair

199 Feltri

209 Kangaroo

221 Lady

235 Maralunga armchair

245 Met

257 Mon-Cloud Armchair

269 Ombra

277 P22

289 Privé

299 Red and Blue

309 Black Red and Blue Zeilmaker version

317 Soriana

329 Soriana in denim

341 Soriana denim crafted by Roy Roger's®

351 Somewhere El-S

363 Tamburound Armchair

375 Tre Pezzi

385 Utrecht

401 Utrecht Baby, XL

409 Volage EX-S Night

417 Wink

427 Woodline

**Chaise longue**

439 4 Chaise longue à réglage continu, 60

447 Tokyo Chaise Longue

457 Chaise longue Indochine

**Benches**

469 Acute

481 Cotone Slim Bench

487 Civil Bench

495 Volage EX-S Night

507 Volage

**Poufs**

519 2 Ottomane

527 2 Ottomane, durable

535 Modular Imagination

549 Ruuna pouf

559 Soft Corners

**Outdoor Armchairs**

573 1 Fauteuil dossier basculant, Outdoor

587 3 Fauteuil Grand Confort, grand modèle, Outdoor

593 3 Fauteuil Grand Confort, méridienne, Outdoor

601 3 Fauteuil Grand Confort, grand modèle, méridienne

609 Carlotta

621 Dine Out chair

631 Eloro outdoor

645 Esosoft Armchair Outdoor

653 Fenc-e Nature

665 Novetrenta Outdoor

681 Trampoline Lovebed

697 Vidalenta

711 Utrecht XL Outdoor

**Outdoor Poufs**

727 Sail Out Pouf

**Outdoor Sunbeds**

739 Esosoft Sunbed

751 Lie Out

761 Trampoline Sunbed

769 Vidalenta

**Collection overview**

# THE CASSINA PERSPECTIVE



**Cassina has been designing the future of interiors for almost 100 years with a pioneering attitude, combining advanced technological expertise with traditional craftsmanship. Over the years, it has collaborated with leading architects, designers and creatives to imagine new forms and transform them into projects. This has given rise to “The Cassina Perspective” vision of living, which expresses the brand's values through an eclectic collection in which innovative products and timeless icons create welcoming atmospheres, communicating through a unique design code. This holistic philosophy is reflected in all areas of the home, from living and dining areas to bedrooms and outdoor spaces. The collection is completed by the catalogues Details, which includes accessories and furnishing complements, and Lighting, with designer lighting solutions.**

IT Cassina disegna il futuro degli interni da quasi 100 anni con attitudine pionieristica, coniugando competenze tecnologiche all’avanguardia a un’artigianalità di grande tradizione.
Negli anni, ha coinvolto i più importanti architetti, designer e creativi per immaginare nuove forme e trasformarle in progetti. Da qui nasce la visione dell’abitare 'The Cassina Perspective', che esprime e i valori del brand attraverso una collezione eclettica in cui prodotti dall’anima più innovativa e icone intramontabili creano atmosfere accoglienti, dialogando secondo un codice progettuale unico.
Questa filosofia olistica si declina in tutti gli ambienti della casa, dalle aree living e dining, a quelle sleeping e outdoor. Completano la collezione i cataloghi Details, che comprende accessori e complementi d’arredo, e Lighting, con proposte di illuminazione d’autore.

DE Seit fast 100 Jahren designt Cassina die Zukunft der Inneneinrichtung mit einer wegweisenden Einstellung, die hochmoderne Fachkompetenzen mit traditioneller Handwerkskunst verbindet. Im Laufe der Jahre hat das Unternehmen mit den bedeutendsten Architekten, Designern und kreativen Köpfen zusammengearbeitet, um neue Formen zu gestalten und sie in Projekte umzusetzen.
Aus diesem Ansatz entstand die Vision des Wohnens 'The Cassina Perspective', die die Werte der Brand durch eine eklektische Kollektion repräsentiert, in der Produkte mit einem innovativeren Charakter und zeitlose Ikonen basierend auf einem einzigartigen Projektkonzept miteinander in Dialog treten und eine behagliche Atmosphäre schaffen.
Diese ganzheitliche Philosophie erstreckt sich auf alle Räume der Wohnung, von den Living- und Dining-Bereichen bis zu den Sleeping- und Outdoor-Bereichen. Komplettiert wird die Kollektion durch den Katalog Details, der Accessoires und Einrichtungsgegenstände enthält, und den Katalog Lighting mit einem Angebot an Designerleuchten.

FR Depuis près de 100 ans, Cassina dessine l'avenir de l'intérieur avec une attitude pionnière, alliant des compétences technologiques de pointe à un savoir-faire artisanal de grande tradition.
Au fil des ans, elle a fait appel à des architectes, des designers et des créatifs de premier plan pour imaginer de nouvelles formes et les transformer en projets. C'est ainsi qu'est née « The Cassina Perspective », une vision de l'habiter qui exprime les valeurs de la marque à travers une collection éclectique dans laquelle des produits à l'esprit innovant et des icônes intemporelles créent des atmosphères accueillantes, dialoguant selon un code de conception unique.
Cette philosophie holistique se décline dans toutes les pièces de la maison des espaces living et dining, aux zones sleeping et outdoor. Les catalogues Details, qui regroupe les meubles de complément et accessoires, et Lighting, qui propose des luminaires d'auteur, viennent compléter cette collection.





# Armchairs




# 875

Designed by **Ico Parisi,** 1960 Produced **Cassina,** 2020



COVER
875 armchair, Ortigia 13L653. Accessories PARAVENTO BALLA, orange background, green and yellow motif. 9 low table, Marquiña marble. FICUPALA floor lamp. Rug IN TOUCH Grigio ghiaccio.

TOP
N 875 armchair, Ortigia 13L653. Accessories PARAVENTO BALLA, orange background, green and yellow motif. 9 low tables, Marquiña marble. Accessories SILVAN, vase. FICUPALA floor lamp. Rug IN TOUCH Grigio ghiaccio.

# 875

**Cassina iMaestri Collection**

Designed by **Ico Parisi,** 1960 Produced **Cassina,** 2020



Designed by Ico Parisi in 1960 for Cassina, at that time “Figli di Amedeo Cassina”, the 875 is a welcoming and elegant armchair. The author’s typical experimentation has led to a project that is both classic and modern at the same time. Its proportions, with its large seat and comfortable armrests, outline its solemn profile, while the original arched steel supports in different finishes - to which its shell is bound - and the contrast of different materials make it eclectic, innovative and functional in any room of the house. The structure of the armchair, initially padded with foam rubber cut into sharp edges, has now been reissued with polyurethane foam padding to maintain its linear shape. Both the seat and backrest are upholstered in fabric from the Cassina collections, as are the removable cushions.

IT Disegnata da Ico Parisi nel 1960 per Cassina, al tempo “Figli di Amedeo Cassina”, la 875 è una poltrona accogliente ed elegante. La sperimentazione tipica dell’autore ha condotto alla realizzazione di un progetto che risulta classico e moderno allo stesso tempo. Le sue proporzioni, con l’ampia seduta e i braccioli comodi, ne delineano il profilo solenne, mentre gli originali sostegni ad arco in acciaio in diverse finiture – cui è vincolata la scocca – e il contrasto di materiali differenti la rendono eclettica, innovativa e funzionale in qualsiasi ambiente della casa. La struttura della poltrona, inizialmente imbottita in gommapiuma tagliata a spigoli vivi, oggi viene rieditata con un’imbottitura in poliuretano espanso in modo da mantenere la sua forma lineare. Sia il sedile sia lo schienale sono rivestiti in tessuto dalle collezioni Cassina, così come i cuscini asportabili.

DE Der 875 ist ein einladender und eleganter Sessel, der von Ico Parisi im Jahre 1960 für Cassina, damals noch „Figli di Amedeo Cassina“, entworfen wurde. Die typische Experi-mentierfreudigkeit des Autors führte zur Verwirklichung eines Projekts, das klassisch und gleichzeitig modern ist. Seine Proportionen, mit der großen Sitzfläche und den bequemen Armlehnen, beschreiben sein feierliches Profil, während ihn die originellen bogenförmigen Stahlstützen mit unterschiedlichem Finish – mit denen die Schale verbunden ist – und der Kontrast zwischen den unterschiedlichen Materialien eklektisch, innovativ und funktional für jedes Ambiente des Heims machen. Die Struktur des Sessels, der anfangs mit Schaumgummi mit offen geschnittenen Kanten gepolstert war, wird heute mit einer Polsterung aus Polyurethanschaum neu aufgelegt, um seine lineare Form beizubehalten. Sowohl Sitzfläche als auch Rückenlehne sind mit Stoff aus den Cassina-Kollektionen bezogen, ebenso wie die abnehmbaren Kissen.

FR Conçu par Ico Parisi en 1960 pour Cassina, à l’époque « Figli di Amedeo Cassina », 875 est un fauteuil accueillant et élégant. L’expérimentation typique de l’auteur a conduit à la réalisation d’un projet à la fois classique et moderne. Ses proportions, avec son assise large et ses accoudoirs confortables, en délimitent l’aspect solennel. Les soutiens originaux en arc en acier dans différentes finitions – à laquelle la coque est fixée – et le contraste des différentes matières le rendent éclectique, innovant et fonctionnel, dans n’importe quel endroit de la maison. La structure du fauteuil, initialement rembourrée en mousse taillée à arêtes saillantes, est aujourd’hui rééditée avec un rembourrage en mousse de polyuréthane, de manière à maintenir sa forme linéaire. L’assise et le dossier sont recouverts de tissus des collections Cassina, tout comme les coussins amovibles.

**Armchairs**





875 05

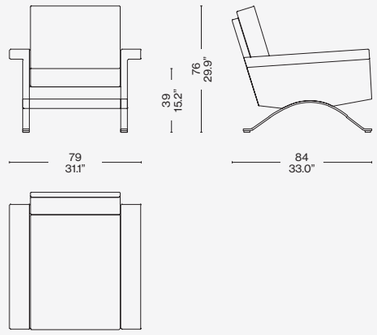


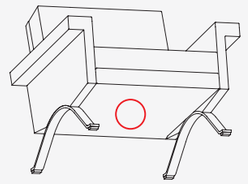

Cassina

EN Structure

· Frame in tubuler steel with elastic belts.
· Curved metal plate in the finishes indicated in the pricelist.
· Wood.
Upholstery
· Light velvet.
· Flexible polyurethane foam.
Cover
· Fabric.
· Leather
Feet
· Plastic material.

IT Struttura

· Telaio in tubolare d'acciaio dotato di cinghie elastiche.
· Piatto di metallo curvato nelle finiture indicate a listino.
· Legno.
Imbottitura
· Vellutino.
· Poliuretano espanso a densità differenziata.
Rivestimento
· Tessuto.
· Pelle.
Piedini
· In materiale plastico.

DE Gestell

· Rahmen aus Stahlrohr mit elastischen Gurten.
· Gebogene Metallplatte mit den Finishlösungen laut Preisliste.
· Holz.
Polsterung
· Leichter Samt.
· Polyurethanschaum mit unterschiedlicher Dichte.
Bezug
· Stoff.
· Leder
Füßchen
· Aus Kunststoffmaterial.

FR Structure

· Cadre en tubes d'acier avec sangles élastiques.
· Plateau de métal cintré dans les finitions indiquées sur la liste.
· Bois.
Rembourrage
· Tissu de protection.
· Mousse de polyuréthane à densité différenciée.
Revêtement
· Tissu.
· Cuir.
Pieds
· En matière plastique.

Scan the QR code to access all product information on the Cassina website.

Cassina



# 1 FAUTEUIL DOSSIER BASCULANT

Designed by **Le Corbusier, Pierre Jeanneret, Charlotte Perriand,** 1928  Produced **Cassina,** 1965



COVER
1 FAUTEUIL DOSSIER BASCULANT Armchair, 8 CUBE sofa, Ortigia 13L656, black enamel frame, briar root leather. Rug IN TOUCH grigio ghiaccio.

TOP
1 FAUTEUIL DOSSIER BASCULANT armchair, hairyskin with black leather arm straps. 9 occasional table, Nero Marquina marble.

# 1 FAUTEUIL DOSSIER BASCULANT

LC
PJ
CP

**Cassina iMaestri Collection**

**Collection Le Corbusier®, Pierre Jeanneret®, Charlotte Perriand®**

Designed by **Le Corbusier, Pierre Jeanneret, Charlotte Perriand,** 1928 Produced **Cassina,** 1965



A lightweight, compact chair, designed in 1928 and introduced in 1929 at the Salon d'Automne [Autumn Salon], along with other extraordinary pieces, such as the Fauteuil Grand Confort, petit modèle and grand modèle, the Table Tube d'avion table and the Chaise longue à réglage continu. Like the other pieces in the collection, the Fauteuil dossier basculant armchair is the result of in-depth study of human posture and, in this case, is specifically engineered to provide perfect support for easy-going relaxation that is conducive to conversation. Its elegant simplicity of design allows the armchair to fit easily in various settings. It is also available in the 1928 Villa Church version and the 1930 version crafted for the French Union of Modern Artists exhibition.

IT Una seduta leggera e compatta, disegnata nel 1928 e presentata nel 1929 al Salon d'Automne insieme ad altri importanti modelli come le poltrone Fauteuil Grand Confort, petit modèle e grand modèle, il tavolo Table tube d'avion e la Chaise longue à réglage continu. Come altri modelli della collezione, la poltroncina Fauteuil dossier basculant deriva da uno studio approfondito sulla postura del corpo e, in questo caso specifico, si offre come supporto perfetto per un relax composto che predispone alla conversazione. La sua perfetta semplicità compositiva, adattabile ai diversi contesti, è declinata anche nelle versioni del 1928 per Villa Church e del 1930 per l'esposizione all'Union des Artistes Modernes.

DE Ein leichter und kompakter Sessel, der 1928 entworfen und 1929 zusammen mit anderen bedeutenden Modellen, wie die Sessel Fauteuil Grand Confort, petit modèle und grand modèle, der Tisch Table tube d'avion und die Chaiselongue à réglage continu, im Salon d'Automne präsentiert wurde. Wie die anderen Modelle der Kollektion basiert auch der Armlehnstuhl Fauteuil dossier basculant auf einer tiefgehenden Studie der Körperhaltung und bietet in diesem speziellen Fall eine perfekte Stütze für ein entspanntes Sitzen, das zu Gesprächen anregt. Mit seiner perfekten konstruktiven Schlichtheit fügt sich dieser Sessel harmonisch in die unterschiedlichsten Umgebungen ein. Der Sessel ist auch in den Versionen erhältlich, die 1928 für die Villa Church und 1930 für die Ausstellung der Union des Artistes Modernes entworfen wurden.

FR Une assise légère et compacte, conçue en 1928 et présentée en 1929 au Salon d'Automne aux côtés d'autres modèles emblématiques tels que les Fauteuil Grand Confort, petit modèle et grand modèle, la Table tube d'avion et la Chaise longue à réglage continu. Comme d' autres modèles de la collection, le Fauteuil dossier basculant est aussi le fruit d'une étude approfondie de la posture du corps. Il constitue le siège idéal pour se détendre et converser avec des amis. La parfaite simplicité de sa composition, qui le rend adaptable à différents contextes, est déclinée en versions différentes : la version de 1928 pour la Villa Church et celle de 1930 créée à l'occasion de l'exposition de l'Union des Artistes Modernes.

## EN Structure

· Telaio in tubolare d'acciaio. Finitura cromato lucido o verniciato nei colori indicati a listino.
· Molle in acciaio nichelato per fissaggio e ancoraggio rivestimento.
Rivestimento
· Tessuto autoportante con profili in pelle naturale. Pelle con pelo. Cuoio autoportante.
Piedino
· In materiale plastico con finitura nera.

## IT Struttura

· Frame in tubular steel. Polished chrome, or painted finish in the colours shown on the price list.
· Nickel-plated springs to secure and anchor the upholstery.
Upholstery
· Self-supporting fabric with natural leather trim. Hair-on leather. Self-supporting saddle-hide.
Feet
· In plastic with black finish.

## DE Gestell

· Rahmen aus Hohlprofil aus Stahl. Oberfläche verchromt glänzend oder lackiert in den Farben nach Preisliste.
· Federn aus vernickeltem Stahl zur Befestigung und Verankerung des Bezugs.
Bezug
· Selbsttragender Stoff mit Profilen aus Leder natur. Fell. Selbsttragendes Kernleder.
Gleiter
· Aus Kunststoff mit schwarzer Oberfläche.

## FR Structure

· Cadre en acier tubulaire. Finition chromé brillant ou peint dans les couleurs disponibles dans la liste des produits.
· Ressorts en acier nickelé pour la fixation et l'ancrage du revêtement.
Revêtement
· Tissu autoporteur avec bords en cuir naturel. Peau à poil. Cuir de sellerie autoporteur.
Embouts de pieds
· En matériau plastique, finition noir.

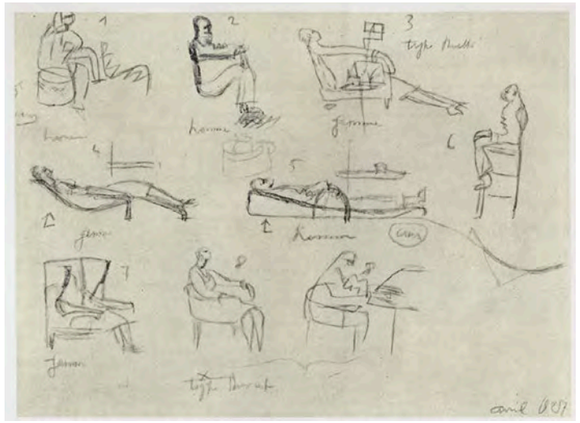

Étude sur les différentes manières de s'asseoir, 1927. Croquis de Le Corbusier © Fondation Le Corbusier /ADAGP. Source FLC



0011_/2_

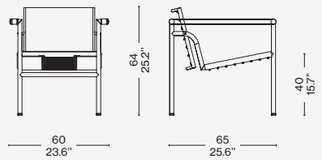


## Identifying marks and production numbers

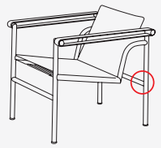

Cassina LC PJ CP N°..... Le Corbusier® Jeanneret® Perriand®

Scan the QR code to access all product information on the Cassina website.



**ESOSOFT**
lione (L) ceruleo, lincoln (L) antracite. matt anthracite painted structure

**CUSHIONS**
lione (L) ceruleo, lincoln (L) antracite

**1 FAUTEUIL DOSSIER BASCULANT**
blue saddle leather plus, gloss blue frame

**ESOSOFT TABLE**
grigio carnico marble, matt anthracite painted structure

**FF. SPINE**
blue hand-stained ash

**AWKWARD LIGHT**
aluminium and steel with black powder coating

**JANUBI**
antracite

**CONSTANTIN**
beeswax finish, solid oak base






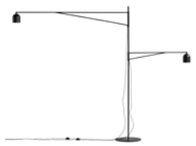
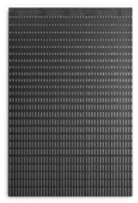






**5 CANAPÉ, APPARTEMENT LE CORBUSIER**
osaka (O) carta da zucchero, gunmetal base

**1 FAUTEUIL DOSSIER BASCULANT**
black leather, chrome structure

**BOWY TABLE**
amaranto base + blue top and am. walnut top

**GHOST WALL**
eremo (E) petrolio

**AWKWARD LIGHT**
aluminium and steel with black powder coating

**ATACAMA 3**
antracite

**LC14 TABOURET CABANON**
lacquered oak in brown and blue




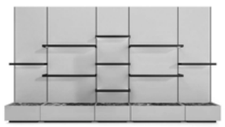
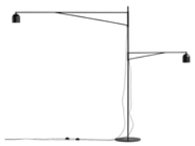



# TOTAL LOOK SUGGESTIONS



**DUDET SOFA**
lookbold (L) bianco lana

**1 FAUTEIL DOSSIER BASCULANT**
black saddle leather, black structure

**BOWY TABLE**
am. walnut top, black lacquered base

**ANTELLA**
rosso cina

**FICUPALA**
transparent pink glass + matt black base

**GRAFFITI**
standard

**HOOPTICAL**
mirror
















Cassina
1 FAUTEUIL DOSSIER BASCULANT, 60
Designed by Le Corbusier, Pierre Jeanneret, Charlotte Perriand, 1965



COVER
FAUTEUIL DOSSIER BASCULANT, 60, armchair, Blue saddle leather Plus, Gloss blue frame. JANUBI Antracite base and Bianco relief.

TOP
1 FAUTEUIL DOSSIER BASCULANT, 60, small armchair, Blue saddle leather Plus, Gloss blue frame. ESOSOFT sofa, Lione L606. ESOSOFT COFFEE TABLE, aluminium structure, Nero Marquina marble top. JANUBI Antracite base and Bianco relief.

# 1 FAUTEUIL DOSSIER BASCULANT, 60

LC
PJ
CP

**Cassina iMaestri Collection**

Designed by **Le Corbusier, Pierre Jeanneret, Charlotte Perriand,** 1965



A lightweight, compact chair that facilitates conversation, designed in 1928 and presented in 1929 at the Salon d'Automne, along with other extraordinary pieces, like the 2 Fauteuil Grand Confort, petit modèle and 3 Fauteuil Grand Confort, grand modèle, the 6 Table Tube d'avion table and the 4 Chaise longue à réglage continu. The balance between form and function relies on the use of the Modulor, a system based on the typical scale of human body proportions, and on a mathematical language inspired by the proportions of universal harmony. Maintaining the aesthetics, features, and dimensions of the iconic model, the 1 Fauteuil dossier basculant, 60 is proposed with a tubular metal structure in three new finishes – polished red, blue or green, coordinated to match the seat in self-supporting Cuoio Plus saddle leather in bordeaux, blue or green colour.

IT Una seduta leggera e compatta, che predispone alla conversazione, disegnata nel 1928 e presentata nel 1929 al Salon d'Automne insieme ad altri importanti modelli come le poltrone 2 Fauteuil Grand Confort, petit modèle e 3 Fauteuil Grand Confort, grand modèle, il tavolo 6 Table Tube d'avion e la 4 Chaise longue à réglage continu. L'equilibrio tra forma e funzione fa leva sull'utilizzo del Modulor, un sistema basato sulle misure tipo del corpo umano e su un linguaggio matematico che si rifà alle proporzioni dell'armonia universale. Mantenendo l'estetica, le caratteristiche e le dimensioni del modello iconico, 1 Fauteuil dossier basculant,60 è proposta con la struttura in tubolare metallico in tre nuove finiture lucide rosso, blu e verde, coordinate alla seduta in Cuoio Plus autoportante nei colori bordeaux, blu, verde.

DE Dieser leichte und kompakte Sessel, der zum Gespräch einlädt, wurde 1928 entworfen und 1929 zusammen mit anderen bedeutenden Modellen, wie die Sessel 2 Fauteuil Grand Confort, petit modèle und 3 Fauteuil Grand Confort, grand modèle, der Tisch 6 Table Tube d'avion und die 4 Chaise longue à réglage continu, im Salon d'Automne präsentiert. Die Harmonie von Form und Funktion nutzt die Verwendung des Proportionssystems Modulor, das auf den typischen Maßen des menschlichen Körpers und auf einem mathematischen Ansatz basiert, der mit den Proportionen der universellen Harmonie in Verbindung steht. Unter Wahrung der Ästhetik, der Eigenschaften und der Abmessungen des ikonischen Modells wird 1 Fauteuil dossier basculant, 60 mit einem Metallgestell aus Hohlprofil in den drei neuen glänzenden Oberflächen Rot, Blau und Grün angeboten, das mit einer Sitzfläche aus freitragendem Kernleder Plus in den Farben Bordeaux, Blau und Grün kombiniert wird.

FR Un siège léger et compact qui incite à la conversation, conçu en 1928 et présenté en 1929 au Salon d'Automne avec d'autres modèles importants tels que les fauteuils 2 Fauteuil Grand Confort, petit modèle et 3 Fauteuil Grand Confort, grand modèle, la table 6 Table Tube d'avion et la chaise 4 Chaise longue à réglage continu. L'équilibre entre forme et fonction repose sur l'utilisation du Modulor, un système basé sur les mesures typiques du corps humain et sur un langage mathématique qui s'inspire des proportions de l'harmonie universelle. Conservant l'esthétique, les caractéristiques et les dimensions du modèle iconique, 1 Fauteuil dossier basculant, 60 est proposé avec une structure en tube de métal dans trois nouvelles finitions brillantes en rouge, bleu et vert, coordonnées avec l'assise en Cuoio Plus autoportant en bordeaux, bleu et vert.

EN Structure

· Frame in tubular steel with polished red, blue or green finish.
Upholstery
· Cuoio Plus self-supporting saddle leather in bordeaux, blue or green colour.

IT Struttura

· Telaio in tubolare d'acciaio con finitura rosso, blu, verde lucido.
Rivestimento
· Cuoio Plus autoportante nei colori bordeaux, blu, verde.

DE Gestell

· Rahmen aus Hohlprofil aus Stahl mit glänzender Oberfläche in Rot, Blau und Grün.
Bezug
· Freitragendes Kernleder Plus in den Farben Bordeaux, Blau und Grün.

FR Structure

· Cadre en tube d'acier finition brillante en rouge, bleu, vert.
Revêtement
· Cuoio Plus autoportant en bordeaux, bleu et vert.





0011_/2_

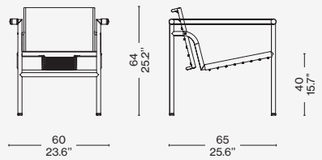


## Identifying marks and production numbers

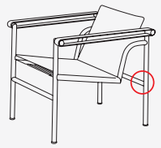

Cassina LC PJ CP N°.....

Scan the QR code to access all product information on the Cassina website.

Cassina



# 1 FAUTEUIL DOSSIER BASCULANT, UAM

Designed by **Le Corbusier, Pierre Jeanneret, Charlotte Perriand,** 1928 Produced **Cassina,** 2011

# 1 FAUTEUIL DOSSIER BASCULANT, UAM

LC
PJ
CP

**Cassina iMaestri Collection**

**Collection Le Corbusier®, Pierre Jeanneret®, Charlotte Perriand®**

Designed by **Le Corbusier, Pierre Jeanneret, Charlotte Perriand,** 1928 Produced **Cassina,** 2011



This version of the Fauteuil dossier basculant debuted at the first French Union of Modern Artists exhibition in 1930 and demonstrated how the furniture, displayed the previous year at the Salon d'Automne [Autumn Salon], could be produced with a greater variety of upholstery options. In this case, a saddlery detail that in the 1930s had already inspired many high-fashion collections.

IT Questa versione della poltroncina Fauteuil dossier basculant fu presentata alla prima mostra dell'Unione degli artisti moderni nel 1930, una mostra attraverso la quale si mostrò come gli arredi, presentati l'anno prima al Salon d'Automne, potevano essere realizzati con una più ampia varietà di rivestimenti. In questo caso un dettaglio di selleria, che già negli anni trenta aveva ispirato le collezioni dell'alta moda.

DE Diese Version des Armlehnstuhls Fauteuil dossier basculant wurde auf der ersten Ausstellung der Union des Artistes Modernes 1930 präsentiert, auf der die Designer zeigten, dass die Möbelstücke, die sie im Vorjahr im Salon d'Automne präsentiert hatten, mit einer Vielzahl an verschiedenen Bezügen ausgeführt werden konnten. Augenfällig ist das Detail der Lederverarbeitung, das bereits damals mehrfach die Haut Couture Kollektionen inspirierte.

FR Cette version du Fauteuil dossier basculant fut présentée lors du premier Salon de l'Union des artistes modernes de 1930; elle montre que les meubles présentés l'année précédente au Salon d'Automne pouvaient être réalisés avec divers revêtements. Dans ce cas, il s'agit d' un détail de sellerie qui, dans les années trente, avait déjà inspiré les collections de haute couture.

## EN Structure

· Frame in tubular steel. Polished chrome finish.
Upholstery
· Self-supporting ecru colour fabric with natural leather trim.
· Armrests in self-supporting ecru fabric with natural leather trim.
· Nickel-plated springs to secure and anchor the upholstery.
Feet
· In plastic with black finish.

## IT Struttura

· Telaio in tubolare d'acciaio. Finitura cromato lucido.
Rivestimento
· Tessuto autoportante ecru con profili in pelle naturale.
· Braccioli in tessuto autoportante ecru con profili in pelle naturale. · Molle in acciaio nichelato per fissaggio e ancoraggio rivestimento. Piedino
· In materiale plastico con finitura nera.

## DE Gestell

· Rahmen aus Hohlprofil aus Stahl. Oberfläche verchromt glänzend. Bezug
· Selbsttragender Stoff Ecru mit Profilen aus Leder natur.
· Armlehnen aus selbsttragendem Stoff Ecru mit Profilen aus Leder natur.
· Federn aus vernickeltem Stahl zur Befestigung und Verankerung des Bezugs.
Gleiter
· Aus Kunststoff mit schwarzer Oberfläche.

## FR Structure

· Cadre en acier tubulaire. Finition chromé brillant.
Revêtement
· Tissu autoporteur écru avec bords en cuir naturel.
· Accoudoirs en tissu autoporteur écru avec bord en cuir naturel.
· Ressorts en acier nickelé pour la fixation et l'ancrage du revêtement.
Embouts de pieds
· En matériau plastique, finition noir.



001 U1

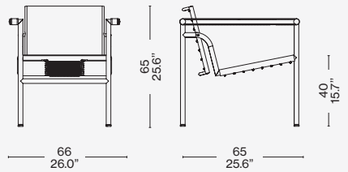


## Identifying marks and production numbers

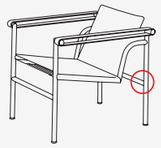

Cassina LC PJ CP N°..... Le Corbusier® Perriand® Jeanneret®

Scan the QR code to access all product information on the Cassina website.

Cassina



# 1 FAUTEUIL DOSSIER BASCULANT, VILLA CHURCH

Designed by **Le Corbusier, Pierre Jeanneret, Charlotte Perriand,** 1928 Produced **Cassina,** 2012

# 1 FAUTEUIL DOSSIER BASCULANT, VILLA CHURCH

LC
PJ
CP

**Cassina iMaestri Collection**

**Collection Le Corbusier®, Pierre Jeanneret®, Charlotte Perriand®**

Designed by **Le Corbusier, Pierre Jeanneret, Charlotte Perriand,** 1928 Produced **Cassina,** 2012



This version of the armchair was designed in 1928 for the Villa Church at Ville-d'Avray. Its padded and upholstered seat and backrest were fashioned to meet the customer's demand for extreme comfort. A similar padded and upholstered model was also crafted in 1928 for the art gallery of collector Raoul La Roche.

IT Questa versione della poltroncina fu progettata per la Villa Church à Ville-d'Avray nel 1928 con il sedile e lo schienale imbottiti per rispondere alla richiesta di un estremo confort da parte del cliente. Un modello simile imbottito fu realizzato, sempre nel 1928, anche per la galleria d'arte del collezionista Raoul La Roche.

DE Diese Version des Armlehnstuhls wurde 1928 für die Villa Church in Ville-d'Avray entworfen und verfügt über eine gepolsterte Sitzfläche und Rückenlehne, um die hohen Ansprüche zu erfüllen, die der Kunde an den Sitzkomfort gestellt hatte. Ein ähnliches gepolstertes Modell wurde ebenfalls 1928 für die Kunstgalerie des Kunstsammlers Raoul La Roche angefertigt.

FR Cette version de fauteuil dossier basculant fut conçue pour la Villa Church à Ville-d'Avray en 1928. Il est constitué d'un assise et d'un dossier rembourrés pour satisfaire la demande du commanditaire, qui le voulait extrêmement confortable. Un modèle similaire rembourré fut également réalisé, toujours en 1928, pour la galerie d'art du collectionneur Raoul La Roche.



Mobilier de la Villa Church, Ville d'Avray, 1928 © Le Corbusier, Pierre Jeanneret, Charlotte Perriand /ADAGP. Source FLC

001 V1-2

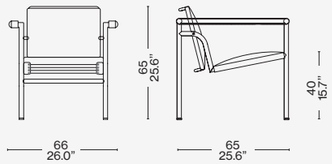


## Identifying marks and production numbers

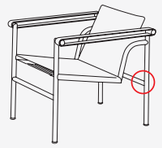

Cassina LC PJ CP N°..... Le Corbusier® P. Jeanneret® Ch. Perriand®

## EN Structure

· Tubular steel. Polished chrome finish. Bent sheet metal painted grey colour. Black elastic webbing for seat.
Upholstery
· Blue satin fabric. Leather.
· Armrests in blue satin fabric with the front part of the armrest trimmed in grey leather or made entirely of leather.
Backrest
· Metal frame with elastic webbing.
· Padding in polyurethane foam and polyester fibre batting laminated to fabric lining.
Seat
· Padding in polyurethane foam and polyester fibre batting laminated to fabric lining.
Feet
· In plastic with black finish.

## IT Struttura

· Tubolare d'acciaio. Finitura cromato lucido. Lamiera piegata e verniciata di colore grigio. Cinghie elastiche del piano seduta di colore nero.
Rivestimento
· Tessuto di raso blu. Pelle.
· Braccioli in tessuto di raso blu con parte anteriore e profili in pelle di colore grigio o completamente in pelle.
Schienale
· Telaio metallico dotato di cinghie elastiche.
· Imbottitura in poliuretano espanso e ovatta in fibra di poliestere accoppiata con vellutino.
Sedile
· Imbottitura in poliuretano espanso e ovatta in fibra di poliestere accoppiata con vellutino.
Piedino
· In materiale plastico con finitura nera.

## DE Gestell

· Hohlprofil aus Stahl. Oberfläche verchromt glänzend. Gebogenes Blech mit Lackierung in der Farbe Grau. Elastische Riemen der Sitzfläche in der Farbe Schwarz. Bezug
· Blauer Satin. Leder.
· Armlehnen aus blauem Satin mit Vorderseite und Profilen aus Leder in der Farbe Grau oder komplett aus Leder. Rückenlehne
· Metallgestell mit elastischen Riemen.
· Polsterung aus PU-Schaum und Polyesterwatte mit Vlies. Sitzfläche
· Polsterung aus PU-Schaum und Polyesterwatte mit Vlies.
Gleiter
· Aus Kunststoff mit schwarzer Oberfläche.

## FR Structure

· Acier tubulaire. Finition chromé brillant. Tôle pliée et peinte en gris. Sangles élastiques de l'assise de couleur noire.
Revêtement
· Tissu satin bleu. Cuir.
· Accoudoirs en tissu satin bleu avec avant et bords en cuir gris ou entièrement en cuir.
Dossier
· Cadre métallique équipé de sangles élastiques.
· Rembourrage en mousse polyuréthane et multicouche en ouate de fibre de polyester et tissu. Assise
· Rembourrage en mousse polyuréthane et multicouche en ouate de fibre de polyester et tissu. Embouts de pieds
· En matériau plastique, finition noir.

Scan the QR code to access all product information on the Cassina website.

Cassina



# 2 FAUTEUIL GRAND CONFORT, PETIT MODÈLE

Designed by **Le Corbusier, Pierre Jeanneret, Charlotte Perriand,** 1928 Produced **Cassina,** 1965

# 2 FAUTEUIL GRAND CONFORT, PETIT MODÈLE

LC
PJ
CP

**Cassina iMaestri Collection**

**Collection Le Corbusier®, Pierre Jeanneret®, Charlotte Perriand®**

Designed by **Le Corbusier, Pierre Jeanneret, Charlotte Perriand,** 1928 Produced **Cassina,** 1965



**Armchairs**

A timeless style that has written its own chapter in design history, becoming an icon of global fame. Designed for ease of conversation, the armchair was exhibited in 1929 at the Salon d'Automne in Paris as the archetype of the modern concept of furnishings, interpreted by its authors as "household equipment". The separation between the metal structure and the cushions is consistent with the principles of Rationalism, just as the separation between the parts is based on an industrial approach to production, reminiscent of the architectural relationship between the loadbearing structure and the in-fill elements. These models are also available in a version developed using circular materials, while maintaining the utmost respect for its original design. Thanks to the work carried out by Cassina LAB (the project born from the collaboration with POLI.design at the Milan Polytechnic), the cushions are made with padding in blown recycled polyester fibre.

IT Un modello senza tempo che ha fatto la storia del design divenendo un'icona di fama mondiale. Progettata per la comodità di conversazione, la poltrona fu esposta al Salon d'Automne a Parigi nel 1929, quale archetipo della moderna concezione degli arredi, intesi dagli autori come "attrezzature domestiche". L'indipendenza fra la struttura metallica e i cuscini si allinea ai principi del razionalismo, così come la separazione tra le parti segue la logica della produzione industriale evocando la relazione architettonica tra la struttura portante e gli elementi di tamponamento. Questi modelli sono disponibili anche in una versione sviluppata con materiali circolari, sempre nel massimo rispetto del progetto originale. Grazie al lavoro svolto da Cassina LAB, il percorso nato dalla collaborazione con il POLI.design del Politecnico di Milano, i cuscini sono realizzati con imbottitura in fibra soffiata di poliestere riciclato.

DE Ein zeitloses Modell, das Design-Geschichte geschrieben hat und zu einer Ikone von Weltruhm geworden ist. Der Sessel wurde für behagliche Konversation entworfen und 1929 im Salon d'Automne in Paris ausgestellt als Archetyp der modernen Konzeption von Einrichtungsgegenständen, die von den Designern als "Haushaltsgegenstände" verstanden werden. Die Unabhängigkeit von Metallgestell und Kissen liegt auf einer Linie mit den Grundsätzen des Rationalismus, ebenso wie die Trennung zwischen den Teilen, die der Logik der industriellen Produktion folgt und sich an der architektonischen Beziehung zwischen dem Tragwerk und der Ausmauerung inspiriert. Diese Modelle sind auch in einer Version erhältlich, die aus Materialien der Kreislaufwirtschaft gefertigt wird und ebenfalls eine getreue Nachbildung des Originalentwurfs ist. Dank der Arbeit, die Cassina LAB in Zusammenarbeit mit dem Kompetenzzentrum für Design POLI.design des Polytechnikums Mailand geleistet hat, besteht die Polsterung der Kissen aus Meltblown-Vliesstoff aus recyceltem PET.

FR Un modèle intemporel qui a fait l'histoire du design, devenant une icône de renommée mondiale. Conçu pour permettre de converser en tout confort, ce fauteuil a été exposé au Salon d'Automne de Paris en 1929, incarnant l'archétype du concept moderne de meubles, considérés par leurs auteurs comme des « équipements ménagers ». L'indépendance entre la structure métallique et les coussins est conforme aux principes du rationalisme, ainsi la séparation entre les parties suit la logique de la production industrielle, évoquant la relation architecturale entre la structure portante et les éléments de remplissage. Ces modèles sont également disponibles dans une version développée avec des matériaux circulaires, toujours dans le plus grand respect du projet original. Grâce au travail effectué par Cassina LAB, né de la collaboration avec POLI.design de l'École polytechnique de Milan, les coussins sont composés d'un rembourrage en fibre soufflée de polyester recyclé.

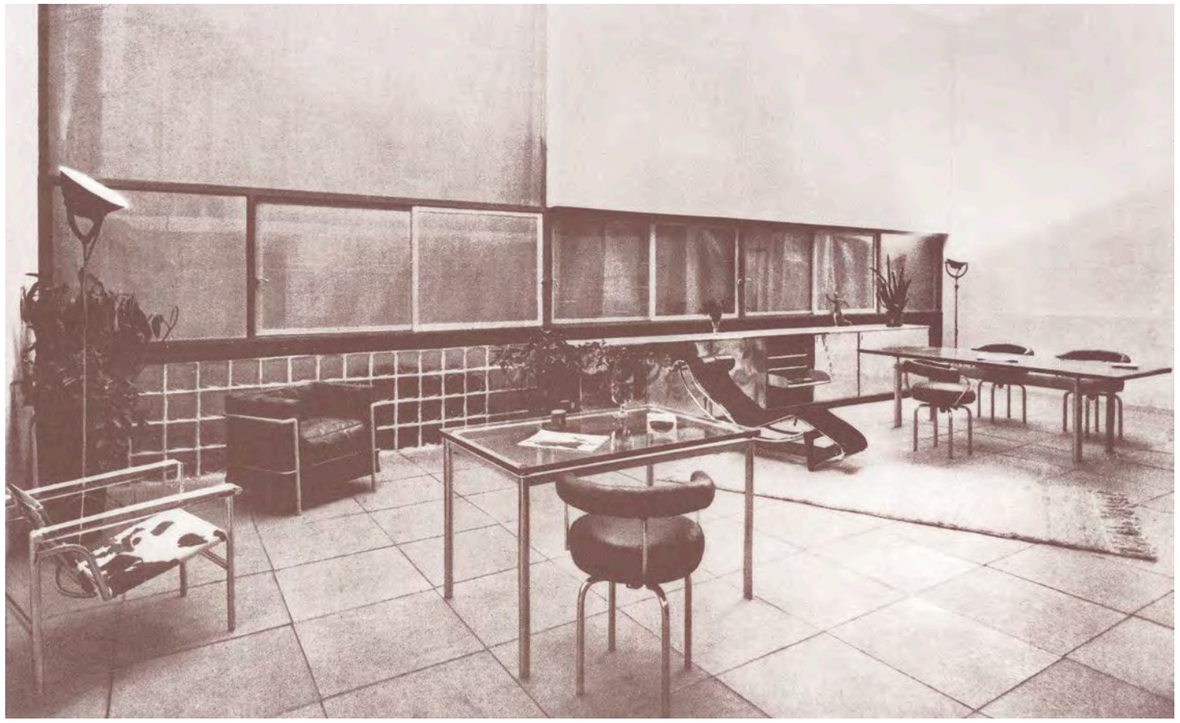

Équipement intérieur d’une habitation, Salon d’Automne, 1929, Paris ©
Le Corbusier, Pierre Jeanneret, Charlotte Perriand/Photo J. Collas /ADAGP.
Source AChP

EN Structure

· Frame in tubular steel. Polished chrome, or painted finish in the colours shown on the price list. Cushion padding
· Variable density polyurethane foam.
· Resin-treated polyester fibre batting laminated to fabric lining, or goose down in the feather version.
Upholstery
· Fabric or leather.
Seat frame
· In steel angle bar with elastic webbing, chrome-plated or painted in the colours shown on the price list.
Feet
· In plastic with black finish.

IT Struttura

· Telaio in tubolare d’acciaio. Finitura cromato lucido o verniciato nei colori indicati a listino.
Imbottitura cuscini
· Poliuretano espanso a densità differenziata.
· Ovatta in fibra di poliestere resinata accoppiata con vellutino o piumino d’oca nella versione in piuma.
Rivestimento
· Tessuto o pelle.
Telaio seduta
· In acciaio profilato angolare, cromato o verniciato nei colori elencati a listino e dotato di cinghiatura elastica.
Piedino
· In materiale plastico con finitura nera.

DE Gestell

· Rahmen aus Hohlprofil aus Stahl. Oberfläche verchromt glänzend oder lackiert in den Farben nach Preisliste.
Polsterung Kissen
· PU-Schaum mit unterschiedlicher Dichteverteilung.
· Polsterwatte aus Polyesterharzfasern mit Vlies oder mit Gänsedaunen in der Version mit Daunenfüllung.
Bezug
· Stoff oder Leder.
Rahmen Sitzfläche
· Aus Winkelprofil aus Stahl, verchromt oder in den Farben nach Preisliste.
Gleiter
· Aus Kunststoff mit schwarzer Oberfläche.

FR Structure

· Cadre en acier tubulaire. Finition chromé brillant ou peint dans les couleurs disponibles dans la liste des produits.
Rembourrage des coussins
· Mousse polyuréthane à densité différenciée.
· Multicouche en ouate de fibre de polyester résinée et tissu ou duvet d'oie dans la version en plume.
Revêtement
· Tissu ou cuir.
Cadre de l'assise
· En acier profilé angulaire, chromé ou peint dans les couleurs disponibles dans la liste de produits et équipé de sangles élastiques.
Embouts de pieds
· En matériau plastique, finition noir.

CERTIFIED PRODUCT Cassina Pro CERTIFIED PRODUCT

ONLY FOR THE VERSIONS
SHOWN ON THE PRICE LIST






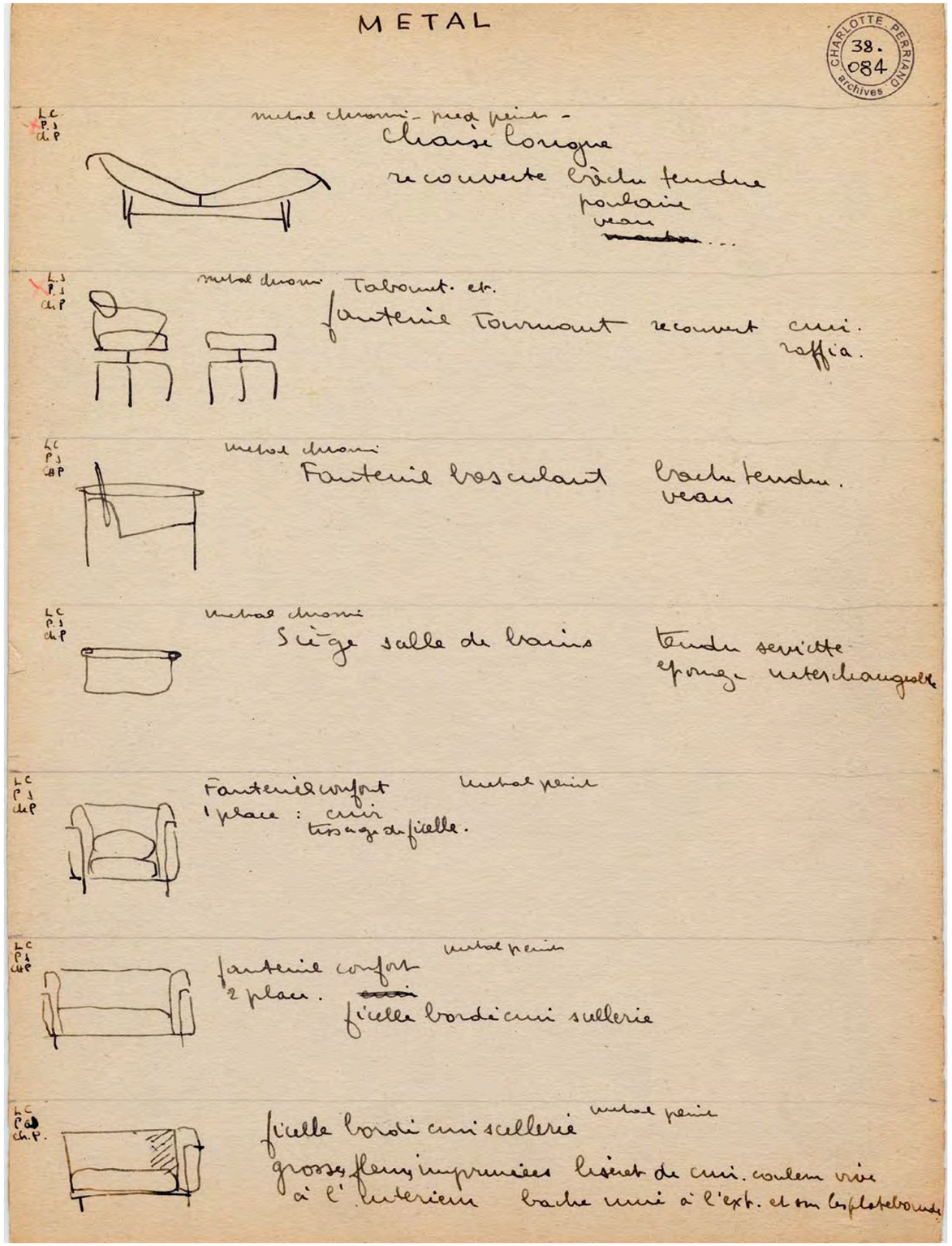


Liste des meubles de Le Corbusier, Pierre Jeanneret, Charlotte Perriand. Croquis Charlotte Perriand © Archives Charlotte Perriand /ADAGP. Source AChP



002 1_/E_

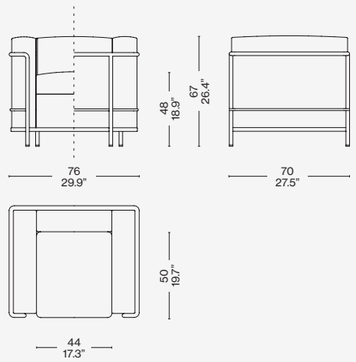


Identifying marks and production numbers

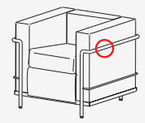

Cassina LC PJ CP N°..... le Corbusier® P. Jeanneret® C. Perriand®

Scan the QR code to access all product information on the Cassina website.



**ESOSOFT**
eremo (E) avorio. matt anthracite painted structure

**CUSHIONS**
eremo (E) avorio, falkland (F) perla

**2 FAUTEUIL GRAND CONFORT**
lirico blue velvet, blue gloss structure

**ORDINAL**
portoro marble

**FF. SPINE**
blue hand-stained ash

**POLYSHAPE**
blue

**MOKORO**
bianco

**FLUID JOINERY**
blue

**DOT PATTERN LIGHT**
black







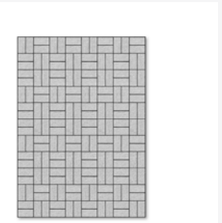









**8**
eremo (E) antracite, aluminiumbase

**CUSHIONS**
eremo (E) antracite, beige

**2 FAUTEUIL GRAND CONFORT**
nabuk avorio, chrome structure

**MEX**
back-lacquered caffè base, clear glass top

**SAHARA GRID**
argilla

**FICUPALA**
marquinia marble base, pink glass

**NUVOLA ROSSA**
am. walnut structure

**CICOGNINO**
am. walnut

**GIBBOUS**
bent extra-clear glass











# TOTAL LOOK SUGGESTIONS



**MET**
osaka (O) smeraldo aluminium base

**CUSHIONS**
osaka (O): smeraldo, talpa leather (ZZ): foresta

**2 FAUTEUIL GRAND CONFORT**
leather (ZZ) noce chrome frame

**MEX-HI TABLE**
chrome base + am-walnut and carrara marble top

**INFINITO WALL**
am. walnut

**FICUPALA**
marquinia marble base, pink glass body

**ATACAMA 3**
antracite







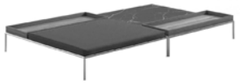








Cassina
2 FAUTEUIL
GRAND CONFORT,
PETIT MODÈLE,
DURABLE
Designed by **Le Corbusier, Pierre Jeanneret, Charlotte Perriand,** 1928 Produced **Cassina,** 2020



COVER
2 FAUTEUIL GRAND CONFORT, PETIT MODÈLE, DURABLE armchairs, light blue enameled frame, Francoforte 13F103. 10 TABLE EN TUBE BASSE, GRAND MODÈLE coffee table, amber colored glass. Accessories COLLECTION CHANDIGARH. Accessories SILVAN, vase.

TOP
2 FAUTEUIL GRAND CONFORT, PETIT MODÈLE, TROIS PLACES, DURABLE sofas, light blue enameled frame, Francoforte 13F103. 10 TABLE EN TUBE BASSE, GRAND MODÈLE coffee table, amber colored glass. SAHARA GRID, rug. Accessories SILVAN, vase.

# 2 FAUTEUIL GRAND CONFORT, PETIT MODÈLE, DURABLE

Cassina LAB

LC
PJ
CP

**Cassina iMaestri Collection**

**Collection Le Corbusier®, Pierre Jeanneret®, Charlotte Perriand®**

Designed by **Le Corbusier, Pierre Jeanneret, Charlotte Perriand,** 1928 Produced **Cassina,** 2020



**Armchairs**

A timeless style that has written its own chapter in design history, becoming an icon of global fame. Designed for ease of conversation, the armchair was exhibited in 1929 at the Salon d'Automne in Paris as the archetype of the modern concept of furnishings, interpreted by its authors as "household equipment". The separation between the metal structure and the cushions is consistent with the principles of Rationalism, just as the separation between the parts is based on an industrial approach to production, reminiscent of the architectural relationship between the loadbearing structure and the in-fill elements. These models are also available in a version developed using circular materials, while maintaining the utmost respect for its original design. Thanks to the work carried out by Cassina LAB (the project born from the collaboration with POLI.design at the Milan Polytechnic), the cushions are made with padding in blown recycled polyester fibre.

IT Un modello senza tempo che ha fatto la storia del design divenendo un'icona di fama mondiale. Progettata per la comodità di conversazione, la poltrona fu esposta al Salon d'Automne a Parigi nel 1929, quale archetipo della moderna concezione degli arredi, intesi dagli autori come "attrezzature domestiche". L'indipendenza fra la struttura metallica e i cuscini si allinea ai principi del razionalismo, così come la separazione tra le parti segue la logica della produzione industriale evocando la relazione architettonica tra la struttura portante e gli elementi di tamponamento. Questi modelli sono disponibili anche in una versione sviluppata con materiali circolari, sempre nel massimo rispetto del progetto originale. Grazie al lavoro svolto da Cassina LAB, il percorso nato dalla collaborazione con il POLI.design del Politecnico di Milano, i cuscini sono realizzati con imbottitura in fibra soffiata di poliestere riciclato.

DE Ein zeitloses Modell, das Design-Geschichte geschrieben hat und zu einer Ikone von Weltruhm geworden ist. Der Sessel wurde für behagliche Konversation entworfen und 1929 im Salon d'Automne in Paris ausgestellt als Archetyp der modernen Konzeption von Einrichtungsgegenständen, die von den Designern als "Haushaltsgegenstände" verstanden werden. Die Unabhängigkeit von Metallgestell und Kissen liegt auf einer Linie mit den Grundsätzen des Rationalismus, ebenso wie die Trennung zwischen den Teilen, die der Logik der industriellen Produktion folgt und sich an der architektonischen Beziehung zwischen dem Tragwerk und der Ausmauerung inspiriert. Diese Modelle sind auch in einer Version erhältlich, die aus Materialien der Kreislaufwirtschaft gefertigt wird und ebenfalls eine getreue Nachbildung des Originalentwurfs ist. Dank der Arbeit, die Cassina LAB in Zusammenarbeit mit dem Kompetenzzentrum für Design POLI.design des Polytechnikums Mailand geleistet hat, besteht die Polsterung der Kissen aus Meltblown-Vliesstoff aus recyceltem PET.

FR Un modèle intemporel qui a fait l'histoire du design, devenant une icône de renommée mondiale. Conçu pour permettre de converser en tout confort, ce fauteuil a été exposé au Salon d'Automne de Paris en 1929, incarnant l'archétype du concept moderne de meubles, considérés par leurs auteurs comme des « équipements ménagers ». L'indépendance entre la structure métallique et les coussins est conforme aux principes du rationalisme, ainsi la séparation entre les parties suit la logique de la production industrielle, évoquant la relation architecturale entre la structure portante et les éléments de remplissage. Ces modèles sont également disponibles dans une version développée avec des matériaux circulaires, toujours dans le plus grand respect du projet original. Grâce au travail effectué par Cassina LAB, né de la collaboration avec POLI.design de l'École polytechnique de Milan, les coussins sont composés d'un rembourrage en fibre soufflée de polyester recyclé.

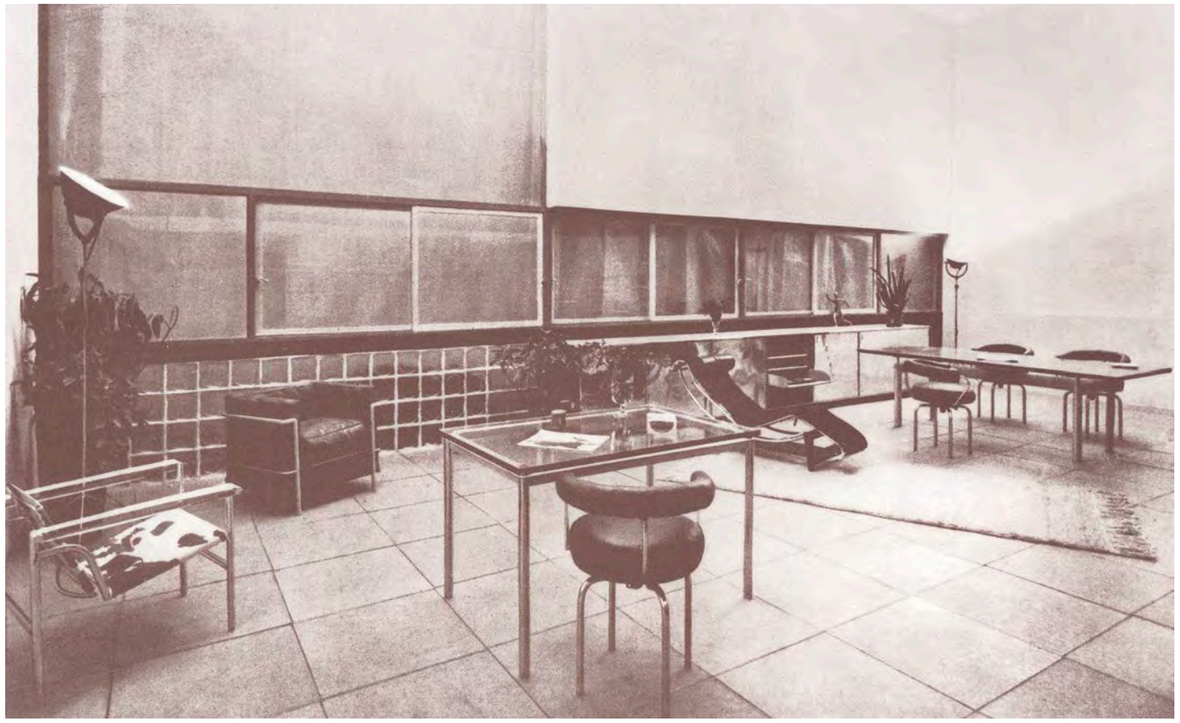

Équipement intérieur d’une habitation, Salon d’Automne, 1929, Paris ©
Le Corbusier, Pierre Jeanneret, Charlotte Perriand/Photo J. Collas /ADAGP.
Source AChP








EN Structure

· Frame in tubular steel. Polished chrome or brushed-nickel finish, or painted in the colours shown on the price list.
Cushion padding
· Blown recycled polyester fibre
Upholstery
· Fabric or leather.
Seat frame
· In steel angle bar with elastic webbing, chrome-plated, or painted in the colours shown on the price list.
Feet
· In plastic with black finish.

IT Struttura

· Telaio in tubolare d’acciaio. Finitura cromato lucido, nickel spazzolato o verniciato nei colori indicati a listino.
Imbottitura cuscini
Poliuretano flessibile con polioli ecocompatibili derivanti da fonti bio rinnovabili.
· Fibra di PET riciclata al 100% accoppiata con vellutino.
Rivestimento
· Tessuto o pelle.
Telaio seduta
· In acciaio profilato angolare, cromato, o verniciato nei colori elencati a listino e dotato di cinghiatura elastica.
Piedino
· In materiale plastico con finitura nera.

DE Gestell

· Rahmen aus Hohlprofil aus Stahl. Oberfläche verchromt glänzend, vernickelt gebürstet oder lackiert in den Farben nach Preisliste.
Kissenfüllung
· Meltblown-Vliesstoff aus recyceltem PET.
Bezug
· Stoff oder Leder.
Rahmen Sitzfläche
· Aus Winkelprofil aus Stahl, verchromt oder in den Farben nach Preisliste, mit elastischen Riemen. Gleiter
· Aus Kunststoff mit schwarzer Oberfläche.

FR Structure

· Cadre en acier tubulaire. Finition chromé brillant, nickel brossé ou peint dans les couleurs disponibles dans la liste des produits. Rembourrage des coussins
· Fibre soufflée de polyester recyclé
Revêtement
· Tissu ou cuir.
Cadre de l'assise
· En acier profilé angulaire, chromé, ou peint dans les couleurs disponibles dans la liste de produits et équipé de sangles élastiques.
Embouts de pieds
· En matériau plastique, finition noir.

CERTIFIED PRODUCT Cassina Pro CERTIFIED PRODUCT

ONLY FOR THE VERSIONS
SHOWN ON THE PRICE LIST



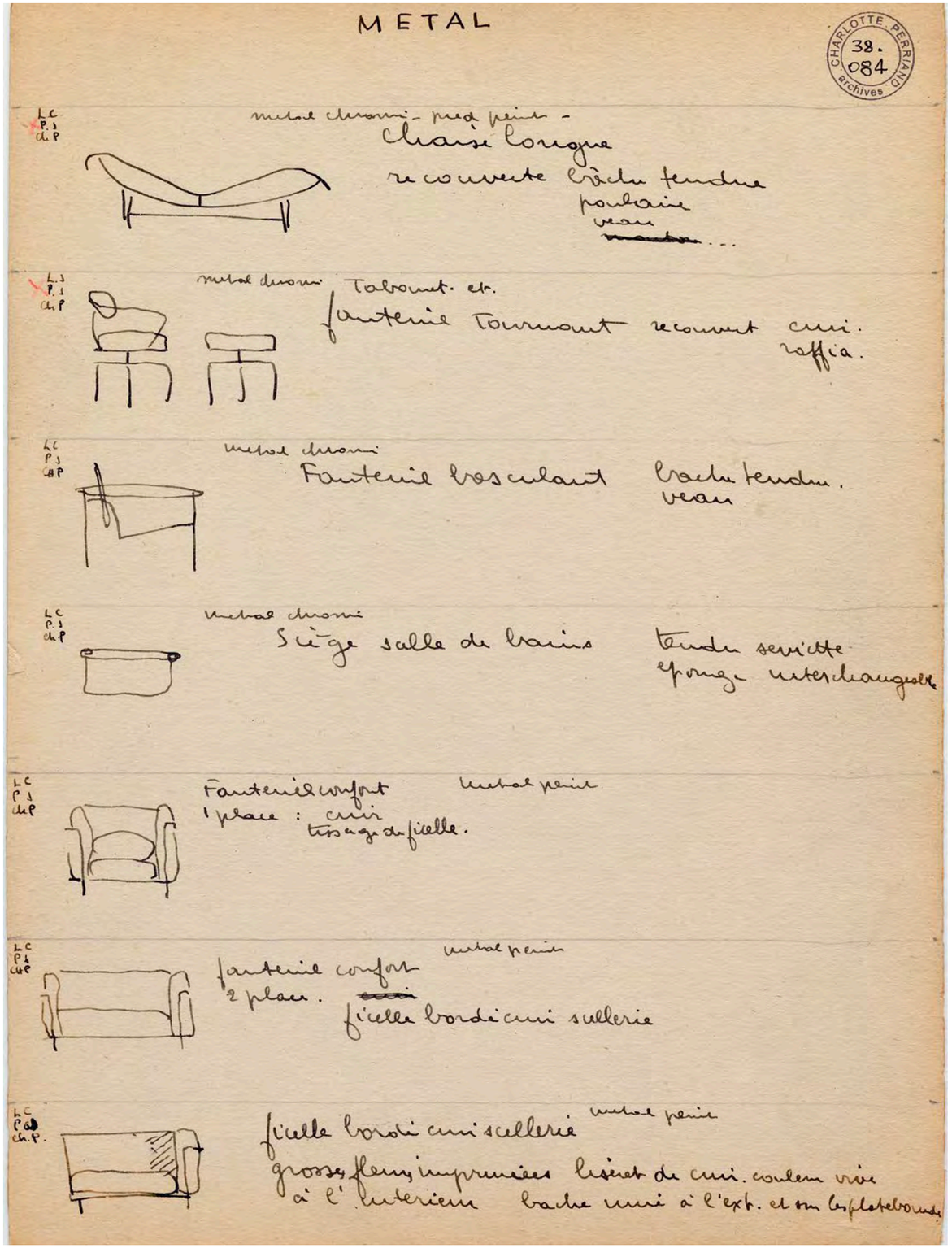


Liste des meubles de Le Corbusier, Pierre Jeanneret, Charlotte Perriand. Croquis Charlotte Perriand © Archives Charlotte Perriand /ADAGP. Source AChP



002 1_/E_

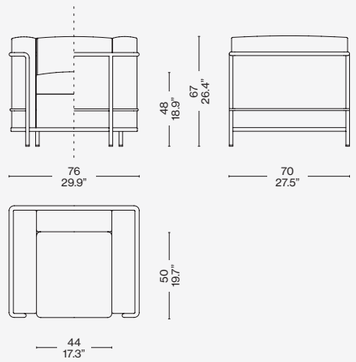


Identifying marks and production numbers

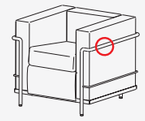

Cassina LC PJ CP N°..... le Corbusier® P. Jeanneret® Charlotte Perriand®

Scan the QR code to access all product information on the Cassina website.

Cassina



# 2 FAUTEUIL GRAND CONFORT, PETIT MODÈLE, DURABLE, 60

Designed by **Le Corbusier, Pierre Jeanneret, Charlotte Perriand,** 1965

# 2 FAUTEUIL GRAND CONFORT, PETIT MODÈLE, DURABLE, 60

LC
PJ
CP

**Cassina iMaestri Collection**

Designed by **Le Corbusier, Pierre Jeanneret, Charlotte Perriand,** 1965



Designed for conversation and exhibited at the Salon d'Automne in Paris in 1929 as the archetype of the modern concept of furnishings, interpreted by its authors as "household equipment", the armchair is honoured in its 60th anniversary of production with a special edition. The separation between the metal structure and the cushions is consistent with the principles of Rationalism, just as the separation between the parts is based on an industrial approach to production, reminiscent of the architectural relationship between the loadbearing structure and the in-fill elements. Preserving the aesthetics, features, and dimensions of the iconic model that has written its own chapter in design history, becoming an icon of global fame, 2 Fauteuil Grand Confort, petit modèle, durable, 60 is proposed in a version made with circular materials, with the tubular metal structure in three new finishes – polished red, blue or green colour with tone-on-tone coordinated upholstery in soft mohair fabric.

IT Progettata per la conversazione ed esposta al Salon d'Automne a Parigi nel 1929 come archetipo della moderna concezione degli arredi, intesi dagli autori come "attrezzature domestiche", la poltrona festeggia il suo sessantesimo anniversario di produzione con un'edizione speciale. L'indipendenza fra la struttura metallica e i cuscini si allinea ai principi del razionalismo, così come la separazione tra le parti segue la logica della produzione industriale evocando la relazione architettonica tra la struttura portante e gli elementi di tamponamento. Custodendo l'estetica, le caratteristiche e le dimensioni del modello iconico, che ha fatto la storia del design divenendo un'icona di fama mondiale, 2 Fauteuil Grand Confort, petit modèle, durable, 60 è proposta nella versione con materiali circolari, con la struttura in tubolare metallico in tre nuove finiture lucide nei colori rosso, blu e verde e il rivestimento abbinato ton sur ton in morbido tessuto mohair.

DE Der Sessel, der für die Konversation entworfen wurde und 1929 im Salon d'Automne in Paris als Archetyp der modernen Konzeption von Einrichtungsgegenständen, die von den Designern als "Haushaltsgegenstände" verstanden werden, ausgestellt wurde, feiert sein 60. Produktionsjubiläum mit einer Special Edition. Die Unabhängigkeit von Metallgestell und Kissen liegt auf einer Linie mit den Grundsätzen des Rationalismus, ebenso wie die Trennung zwischen den Teilen, die der Logik der industriellen Produktion folgt und sich an der architektonischen Beziehung zwischen dem Tragwerk und der Ausmauerung inspiriert. Unter Wahrung der Ästhetik, der Eigenschaften und der Abmessungen des ikonischen Modells, das Design-Geschichte geschrieben hat und zu einer Ikone von Weltruhm geworden ist, wird 2 Fauteuil Grand Confort, petit modèle, durable, 60 in der Version aus Materialien der Kreislaufwirtschaft angeboten, mit einem Metallgestell aus Hohlprofil in den drei neuen glänzenden Oberflächen Rot, Blau und Grün und farblich abgestimmten Bezug aus weichem Mohair-Samt.

FR Conçu pour la conversation et exposé au Salon d'Automne de Paris en 1929 comme un archétype de la conception moderne des meubles, considérés par les auteurs comme des « équipements ménagers », le fauteuil célèbre son 60e anniversaire de production avec une édition spéciale. L'indépendance entre la structure métallique et les coussins est conforme aux principes du rationalisme, ainsi la séparation entre les parties suit la logique de la production industrielle, évoquant la relation architecturale entre la structure portante et les éléments de remplissage. Conservant l'esthétique, les caractéristiques et les dimensions du modèle iconique, qui a marqué l'histoire du design en devenant une icône de renommée mondiale, 2 Fauteuil Grand Confort, petit modèle, durable, 60 est proposé dans une version avec des matériaux circulaires ; la structure en tube de métal est déclinée en trois nouvelles finitions brillantes en rouge, bleu et vert, et le revêtement ton sur ton assorti est en tissu mohair doux.

EN Structure

· Frame in tubular steel with polished red, blue or green colour finish.
Cushions
· In variable density polyurethane foam with a percentage of polyols derived from biological sources, recycled polyester fibre wadding, upholstered in Lirico fabric in red, blue or green colour.

IT Struttura

· Telaio in tubolare d'acciaio con finitura lucida nei colori rosso, blu, verde.
Cuscini
· In poliuretano espanso a densità differenziata con una percentuale di polioli derivanti da origine biologica, ovatta in fibra di poliestere riciclato, rivestiti in tessuto Lirico nei colori rosso, blu, verde.

DE Gestell

· Rahmen aus Hohlprofil aus Stahl mit glänzender Oberfläche in den Farben Rot, Blau und Grün.
Kissen
· Aus PU-Schaum mit unterschiedlicher Dichteverteilung, hergestellt mit einem Anteil an Polyolen aus biologischen Quellen, und Polsterwatte aus recycelter PET-Faser, mit Stoffbezug Lirico in den Farben Rot, Blau und Grün.

FR Structure

· Cadre en tube d'acier finition brillante en rouge, bleu, vert.
Coussins
· En mousse polyuréthane à densité différenciée contenant un pourcentage de polyols dérivés de sources biologiques, ouate en fibres de polyester recyclé, recouverts de tissu Lirico en rouge, bleu et vert.





002 1_/E_

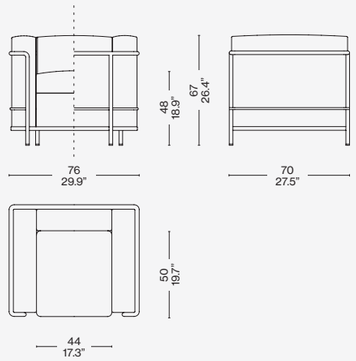


Identifying marks and production numbers

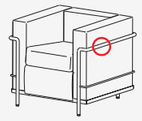

Cassina LC PJ CP N°..... Le Corbusier® G. Jeanneret® C.A. Perriand®

Scan the QR code to access all product information on the Cassina website.

Cassina



# 3 FAUTEUIL GRAND CONFORT, GRAND MODÈLE

Designed by **Le Corbusier, Pierre Jeanneret, Charlotte Perriand,** 1928 Produced **Cassina,** 1965

# 3 FAUTEUIL GRAND CONFORT, GRAND MODÈLE

LC
PJ
CP

**Cassina iMaestri Collection**

**Collection Le Corbusier®, Pierre Jeanneret®, Charlotte Perriand®**

Designed by **Le Corbusier, Pierre Jeanneret, Charlotte Perriand,** 1928 Produced **Cassina,** 1965



## Armchairs

In the various models of Fauteuil Grand Confort, grand modèle, the concept of modernity is expressed through the separation between the metal support frame and the upholstered elements. The loose cushions are set inside a painted or chrome-plated tubular steel cage that forms the primary support for the piece in all its variations from the armchair with armrest on one or both sides, to the two- and three-seat sofas. Over the years, Cassina has worked very closely with Charlotte Perriand, her daughter Pernette and the Fondation Le Corbusier to introduce new versions and finishes that, while reinterpreting the original design, remain entirely faithful to its authenticity. These models are also available in version with a conscious soul. Thanks to the work carried out by Cassina LAB (the project born from the collaboration with POLI.design at the Milan Polytechnic), the cushions are made with padding in blown polyester fibre.

IT Con i diversi modelli di Fauteuil Grand Confort, grand modèle la logica della modernità attua una separazione tra la struttura portante in metallo e gli elementi imbottiti. I cuscini, privi di legami, sono disposti in una gabbia di tubi di acciaio verniciato o cromato che costituisce il supporto primario del mobile in ogni sua declinazione, dalla poltrona con bracciolo singolo o doppio ai divani a due o tre posti. Nel corso degli anni Cassina ha collaborato a stretto contatto con Charlotte Perriand, la figlia Pernette Perriand-Barsac e la Fondation Le Corbusier per introdurre nuove versioni e finiture che pur reinterpretando il progetto originale ne rispettano pienamente l'autenticità. Questi modelli sono disponibili anche in una versione dall'anima consapevole. Grazie al lavoro svolto da Cassina LAB, il percorso nato dalla collaborazione con il POLI.design del Politecnico di Milano, i cuscini sono realizzati con imbottitura in fibra soffiata di poliestere.

DE Bei den verschiedenen Modellen des Sessels Fauteuil Grand Confort, grand modèle wird die Logik der Moderne mit der Trennung von tragendem Gestell und gepolsterten Elementen umgesetzt. Die Kissen sind ohne Befestigung in einem Rahmen aus lackierten oder verchromten Stahlprofilen angeordnet, der das Hauptgestell dieses ikonischen Sessels in allen seinen Ausführungen bildet, vom Sessel mit einer oder zwei Armlehnen bis zu den Zweisitzer- oder Dreisitzersofas. Im Laufe der Jahre hat Cassina eng mit Charlotte Perriand, ihrer Tochter Pernette Perriand-Barsac und der Fondation Le Corbusier zusammengearbeitet, um neue Versionen und Oberflächen einzuführen, die zwar eine Neuinterpretation des Originalentwurfs darstellen, dessen Authentizität aber in jeder Hinsicht respektieren. Diese Modelle sind auch in einer umweltbewussten Version erhältlich. Dank der Arbeit, die Cassina LAB in Zusammenarbeit mit dem Kompetenzzentrum für Design POLI.design des Polytechnikums Mailand geleistet hat, besteht die Polsterung der Kissen aus Meltblown-Vliesstoff aus PET.

FR Avec les différents modèles de Fauteuil Grand Confort grand modèle, la logique de la modernité met en œuvre une séparation entre la structure portante en métal et les éléments rembourrés. Les coussins indépendants sont disposés dans une cage en tubes d'acier peint ou chromé qui constitue le support principal du meuble dans toutes ses déclinaisons, du fauteuil à un seul ou deux accoudoirs aux canapés deux ou trois places. Au fil des ans, Cassina a collaboré étroitement avec Charlotte Perriand, sa fille Pernette et la Fondation Le Corbusier pour introduire de nouvelles versions et finitions qui réinterprètent le projet original tout en respectant pleinement son authenticité. Ces modèles sont également disponibles en version éco-responsable. Grâce au travail effectué par Cassina LAB, né de la collaboration avec POLI.design de l'École polytechnique de Milan, les coussins sont composés d'un rembourrage en fibre soufflée de polyester recyclé.



Mobilier de la Villa Church, Ville d'Avray, 1928 © Le Corbusier, Pierre Jeanneret, Charlotte Perriand /ADAGP. Source FLC/AChP

EN Structure

· Frame in tubular steel. Polished chrome, or painted finish in the colours shown on the price list. Cushion padding
· Polyurethane foam fill with polyurethane foam insert.
· Resin-treated polyester fibre batting laminated to fabric, or goose down in the feather version.
Upholstery
· Fabric or leather.
Seat frame
· In steel angle bar with elastic webbing, chrome-plated or painted in the colours shown on the price list.
Feet
· In plastic with black finish.

IT Struttura

· Telaio in tubolare d'acciaio. Finitura cromato lucido o verniciato nei colori indicati a listino.
Imbottitura cuscini
· Poliuretano schiumato con inserto in poliuretano espanso.
· Ovatta in fibra di poliestere resinata accoppiata con tela o piumino d'oca nella versione in piuma.
Rivestimento
· Tessuto o pelle.
Telaio seduta
· In acciaio profilato angolare, cromato o verniciato nei colori elencati a listino e dotato di cinghiatura elastica.
Piedino
· In materiale plastico con finitura nera.

DE Gestell

· Rahmen aus Hohlprofil aus Stahl. Oberfläche verchromt glänzend oder lackiert in den Farben nach Preisliste.
Polsterung Kissen
· PU-Schaum mit Einsatz aus PU-Hartschaum.
· Polsterwatte aus Polyesterharzfasern mit Stoffhülle oder mit Gänsedaunen in der Version mit Daunenfüllung.
Bezug
· Stoff oder Leder.
Rahmen Sitzfläche
· Aus Winkelprofil aus Stahl, verchromt oder in den Farben nach Preisliste, mit elastischen Riemen. Gleiter
· Aus Kunststoff mit schwarzer Oberfläche.

FR Structure

· Cadre en acier tubulaire. Finition chromé brillant ou peint dans les couleurs disponibles dans la liste des produits.
Rembourrage des coussins
· Polyuréthane injecté avec insert en mousse polyuréthane.
· Multicouche en ouate de fibre de polyester résinée et toile ou duvet d'oie dans la version en plume.
Revêtement
· Tissu ou cuir.
Cadre de l'assise
· En acier profilé angulaire, chromé ou peint dans les couleurs disponibles dans la liste de produits et équipé de sangles élastiques.
Embouts de pieds
· En matériau plastique, finition noir.

CERTIFIED PRODUCT Cassina Pro CERTIFIED PRODUCT

ONLY FOR THE VERSIONS
SHOWN ON THE PRICE LIST



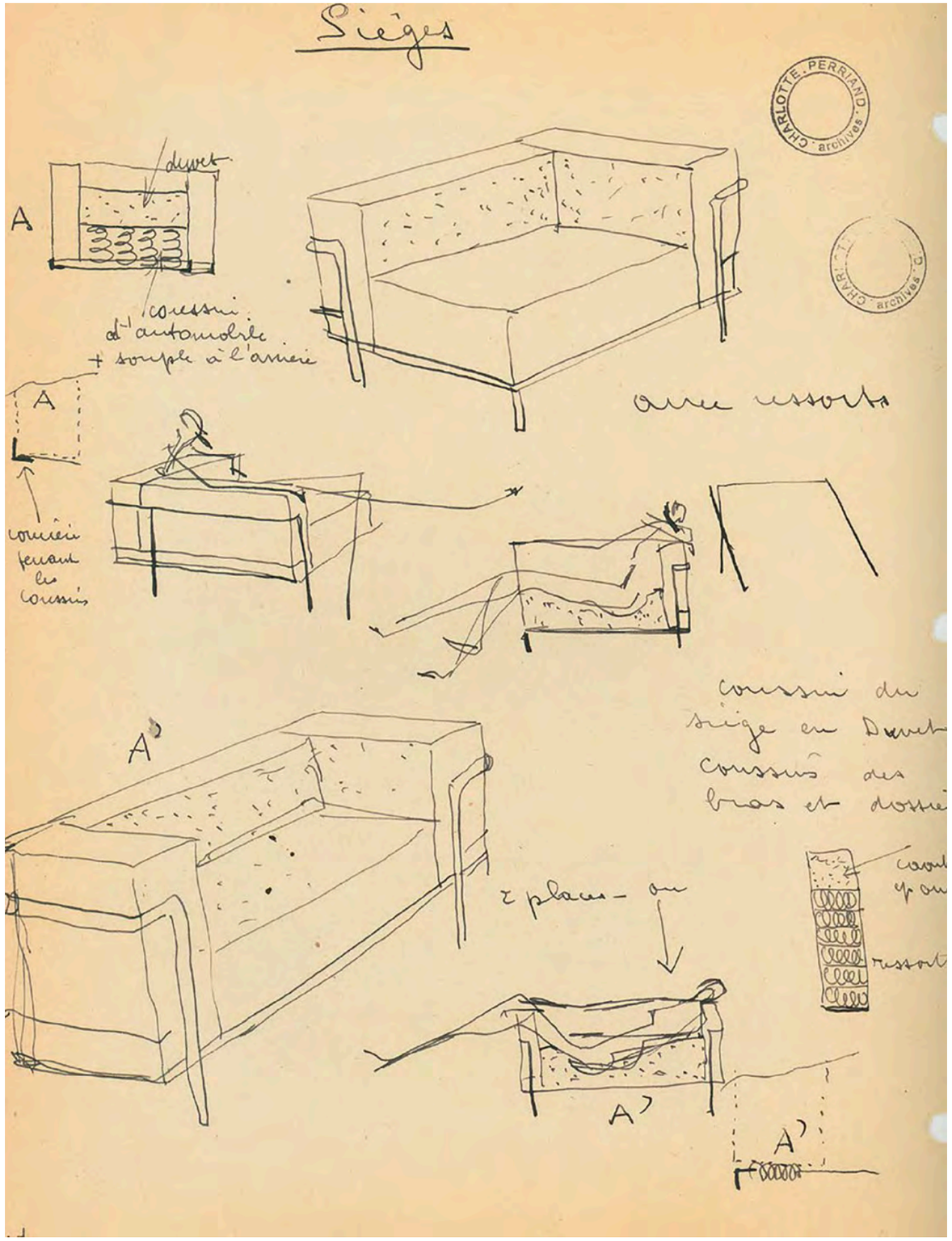


Étude de déclinaison du fauteuil Grand confort de Le Corbusier, Pierre Jeanneret, Charlotte Perriand.
Croquis de Charlotte Perriand © Archives Charlotte Perriand /ADAGP. Source AChP

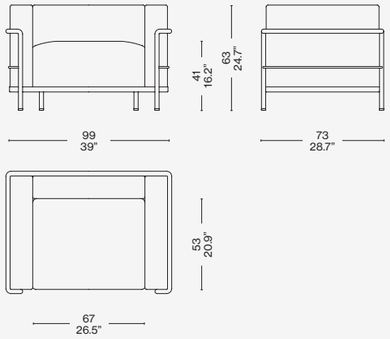


Identifying marks and production numbers

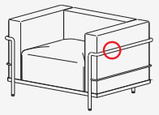

Cassina LC PJ CP N°..... Le Corbusier® G. Jeanneret® Ch. Perriand®

Scan the QR code to access all product information on the Cassina website.



# TOTAL LOOK SUGGESTIONS



**3 FAUTEUIL GRAND CONFORT, GRAND MODÈLE**
leather nabuk carbone, antracite base

**3 FAUTEUIL GRAND CONFORT**
leather nabuk carbone, antracite base

**ORDINAL**
carrara marble structure

**HAYAMA**
pinot noir

**EITIE FLOOR**
aluminium structure + red and gold

**SAHARA MIDGRID**
carta da zucchero

**9**
am. walnut top and base

**SOFT CORNER**
lincoln (L) zafferano

**DEADLINE**
black ash frame



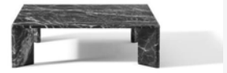









8
eremo (E) antracite, aluminium base

**CUSHIONS**
eremo (E): antracite, beige

**3 FAUTEUIL GRAND CONFORT**
Lirico red velvet, red Gloss structure

**MEX**
back-lacquered caffè base, clear glass top

**FF.SPINE**
black ash

**IRIDE**
glossy aluminium

**SAHARA GRID**
argilla

**CICOGNINO**
american walnut







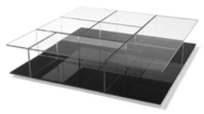



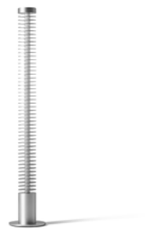









**MEX-HI**
lione (L) ecru, chrome base

**CUSHIONS**
lione (L): ecru, bianco,
losanna (L) denim

**3 FAUTEUIL GRAND CONFORT**
black leather (Y), chrome frame

**MEX-HI TABLE**
carrara marble top, walnut tray,
chrome frame, fortuny (F) blu notte

**GHOST WALL**
wallpaper with clouds

**EITIE FLOOR**
aluminium structure + black and gold

**ATACAMA 3**
cenere

**4 CHAISE LONGUE À RÉGLAGE CONTINU**
plus blue saddle leather,
gloss blue frame







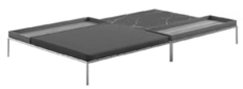












# 3 FAUTEUIL GRAND CONFORT, GRAND MODÈLE, DURABLE

Designed by **Le Corbusier, Pierre Jeanneret, Charlotte Perriand,** 1928 Produced **Cassina,** 2020







COVER AND PREVIOUS PAGE
3 FAUTEUIL GRAND CONFORT,
GRAND MODÈLE, DURABLE
armchairs, Look 13L019. MEX- HI low
tables, american walnut, Calacatta
marble. Awkward Light, Karakter.

TOP AND LEFT
3 FAUTEUIL GRAND CONFORT,
GRAND MODÈLE, DURABLE
armchairs, Natural leather 13Z367.
MEX-HI, sofa, Fortuny 13F741.
MEX-HI, low table, american walnut,
Fortuny 13F741, Calacatta marble.

# 3 FAUTEUIL GRAND CONFORT, GRAND MODÈLE, DURABLE

Cassina LAB

LC
PJ
CP

**Cassina iMaestri Collection**

**Collection Le Corbusier®, Pierre Jeanneret®, Charlotte Perriand®**

Designed by **Le Corbusier, Pierre Jeanneret, Charlotte Perriand,** 1928 Produced **Cassina,** 2020



**Armchairs**

In the various models of Fauteuil Grand Confort, grand modèle, the concept of modernity is expressed through the separation between the metal support frame and the upholstered elements. The loose cushions are set inside a painted or chrome-plated tubular steel cage that forms the primary support for the piece in all its variations from the armchair with armrest on one or both sides, to the two- and three-seat sofas. Over the years, Cassina has worked very closely with Charlotte Perriand, her daughter Pernette and the Fondation Le Corbusier to introduce new versions and finishes that, while reinterpreting the original design, remain entirely faithful to its authenticity. These models are also available in version with a conscious soul. Thanks to the work carried out by Cassina LAB (the project born from the collaboration with POLI.design at the Milan Polytechnic), the cushions are made with padding in blown polyester fibre.

IT Con i diversi modelli di Fauteuil Grand Confort, grand modèle la logica della modernità attua una separazione tra la struttura portante in metallo e gli elementi imbottiti. I cuscini, privi di legami, sono disposti in una gabbia di tubi di acciaio verniciato o cromato che costituisce il supporto primario del mobile in ogni sua declinazione, dalla poltrona con bracciolo singolo o doppio ai divani a due o tre posti. Nel corso degli anni Cassina ha collaborato a stretto contatto con Charlotte Perriand, la figlia Pernette Perriand-Barsac e la Fondation Le Corbusier per introdurre nuove versioni e finiture che pur reinterpretando il progetto originale ne rispettano pienamente l'autenticità. Questi modelli sono disponibili anche in una versione dall'anima consapevole. Grazie al lavoro svolto da Cassina LAB, il percorso nato dalla collaborazione con il POLI.design del Politecnico di Milano, i cuscini sono realizzati con imbottitura in fibra soffiata di poliestere.

DE Bei den verschiedenen Modellen des Sessels Fauteuil Grand Confort, grand modèle wird die Logik der Moderne mit der Trennung von tragendem Gestell und gepolsterten Elementen umgesetzt. Die Kissen sind ohne Befestigung in einem Rahmen aus lackierten oder verchromten Stahlprofilen angeordnet, der das Hauptgestell dieses ikonischen Sessels in allen seinen Ausführungen bildet, vom Sessel mit einer oder zwei Armlehnen bis zu den Zweisitzer- oder Dreisitzersofas. Im Laufe der Jahre hat Cassina eng mit Charlotte Perriand, ihrer Tochter Pernette Perriand-Barsac und der Fondation Le Corbusier zusammengearbeitet, um neue Versionen und Oberflächen einzuführen, die zwar eine Neuinterpretation des Originalentwurfs darstellen, dessen Authentizität aber in jeder Hinsicht respektieren. Diese Modelle sind auch in einer umweltbewussten Version erhältlich. Dank der Arbeit, die Cassina LAB in Zusammenarbeit mit dem Kompetenzzentrum für Design POLI.design des Polytechnikums Mailand geleistet hat, besteht die Polsterung der Kissen aus Meltblown-Vliesstoff aus PET.

FR Avec les différents modèles de Fauteuil Grand Confort grand modèle, la logique de la modernité met en œuvre une séparation entre la structure portante en métal et les éléments rembourrés. Les coussins indépendants sont disposés dans une cage en tubes d'acier peint ou chromé qui constitue le support principal du meuble dans toutes ses déclinaisons, du fauteuil à un seul ou deux accoudoirs aux canapés deux ou trois places. Au fil des ans, Cassina a collaboré étroitement avec Charlotte Perriand, sa fille Pernette et la Fondation Le Corbusier pour introduire de nouvelles versions et finitions qui réinterprètent le projet original tout en respectant pleinement son authenticité. Ces modèles sont également disponibles en version éco-responsable. Grâce au travail effectué par Cassina LAB, né de la collaboration avec POLI.design de l'École polytechnique de Milan, les coussins sont composés d'un rembourrage en fibre soufflée de polyester recyclé.



Mobilier de la Villa Church, Ville d'Avray, 1928 © Le Corbusier, Pierre Jeanneret, Charlotte Perriand /ADAGP. Source FLC/AChP

EN Structure

· Frame in tubular steel. Polished chrome or brushed-nickel finish, or painted in the colours shown on the price list.
Cushion padding
· Blown recycled polyester fibre
Upholstery
· Fabric or leather.
Seat frame
· In steel angle bar with elastic webbing, chrome-plated or painted in the colours shown on the price list.
Feet
· In plastic with black finish.

IT Struttura

· Telaio in tubolare d'acciaio. Finitura cromato lucido, nickel spazzolato o verniciato nei colori indicati a listino.
Imbottitura cuscini
· Fibra soffiata di poliestere riciclato
Rivestimento
· Tessuto o pelle.
Telaio seduta
· In acciaio profilato angolare, cromato o verniciato nei colori elencati a listino e dotato di cinghiatura elastica.
Piedino
· In materiale plastico con finitura nera.

DE Gestell

· Rahmen aus Hohlprofil aus Stahl. Oberfläche verchromt glänzend, vernickelt gebürstet oder lackiert in den Farben nach Preisliste.
Kissenfüllung
· Meltblown-Vliesstoff aus recyceltem PET.
Bezug
· Stoff oder Leder.
Rahmen Sitzfläche
· Aus Winkelprofil aus Stahl, verchromt oder mit Lackierung in den Farben nach Preisliste, mit elastischen Riemen. Gleiter
· Aus Kunststoff mit schwarzer Oberfläche.

FR Structure

· Cadre en acier tubulaire. Finition chromé brillant, nickel brossé ou peint dans les couleurs disponibles dans la liste des produits. Rembourrage des coussins
· Fibre soufflée de polyester recyclé
Revêtement
· Tissu ou cuir.
Cadre de l'assise
· En acier profilé angulaire, chromé ou peint dans les couleurs disponibles dans la liste de produits et équipé de sangles élastiques.
Embouts de pieds
· En matériau plastique, finition noir.

CERTIFIED PRODUCT Cassina Pro CERTIFIED PRODUCT

ONLY FOR THE VERSIONS
SHOWN ON THE PRICE LIST



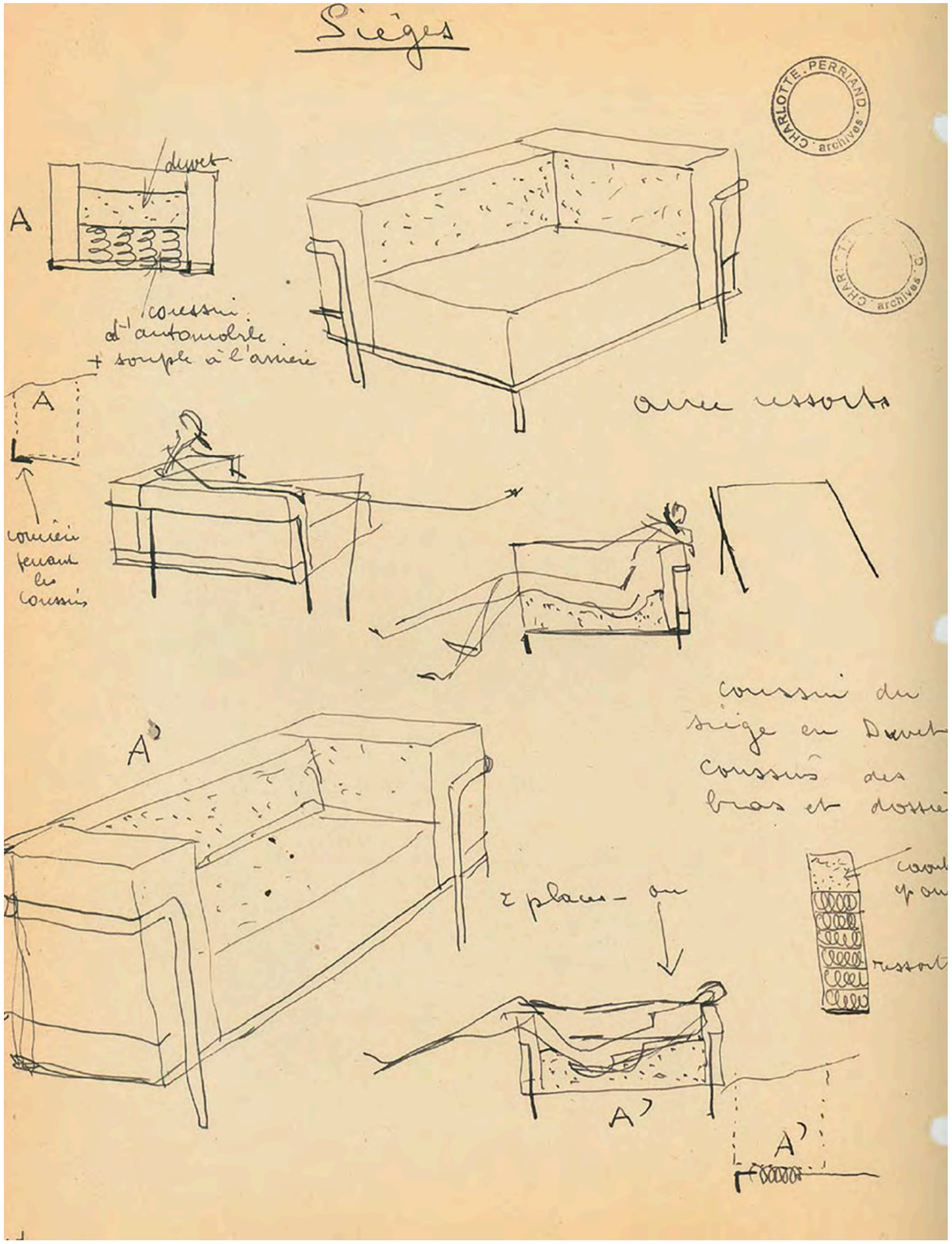


Étude de déclinaison du fauteuil Grand confort de Le Corbusier, Pierre Jeanneret, Charlotte Perriand.
Croquis de Charlotte Perriand © Archives Charlotte Perriand /ADAGP. Source AChP



003 1_/E_

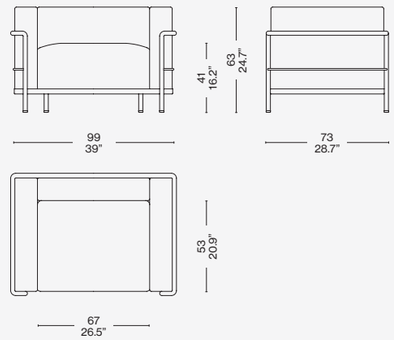


Identifying marks and production numbers

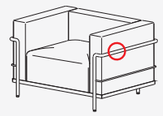

Cassina LC PJ CP N°..... Le Corbusier® P. Jeanneret® Ch. Perriand®

Scan the QR code to access all product information on the Cassina website.




# 3 FAUTEUIL GRAND CONFORT, GRAND MODÈLE, DURABLE, 60

Designed by **Le Corbusier, Pierre Jeanneret, Charlotte Perriand,** 1965

# 3 FAUTEUIL GRAND CONFORT, GRAND MODÈLE, DURABLE, 60

LC
PJ
CP

**Cassina iMaestri Collection**

Designed by **Le Corbusier, Pierre Jeanneret, Charlotte Perriand,** 1965



Designed for conversation and exhibited at the Salon d'Automne in Paris in 1929 as the archetype of the modern concept of furnishings, interpreted by its authors as "household equipment", the armchair is honoured in its 60th anniversary of production with a special edition. The separation between the metal structure and the cushions is consistent with the principles of Rationalism, just as the separation between the parts is based on an industrial approach to production, reminiscent of the architectural relationship between the loadbearing structure and the in-fill elements. Preserving the aesthetics, features, and dimensions of the iconic model that has written its own chapter in design history, becoming an icon of global fame, 3 Fauteuil Grand Confort, grand modèle, durable, 60 is proposed in a version made with circular materials – with the tubular metal structure in three new polished finishes in red, blue or green colour with tone-on-tone coordinated upholstery in soft mohair fabric.

IT Progettata per la conversazione ed esposta al Salon d'Automne a Parigi nel 1929 come archetipo della moderna concezione degli arredi, intesi dagli autori come "attrezzature domestiche", la poltrona festeggia il suo sessantesimo anniversario di produzione con un'edizione speciale. L'indipendenza fra la struttura metallica e i cuscini si allinea ai principi del razionalismo, così come la separazione tra le parti segue la logica della produzione industriale evocando la relazione architettonica tra la struttura portante e gli elementi di tamponamento. Custodendo l'estetica, le caratteristiche e le dimensioni del modello iconico, che ha fatto la storia del design divenendo un'icona di fama mondiale, 3 Fauteuil Grand Confort, grand modèle, durable, 60 è proposta nella versione con materiali circolari, con la struttura in tubolare metallico in tre nuove finiture lucide nei colori rosso, blu e verde e il rivestimento abbinato ton sur ton in morbido tessuto mohair.

DE Der Sessel, der für die Konversation entworfen wurde und 1929 im Salon d'Automne in Paris als Archetyp der modernen Konzeption von Einrichtungsgegenständen, die von den Designern als "Haushaltsgegenstände" verstanden werden, ausgestellt wurde, feiert sein 60. Produktionsjubiläum mit einer Special Edition. Die Unabhängigkeit von Metallgestell und Kissen liegt auf einer Linie mit den Grundsätzen des Rationalismus, ebenso wie die Trennung zwischen den Teilen, die der Logik der industriellen Produktion folgt und sich an der architektonischen Beziehung zwischen dem Tragwerk und der Ausmauerung inspiriert. Unter Wahrung der Ästhetik, der Eigenschaften und der Abmessungen des ikonischen Modells, das Design-Geschichte geschrieben hat und zu einer Ikone von Weltruhm geworden ist, wird 3 Fauteuil Grand Confort, grand modèle, durable, 60 in der Version aus Materialien der Kreislaufwirtschaft angeboten, mit einem Metallgestell aus Hohlprofil in den drei neuen glänzenden Oberflächen Rot, Blau und Grün und farblich abgestimmten Bezug aus weichem Mohair-Samt.

FR Conçu pour la conversation et exposé au Salon d'Automne de Paris en 1929 comme un archétype de la conception moderne des meubles, considérés par les auteurs comme des « équipements ménagers », le fauteuil célèbre son 60e anniversaire de production avec une édition spéciale. L'indépendance entre la structure métallique et les coussins est conforme aux principes du rationalisme, ainsi la séparation entre les parties suit la logique de la production industrielle, évoquant la relation architecturale entre la structure portante et les éléments de remplissage. Conservant l'esthétique, les caractéristiques et les dimensions du modèle iconique, qui a marqué l'histoire du design en devenant une icône de renommée mondiale, 3 Fauteuil Grand Confort, grand modèle, durable, 60 est proposé dans une version avec des matériaux circulaires ; la structure en tube de métal est déclinée en trois nouvelles finitions brillantes en rouge, bleu et vert, et le revêtement ton sur ton assorti est en tissu mohair doux.

EN Structure

· Frame in tubular steel with polished red, blue or green colour finish.
Cushions
· In variable density polyurethane foam with a percentage of polyols derived from biological sources, recycled polyester fibre wadding, upholstered in Lirico fabric in red, blue or green colour.

IT Struttura

· Telaio in tubolare d'acciaio con finitura lucida nei colori rosso, blu, verde.
Cuscini
· In poliuretano espanso a densità differenziata con una percentuale di polioli derivanti da origine biologica, ovatta in fibra di poliestere riciclato, rivestiti in tessuto Lirico nei colori rosso, blu, verde.

DE Gestell

· Rahmen aus Hohlprofil aus Stahl mit glänzender Oberfläche in den Farben Rot, Blau und Grün.
Kissen
· Aus PU-Schaum mit unterschiedlicher Dichteverteilung, hergestellt mit einem Anteil an Polyolen aus biologischen Quellen, und Polsterwatte aus recycelter PET-Faser, mit Stoffbezug Lirico in den Farben Rot, Blau und Grün.

FR Structure

· Cadre en tube d'acier finition brillante en rouge, bleu, vert.
Coussins
· En mousse polyuréthane à densité différenciée contenant un pourcentage de polyols dérivés de sources biologiques, ouate en fibres de polyester recyclé, recouverts de tissu Lirico en rouge, bleu et vert.





003 1_/E_

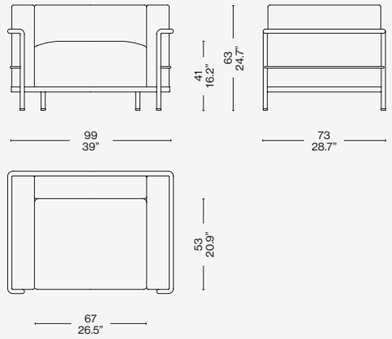


## Identifying marks and production numbers

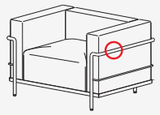

Cassina LC PJ CP N°..... Le Corbusier® G. Jeanneret® C. Perriand®

Scan the QR code to access all product information on the Cassina website.

Cassina



# 3 FAUTEUIL GRAND CONFORT, GRAND MODÈLE, MÉRIDIENNE, DURABLE

Designed by **Le Corbusier, Pierre Jeanneret, Charlotte Perriand,** 1928 Produced **Cassina,** 2020

# 3 FAUTEUIL GRAND CONFORT, GRAND MODÈLE, MÉRIDIENNE, DURABLE

Cassina LAB

LC
PJ
CP

**Cassina iMaestri Collection**

**Collection Le Corbusier®, Pierre Jeanneret®, Charlotte Perriand®**

Designed by **Le Corbusier, Pierre Jeanneret, Charlotte Perriand,** 1928 Produced **Cassina,** 2020

With the various models of Fauteuil Grand Confort, grand modèle, the concept of modernity is expressed through the separation between the metal support frame and the upholstered elements. The loose cushions are set inside a painted or chrome-plated tubular steel cage that forms the primary support for the piece in all its variations – from the armchair with armrest on one or both sides, to the two- and three-seat sofas. Over the years, Cassina has worked very closely with Charlotte Perriand, her daughter Pernette and the Fondation Le Corbusier to introduce new versions and finishes that, while reinterpreting the original design, remain faithful to its authentic nature. These models are available with a conscious approach to the environment. Thanks to the work carried out by Cassina LAB, born from the collaboration with POLI. design at the Milan Polytechnic, the foam-fill parts, the padding in the cushions and the tubular structure are produced with circular materials and processes.



**Armchairs**

IT Con i diversi modelli di Fauteuil Grand Confort, grand modèle, la logica della modernità attua una separazione tra la struttura portante in metallo e gli elementi imbottiti. I cuscini,privi di legami, sono disposti in una gabbia di tubi in acciaio verniciato o cromato che costituisce il supporto primario del mobile in ogni sua declinazione, dalla poltrona con bracciolo singolo o doppio ai divani a due o tre posti. Nel corso degli anni Cassina ha collaborato a stretto contatto con Charlotte Perriand, la figlia Pernette e la Fondation Le Corbusier per introdurre nuove versioni e finiture che, pur reinterpretando il progetto originale, ne rispettano pienamente l'autenticità Questi modelli sono caratterizzati da un approccio di rispetto verso l'ambiente. Grazie alla costante ricerca di Cassina LAB, nato dalla collaborazione tra POLI. design presso il Politecnico di Milano, le imbottiture in schiuma dei cuscini e la struttura tubolare sono prodotti con lavorazioni e materiali circolari.

DE Bei den verschiedenen Modellen des Sessels Fauteuil Grand Confort, grand modèle wird das Konzept der Moderne mit der Trennung von tragendem Gestell und gepolsterten Elementen umgesetzt. Die Kissen sind ohne Befestigung in einem Rahmen aus lackierten oder verchromten Stahlprofilen angeordnet, der das Hauptgestell dieses ikonischen Sessels in allen seinen Ausführungen bildet, vom Sessel mit einer oder zwei Armlehnen bis zu den Zweisitzer- oder Dreisitzersofas. Im Laufe der Jahre hat Cassina eng mit Charlotte Perriand, ihrer Tochter Pernette und der Fondation Le Corbusier zusammengearbeitet, um neue Versionen und Oberflächen einzuführen, die zwar eine Neuinterpretation des Originalentwurfs darstellen, dessen Authentizität aber in jeder Hinsicht respektieren. Diese Modelle sind auch in einer umweltbewussten Version erhältlich. Dank der Arbeit, die Cassina LAB in Zusammenarbeit mit dem Kompetenzzentrum für Design POLI.design des Polytechnikums Mailand geleistet hat, werden die Polsterungen der Kissen und das Gestell aus Hohlprofilen mit Materialien und Prozessen der Kreislaufwirtschaft gefertigt.

FR Avec les différents modèles de Fauteuil Grand Confort, grand modèle, le concept de modernité s'exprime par la séparation de la structure en métal et des éléments rembourrés. Les coussins indépendants sont placés à l'intérieur d'une cage en tube d'acier chromé ou peint qui constitue le support principal du meuble dans toutes ses variantes, du fauteuil avec accoudoir d'un ou des deux côtés, aux canapés à deux ou trois places. Au fil des ans, Cassina a travaillé en étroite collaboration avec Charlotte Perriand, sa fille Pernette et la Fondation Le Corbusier pour introduire de nouvelles versions et finitions qui réinterprètent le design original tout en restant fidèles à sa nature authentique. Ces modèles sont disponibles en version éco-responsable. Grâce au travail effectué par Cassina LAB, né de la collaboration avec POLI.design de l'École polytechnique de Milan, les parties en mousse, le rembourrage des coussins et la structure en tube font appel à des matériaux et à des processus circulaires.



Mobilier de la Villa Church, Ville d'Avray, 1928 © Le Corbusier, Pierre Jeanneret, Charlotte Perriand /ADAGP. Source FLC/AChP

EN Structure

Structure
· Frame in tubular steel. Polished chrome or brushed-nickel finish, or painted in the colours shown on the price list.
Cushion padding
· Blown recycled polyester fibre
Upholstery
· Fabric or leather.
Seat frame
· In steel angle bar with elastic webbing, chrome-plated or painted in the colours shown on the price list.
Feet
· In plastic with black finish.

IT Struttura

Struttura
· Telaio in tubolare d'acciaio. Finitura cromato lucido, nickel spazzolato o verniciato nei colori indicati a listino.
Imbottitura cuscini
· Fibra soffiata di poliestere riciclato
Rivestimento
· Tessuto o pelle.
Telaio seduta
· In acciaio profilato angolare, cromato o verniciato nei colori elencati a listino e dotato di cinghiatura elastica.
Piedino
· In materiale plastico con finitura nera.

DE Gestell

Gestell
· Rahmen aus Hohlprofil aus Stahl. Oberfläche verchromt glänzend, vernickelt gebürstet oder lackiert in den Farben nach Preisliste.
Kissenfüllung
· Meltblown-Vliesstoff aus recyceltem PET.
Bezug
· Stoff oder Leder.
Rahmen Sitzfläche
· Aus Winkelprofil aus Stahl, verchromt oder mit Lackierung in den Farben nach Preisliste, mit elastischen Riemen. Gleiter
· Aus Kunststoff mit schwarzer Oberfläche.

FR Structure

Structure
· Cadre en acier tubulaire. Finition chromé brillant, nickel brossé ou peint dans les couleurs disponibles dans la liste des produits.
Rembourrage des coussins
· Fibre soufflée de polyester recyclé
Revêtement
· Tissu ou cuir.
Cadre de l'assise
· En acier profilé angulaire, chromé ou peint dans les couleurs disponibles dans la liste de produits et équipé de sangles élastiques.
Embouts de pieds
· En matériau plastique, finition noir

CERTIFIED PRODUCT Cassina Pro CERTIFIED PRODUCT

ONLY FOR THE VERSIONS
SHOWN ON THE PRICE LIST



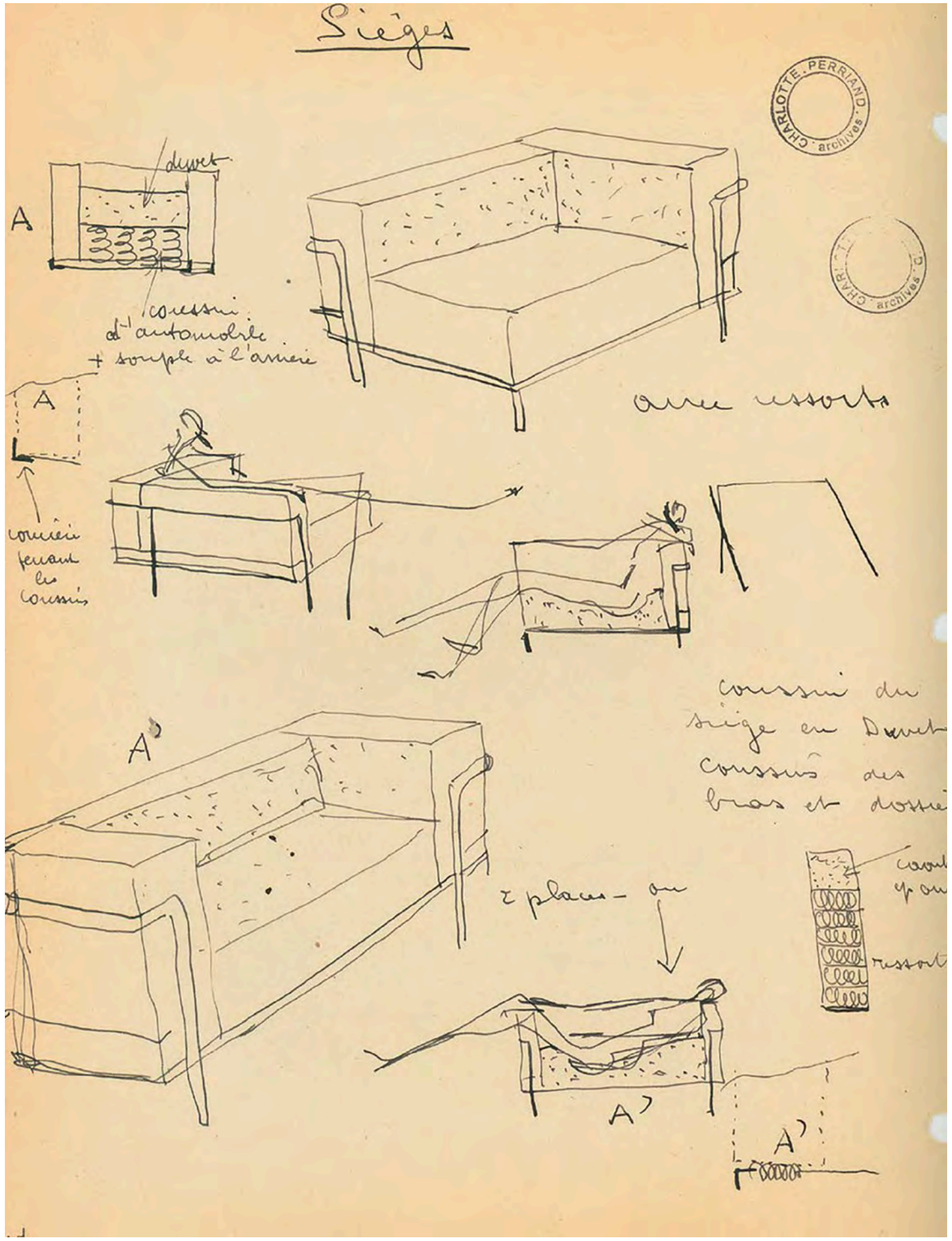


Étude de déclinaison du fauteuil Grand confort de Le Corbusier, Pierre Jeanneret, Charlotte Perriand.
Croquis de Charlotte Perriand © Archives Charlotte Perriand /ADAGP. Source AChP

003 B_/H_

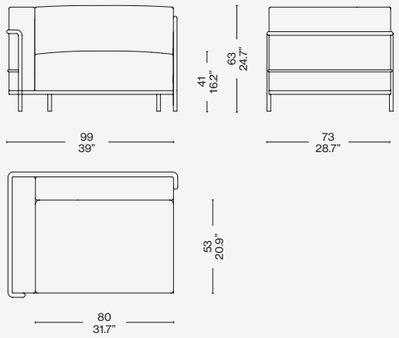


003 C_/L_

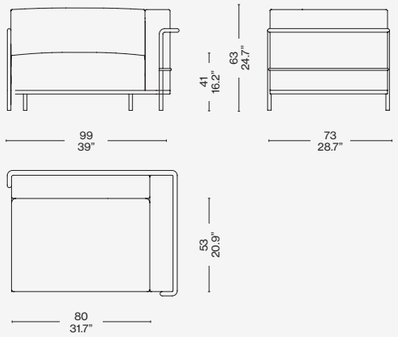


## Identifying marks and production numbers

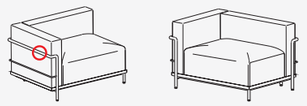

Cassina LC PJ CP N°..... Le Corbusier® Perriand® Jeanneret®

Scan the QR code to access all product information
on the Cassina website.

Cassina




# AEO

Designed by **Paolo Deganello, 1973**

# AEO

Designed by **Paolo Deganello,** 1973



The Aeo chair was the last product designed in 1973 by Paolo Deganello with the Archizoom group as an unconventional interpretation of a contemporary armchair. Using experimental materials, the piece was originally available for self-assembly. A wide array of upholstery options were on offer, which enhanced the chair's potential for personalisation. The quintessence of functionality and versatility, AEO is thus typical of a Cassina piece, since it can be taken apart and washed, while being light and comfortable, the perfect partner for any space and style.

IT Aeo è l'ultimo prodotto progettato da Paolo Deganello con il gruppo Archizoom nel 1973, come interpretazione non-convenzionale della poltrona moderna. Grazie all'uso sperimentale dei materiali, il modello veniva inizialmente proposto smontato in modo da consentire al cliente di assemblarlo autonomamente. La poltrona era offerta in una vasta gamma di rivestimenti che, insieme al concetto di componibilità, permettevano di personalizzare il prodotto liberamente. AEO è la quintessenza della praticità e della versatilità degli arredi Cassina, poiché riunisce in un unico oggetto molteplici caratteristiche come la smontabilità, la lavabilità, la leggerezza e la comodità, che la rendono facilmente adattabile a qualsiasi ambiente e stile.

DE Aeo ist das letzte Produkt der Gruppe Archizoom, das 1973 von Paolo Deganello als unkonventionelle Interpretation des modernen Sessels entworfen wurde. Dank der experimentellen Verwendung der Materialien wurde das Modell anfänglich zerlegt geliefert, damit es der Kunde autonom zusammenstellen konnte. Der Sessel wurde mit vielen verschiedenen Bezügen angeboten, die gemeinsam mit dem Konzept der Modularität die freie Personalisierung des Produktes gestatteten. AEO ist die Quintessenz der praktischen und vielseitigen Verwendung der Cassina-Einrichtungsobjekte. Es vereint zahlreiche Merkmale wie Zerlegbarkeit, Waschbarkeit, Leichtigkeit und Bequemlichkeit in einem einzigen Objekt, dank derer es ganz einfach an jedes Ambiente und jeden Stil angepasst werden kann.

FR Aeo est le dernier produit dessiné par Paolo Deganello avec le group Archizoom en 1973 comme une interprétation non conventionnelle du fauteuil moderne. Grâce à l'utilisation expérimentale des matériaux, le modèle a d'abord été proposé démonté afin de permettre au client de l'assembler de façon autonome. Le fauteuil était proposé dans une vaste gamme de revêtements qui, avec le concept de modularité, permettait de personnaliser librement le produit. AEO est la quintessence de la fonctionnalité et de la polyvalence des meubles Cassina, du fait qu'il combine en un seul objet de nombreuses caractéristiques telles que la démontabilité, la lavabilité, la légèreté et la commodité, qui permette de l'adapter facilement à n'importe quel environnement et style.

EN Structure

· Tubular steel seat frame painted grey.
· Tubular metal backrest frame and steel plate painted beige.
Cushion padding
· Polyurethane foam.
· Resin-treated polyester fibre wadding paired with light velvet.
Upholstery
· Fabric or leather.
· Grey canvas seat cushion support.
Base
· Grey plastic.

IT Struttura

· Telaio sedile in tubolare d'acciaio verniciato di colore grigio.
· Telaio schienale in tubolare e piatto d'acciaio verniciato di colore beige.
Imbottitura del cuscino
· Poliuretano espanso.
· Ovatta in fibra di poliestere resinata accoppiata con vellutino.
Rivestimento
· Tessuto o pelle.
· Supporto cuscino seduta in tela grigia.
Basamento
· In materiale plastico di colore grigio.

DE Struktur

· Rahmen Sitzfläche aus Stahlrohr mit grauer Lackierung.
· Rahmen Rückenlehne aus Stahlrohr und Stahlplatte mit beiger Lackierung.
Polsterung des Kissens
· Polyurethanschaum.
· Geharzte Polyesterfaserwatte mit Samtbeschichtung.
Bezug
· Stoff oder Leder.
· Sitzkissenhalterung aus grauem Stoff.
Gestell
· Aus grauem Kunststoffmaterial.

FR Structure

· Cadre de l'assise en acier tubulaire peint de couleur grise.
· Cadre de l'assise en acier tubulaire et plat, peint de couleur beige.
Rembourrage du coussin
· Mousse de polyuréthane.
· Ouate en fibre de polyester résinée accouplée à un velours léger.
Revêtement
· Tissu ou cuir.
· Support du coussin d'assise en toile grise.
Piétement
· En matière plastique de couleur grise.

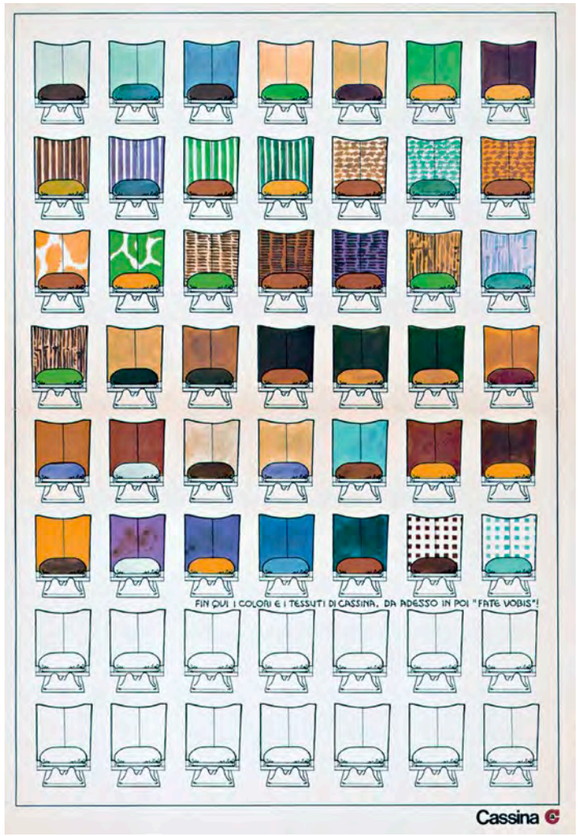


Aeo poster, 1973. Archivio storico Cassina.

650 03/08

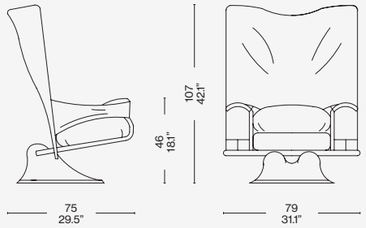


Scan the QR code to access all product information on the Cassina website.

Cassina



# AKI BIKI
# CANTA

Designed by **Toshiyuki Kita,** 2000

# AKI BIKI CANTA

Designed by **Toshiyuki Kita,** 2000

A design that responds to the needs of modern-day society and the rhythms of life in the era of the home office, where the technology is “always on”, as much in the home as it is in the work space. The objective was to create a mobile sitting-room in the form of a comfortable and dynamic armchair that could swivel through 360 degrees, while also being comfortable. Suited to many contexts, including the “soft contract” setting, this chair is also available with an arm-rest on either side, one of which can serve as a head-rest. Available in either leather or fabric covers, as well on castors.



IT Un progetto che risponde alle esigenze della società moderna e al ritmo di vita nell’era dell’home office, dove gli strumenti tecnologici sono sempre connessi sia in ufficio che a casa. Il design nasce dalla volontà di creare un salotto mobile, caratterizzato da una poltrona confortevole e dinamica, dotata di rotazione a 360 gradi e funzionalità relax. Facilmente posizionabile anche in ambito soft contract, il modello presenta anche un’opzione con doppio bracciolo, di cui uno a geometria variabile che consente l’utilizzo come poggiatesta. Disponibile con rivestimento in pelle e tessuto e nella versione con rotelle.

DE Ein Projekt, das den Bedürfnissen der modernen Gesellschaft und dem Lebensrhythmus in der Ära des Home Office gerecht wird, wo technologische Instrumente stets verbunden sind, im Büro wie zu Hause. Das Design entsteht aus dem Willen heraus, ein mobiles Wohnzimmer zu schaffen, das durch einen bequemen und dynamischen Sessel gekennzeichnet ist, der sich um 360 Grad drehen kann und eine Relax-Funktion aufweist. Einfach positionierbar auch im Soft-Objektbereich. Das Modell bietet auch eine Option mit doppelter Armlehne, davon eine mit variabler Geometrie, die die Verwendung als Kopfstütze ermöglicht. Erhältlich mit Bezug aus Leder und Stoff und in der Ausführung mit Rädern.

FR Un projet qui répond aux exigences de la société moderne et au rythme de vie dans l’ère du bureau à domicile, où les outils technologiques sont toujours connectés, tant au bureau qu’à la maison. Son design est né du désir de créer un salon mobile, caractérisé par un fauteuil confortable et dynamique offrant une rotation à 360 degrés et une fonctionnalité de détente. Ce modèle facile à positionner, y compris dans le cadre du soft contract, présente aussi une option avec double accoudoir, dont l’un, à géométrie variable, sert aussi d’appui-tête. Disponible avec un revêtement en cuir et en tissu et dans une version avec roulettes.

## EN Structure

· Frame in tubular steel
with elastic belts.
· Frame in black coated tubular
steel.
Upholstery
· Polyurethane foam.
· Resin polyester wadding
coupled with light velvet.
Cover
· Fabric or leather.
Base
· Five-star steel base
and black polyurethane.
· Five-star die-cast aluminium base,
coating with metallic grey color.
Base supports
· Black plastic castors.
· Black plastic sliding supports.

## IT Struttura

· Telaio in tubolare d'acciaio dotato
di cinghiatura elastica.
· Telaio in tubolare d'acciaio verniciato
di colore nero.
Imbottitura
· Poliuretano espanso schiumato
a freddo.
· Ovatta in fibra di poliestere
resinata accoppiata con vellutino.
Rivestimento
· Tessuto o pelle.
Basamento
· Base a cinque razze in acciaio e
poliuretano integrale di colore nero.
· Base a cinque razze
in pressofusione d'alluminio,
verniciatura di colore grigio
metallizzato.
Appoggi a terra
· Ruote in materiale plastico
di colore nero.
· Scivoli in materiale plastico
di colore nero.

## DE Struktur

· Rahmen aus Stahlrohr, mit
elastischen Riemen.
· Rahmen aus Stahlrohr mit schwarzer
Lackierung.
Polsterung
· Kalt geschäumter
Polyurethanschaum.
· Geharzte Polyesterfaserwatte,
beschichtet mit leichtem Samt.
Bezug
· Stoff oder Leder.
Untergestell
· Fünfarmige Basis aus Stahl und
Integral-Polyurethan, Farbe Schwarz.
· Fünfarmige Basis aus
Aluminiumdruckguss mit Lackierung
Grau-Metallic.
Bodenauflagen
· Rollen aus schwarzem
Kunststoffmaterial.
· Gleiter aus schwarzem
Kunststoffmaterial.

## FR Structure

· Cadre en acier tubulaire doté de
sangles élastiques.
· Cadre en acier tubulaire peint de
couleur noire.
Rembourrage
· Mousse de polyuréthane faite à froid.
· Ouate en fibre de polyester résinée
accouplée à un velours léger.
Revêtement
· Tissu ou cuir.
Piétement
· Base à cinq rayons en acier et
polyuréthane intégral de couleur noire.
· Base à cinq rayons en aluminium
moulé sous pression, peinture de
couleur gris métallisé.
Appuis au sol
· Roulettes en matière plastique noire.
· Patins en matière plastique noire.



Aki

K06 01

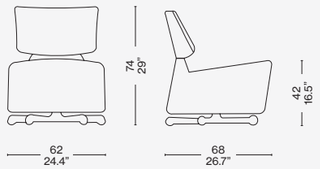


K06 04

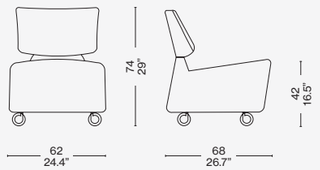


Biki

K06 02

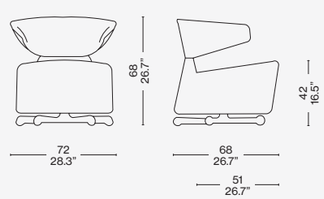


K06 05

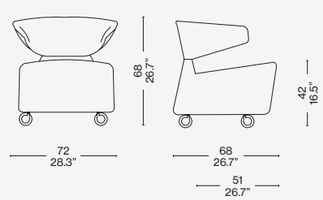


Canta

K06 03

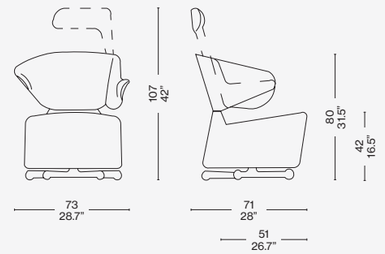


K06 06

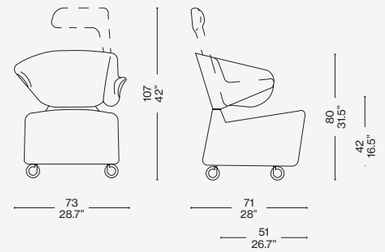


Scan the QR code to access all product information
on the Cassina website.


Cassina
ANTROPUS
Designed by Marco Zanuso, 1949 Produced Cassina, 2015
CAROL SPENSER'S STYLE
COBRA



COVER AND TOP
ANTROPUS armchair, Lincoln 13L570. ESOSOFT sofa, Lima 13L590, aluminium strcture. ESOSOFT COFFEE TABLE, glossy aluminium structure, green colored glass.

# ANTROPUS

**Cassina iMaestri Collection**

Designed by **Marco Zanuso,** 1949 Produced **Cassina,** 2015



Antropus was created at the end of the 1940s when Marco Zanuso was commissioned to design the sets for the Italian-language version of Thornton Wilder's play The Skin of Our Teeth, which was dubbed "La Famiglia Antropus" in Italian, and was performed at the Piccolo Teatro in Milan. The architect worked to produce an armchair fully upholstered in foam rubber; at the time, this material was considered highly innovative and was being promoted for use in domestic furniture-making for its expressive, and industrial ergonomic potential. The present-day version of this chair features polyurethane foam CFC free. This lends itself to creating a oversized and comfortable seat and back-rest that fit snugly into the slender, curving profile of the side panels.

IT Antropus nasce alla fine degli anni '40, in occasione della messa in scena della commedia "La Famiglia Antropus", ad opera di Thornton Wider, per la quale Marco Zanuso viene chiamato a curare la scenografia del Piccolo Teatro di Milano. L'architetto crea una poltrona interamente rivestita in gommapiuma, all'epoca considerato un materiale altamente innovativo, promosso nell'ambito dell'arredamento domestico per le sue elevate potenzialità espressive, ergonomiche e industriali. La realizzazione odierna in poliuretano espanso schiumato consente di modellare uno schienale e una seduta dalle forme ampie e comode, contenute dal profilo netto e sinuoso dei pannelli laterali.

DE Antropus entstand gegen Ende der 40er Jahr anlässlich der Aufführung der Komödie „The skin of our teeth" (La Famiglia Antropus) von Thornton Wilder am Piccolo Teatro in Mailand, mit deren Bühnengestaltung Marco Zanuso beauftragt worden war. Gestaltet der Architekt einen Sessel, der vollkommen mit Schaumgummi überzogen ist, einem Material, das zur damaligen Zeit als besonders innovativ galt und aufgrund seines ausdrucksStarcken, ergonomischen und industriellen Potentials im Wohnbereich Einzug hielt. Die heutige Version aus Polyurethanschaum gestattet die Modellierung von Rückenlehne und Sitzfläche, die sich durch breite, bequeme Formen auszeichnen und durch das reine und geschwungene Profil der Seitenpaneele abgegrenzt werden.

FR Antropus est né à la fin des années 1940, à l"occasion de la mise en scène de la comédie « La Famiglia Antropus », par Thornton Wider, pour laquelle il avait été demandé à Marco Zanuso de créer la scénographie, au Piccolo Teatro de Milan. L'architecte a créé un fauteuil entièrement revêtu de caoutchouc mousse, considéré à l"époque comme un matériau très innovant, promu dans le domaine de l"ameublement ménager pour son fort potentiel expressif, ergonomique et industriel. La fabrication actuelle en mousse de polyuréthane permet de façonner un dossier et une assise aux formes larges et confortables, délimitées par le profil net et sinueux des panneaux latéraux.

EN Inner structure

· Frame in steel rod with elastic bands.
Padding
· Cold moulded polyurethane foam.
· Flexible polyurethane foam.
· Polyester padding with resin along with light velvet.
· Feet in black plastic material.
Quilted upholstery
· Quilted fabric quilted leather.
The model is also available in an iconic edition with upholstery in Lincoln 13L578

IT Struttura interna

· Telaio in tubolare d'acciaio dotato di cinghie elastiche.
Imbottitura
· Poliuretano espanso schiumato a freddo.
· Poliuretano espanso flessibile.
· Ovatta in fibra di poliestere resinata accoppiata con vellutino.
· Piedini in materiale plastico di colore nero.
Rivestimento
· Tessuto o pelle.
Il modello viene proposto anche in edizione iconica con rivestimento in Lincoln 13L578

DE Innenstruktur

· Rahmen aus Stahlrohr, mit elastischen Riemen.
Polsterung
· Kalt geschäumter Polyurethanschaum.
· Flexibler Polyurethanschaum.
· Geharzte Polyesterfaserwatte mit Samtbeschichtung.
· Füßchen aus schwarzem Kunststoffmaterial.
Bezug
· Stoff oder Leder.
Das Modell wird auch in der ikonischen Edition mit Bezug aus Lincoln 13L578 angeboten

FR Structure interne

· Cadre en acier tubulaire doté de sangles élastiques.
Rembourrage
· Mousse de polyuréthane faite à froid.
· Mousse de polyuréthane flexible
· Ouate en fibre de polyester résinée accouplée à un velours léger.
· Embouts en matière plastique noire.
Revêtement
· Tissu ou cuir.
Ce modèle est également disponible dans une édition iconique avec revêtement en Lincoln 13L578



720 01/91

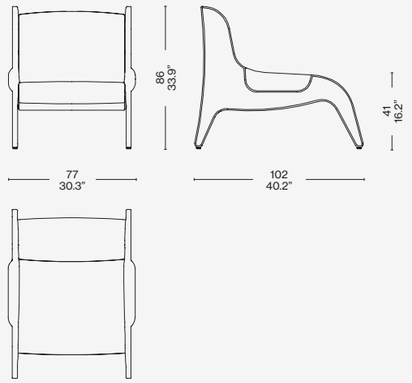


Identifying marks and production numbers

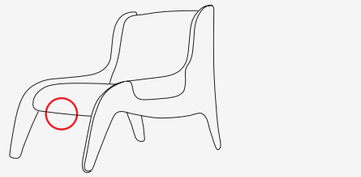

Cassina N°.....

Scan the QR code to access all product information on the Cassina website.

Cassina



# AUCKLAND

Designed by **Jean Marie Massaud,** 2005

# AUCKLAND

Designed by **Jean Marie Massaud**, 2005

In designing Auckland, Jean Marie Massaud undertakes a restatement, in a contemporary key, of the classic lounge chair, which serves to reconfirm the original looks and comfort of this timeless classic. The seat of this swivel chair, available in black or white with optional foot-rest, is characterised by the seat's shell-shaped structure, left deliberately exposed to evoke the armour worn by Kendo fighters. The shell protects the upholstered parts of the chair and is linked to the four-spoked base by a cantilevered metal support. This unusual arrangement confers a very faint, yet pleasurable, oscillating movement. The chair is complemented by a head-rest adjustable to eight height-options.



IT Con Auckland Jean Marie Massaud rivisita in chiave moderna la classica loungechair, riconfermando l'estetica originale e confortevole di questo modello intramontabile. La poltrona girevole con poggiapiedi, sempre declinata nei toni del bianco o nero, si distingue per il sedile a forma di conchiglia, volutamente esposto per sembrare un'armatura e dunque evocare la tradizione Kendo. La custodia protegge gli elementi imbottiti adattandosi alla stele del piedistallo, definita da una lamina a sbalzo con quattro raggi di sostegno. Un abbinamento eccentrico e insolito, che conferisce alla base un movimento oscillante, appena percepibile ma estremamente piacevole. Il design si completa di poggiatesta regolabile in otto diverse altezze.

DE Mit dem Entwurf von Auckland unternimmt Jean Marie Massaud eine Neufassung des klassischen Lounge Chairs in einem zeitgenössischen Stil, die dazu dient, das ursprüngliche Aussehen und den Komfort dieses zeitlosen Klassikers erneut zu bestätigen. Die Sitzfläche dieses Drehsessels, erhältlich in schwarzer oder weißer Schale mit optionaler Fußstütze, zeichnet sich durch die schalenförmige Struktur der Sitzfläche aus, die bewusst freigelegt wurde, um an die Rüstungen der Kendo-Kämpfer zu erinnern. Die Schale schützt die Polsterteile des Stuhls und ist durch eine freitragende Metallstütze mit dem Vierspeichen-Untergestell verbunden. Diese ungewöhnliche Anordnung verleiht eine sehr leichte, aber angenehme, oszillierende Bewegung. Der Sessel verfügt über eine achtfach höhenverstellbare Kopfstütze.

FR Avec Auckland, Jean Marie Massaud revisite la chaise longue classique dans une touche moderne, réaffirmant l'esthétique originale et confortable de ce modèle intemporel. Le fauteuil pivotant avec repose-pieds, également disponible dans les tons blanc ou noir, se distingue par l'assise en forme de coquille, volontairement exposée pour ressembler à une armure et évoquer ainsi la tradition Kendo. Le boîtier protège les éléments rembourrés en s'adaptant à la stèle du socle, définie par une tôle en porte-à-faux avec quatre poutres de support. Une combinaison excentrique et inhabituelle, qui donne à la base un mouvement oscillant, à peine perceptible mais extrêmement agréable. Le design est complété par un appui-tête réglable en huit hauteurs différentes.

EN Internal structure

· Frame in tubular steel, coating in black powder only for the ottoman. Four-spoke base for the armchair / round base for the ottoman
· Steel plate, matt white or matt black epoxy powder coating.
· Sliding base supports in neutral color plastic material (nylon) for the armchair, adhesive felt disc for the ottoman.
Shell
· Fibreglass, glossy polyester paint in the colours white (RAL 9010) or black (Carbon Black).
Upholstery
· Polyurethane foam.
· Resin polyester wadding coupled with light velvet.
Cover
Fabric or leather.

IT Struttura interna

· Telaio in tubolare d'acciaio, verniciatura a polvere di colore nero solo per il pouf.
Basamento a 4 razze poltrona / base tonda pouf
· In piatto di acciaio, verniciatura a polvere epossidica di colore bianco opaco o nero opaco.
· Scivoli in materiale plastico (nylon) di colore neutro (per la poltrona), disco di feltro adesivo (per il pouf).
Scocca
· In fibra di vetro, verniciatura poliestere lucido colore bianco (RAL 9010) o nero (Carbon Black).
Imbottitura
· Poliuretano espanso schiumato a freddo.
· Ovatta in fibra di poliestere resinata accoppiata con vellutino.
Rivestimento
· Tessuto o pelle.

DE nterne Struktur

· Rahmen aus Stahlrohr, Beschichtung in Schwarzpulver nur für die Ottomane. Vierspeichen-Fuß für den Sessel / Rundfuß für die Ottomane
· Stahlplatte, mattweiße oder mattschwarze Epoxid-Pulverbeschichtung.
· Untergestelle aus neutralem Kunststoff (Nylon) für den Sessel, klebende Filzscheibe für den Hocker.
Schale
· Glasfaser, glänzender Polyesterlack in den Farben weiß (RAL 9010) oder schwarz (Carbon Black).
Polster
· Polyurethanschaum.
· Harz-Polyester-Wattierung.
Polsterung
· Stoff oder Leder.

FR Structure interne

· Structure tubulaire en acier, poudre noire uniquement pour le pouf. Piètement fauteuil 4 pieds / piètement pouf rond
· En tôle d'acier, poudre époxy blanc mat ou noir mat.
· Glissières en plastique (nylon) de couleur neutre (pour le fauteuil), disque feutre adhésif (pour le pouf).
Corps
· En fibre de verre, peinture polyester brillante blanche (RAL 9010) ou noire (Carbon Black).
Rembourrage
· Polyuréthane expansé à froid.
· Ouate de fibre de polyester résiné couplée à du velours.
Revêtement
· Tissu ou cuir.

277_11-12

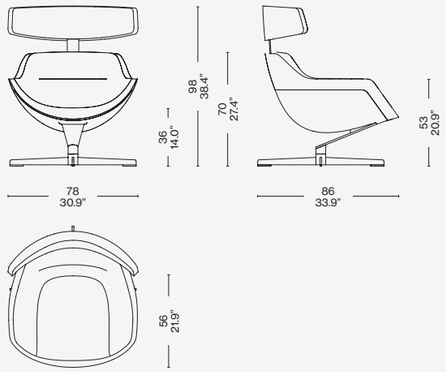


277_21-22

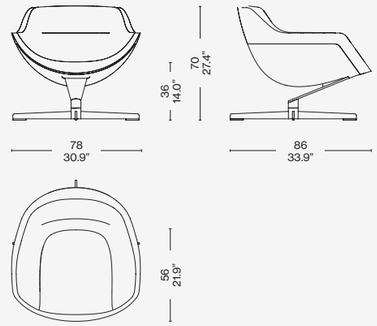


277_41-42




Scan the QR code to access all product information on the Cassina website.

Cassina



# BACK-WING ARMCHAIR

Designed by **Patricia Urquiola,** 2019



COVER
BACK-WING ARMCHAIR, american walnut, Naturale ZZ leather 13Z361. SENGU LOW TABLE, black stained oak, Nero Marquina marble base.

LEFT
BACK-WING armchair, ashwood stained black, Extra leather 13Y253. “9” low table, Carrara marble, coffee colour glass top. NUAGE bookcase, natural oak. Rug PAGLIETTA fango.

# BACK–WING ARMCHAIR

Designed by **Patricia Urquiola,** 2019



This comfy armchair has the same distinctive aesthetics as the Back-Wing chair designed in 2018. The armchair's frame, available in six colours, is composed of large solid wood sections which highlight Cassina's expertise in wood craftsmanship. Like the Back-Wing chair, its ergonomic and enveloping backrest wraps elegantly around the body while the folds on the sides, like small wings, act as armrests, making it particularly comfortable to sink into and with generous proportions. The armchair, with Seat in flexible polyurethane foam and upholstered in both leather and fabric from the Cassina Collections, is elegantly completed with piping that neatly traces and defines the profile of the armchair's backrest.

IT Questa comoda poltrona ha la stessa estetica distintiva della sedia Back-Wing introdotta nel 2018. La struttura della poltrona, disponibile in sei colori, è composta da ampie sezioni in legno che mettono in evidenza la capacità di Cassina nella lavorazione del legno. Il suo schienale ergonomico e avvolgente, come quello della sedia Back-Wing, gira elegantemente intorno al corpo mentre le pieghe sui lati, come delle piccole ali, fungono da braccioli, rendendo la seduta ancora più comoda e di proporzioni generose. La poltrona, con seduta in poliuretano espanso flessibile schiumato e rivestita in pelle o in tessuto delle Collezioni Cassina, è elegantemente completata da un profilo che delimita e definisce il disegno dello schienale della poltrona.

DE Dieser bequeme Sessel weist die gleiche einprägsame Ästhetik wie der Sessel Back-Wing auf, der 2018 zum ersten Mal vorgestellt wurde. Die Struktur des Sessels, die in sechs Farben erhältlich ist, besteht aus großzügigen Holzabschnitten, die das Geschick von Cassina bei der Holzbearbeitung in den Vordergrund rücken. Seine ergonomische, einhüllende Rückenlehne sorgt wie beim Sessel Black-Wing für eine elegante Umfassung des Körpers. Die Falten an den Seiten, die wie kleine Flügel wirken, fungieren als Armlehnen und machen den Sessel noch bequemer und verleihen ihm noch üppigere Proportionen. Die Sitzfläche des Sessels ist aus flexiblem Polyurethanschaum und mit Leder oder Stoff aus den Cassina-Kollektionen bezogen. Der Sessel wird durch ein elegantes Profil vervollständigt, das die Silhouette der Rückenlehne abgrenzt und definiert.

FR Ce fauteuil confortable a la même esthétique distinctive que la chaise Back-Wing lancée en 2018. La structure du fauteuil, disponible en six couleurs, se compose de larges sections en bois qui soulignent la capacité de Cassina à travailler le bois. Son dossier ergonomique et enveloppant, comme celui de la chaise Back-Wing, tourne élégamment autour du corps, tandis que les plis sur les côtés, comme de petites ailes, servent d'accoudoirs, en rendant l'assise encore plus commode et abondante. Le fauteuil, avec son assise en mousse de polyuréthane flexible, revêtue de cuir ou de tissu des Collections Cassina, est élégamment complété par un profil qui définit et délimite le design du dossier du fauteuil.

EN Base

· Solid ash (finishing as per pricelist) or walnut.
Feet
· Black, anti-slip, printed plastic.
Seat frame
· Steel tubular with elastic belts.
Shell
· In rigid polyurethane.
Internal padding
· Flexible polyurethane foam.
· Polyester wadding with resin coupled with light velvet.
Upholstery
· Fabric or leather.

IT Basamento

· In legno massello di frassino (verniciato nelle finiture indicate a listino) o noce canaletto.
Piedini stampati
· In materiale plastico antiscivolo nero.
Telaio sedile
· In tubolare di acciaio dotato di cinghie elastiche.
Scocca
· In poliuretano rigido.
Imbottitura interna
· In poliuretano espanso flessibile.
· Ovatta in fibra di poliestere resinata accoppiata con vellutino.
Rivestimento
· Tessuto o Pelle.

DE Gestell

· Aus Massivesche (mit Lackierung in den in der Preisliste angegebenen Finishlösungen) oder in Amerikanischer nußbaum.
Füße
· Geformte aus rutschfestem schwarzem Kunststoffmaterial.
Sitzstruktur
· Aus röhrenförmigem Stahl mit elastischen Gurten
Aufbau
· Aus Hartpolyurethan.
Innere Polsterung
· Aus flexiblem Polyurethanschaum.
· Harzpolyesterfaserwatte in Verbindung mit leichtem Samt.
Bezug
· Stoff oder Leder.

FR Base

· En frêne massif (peint dans les finitions indiquées sur la liste de prix) ou en noyer américain.
Embouts
· Moulés en matière plastique noire antidérapante.
Cadre d'assise
· En acier tubulaire doté de sangles élastiques.
Coque
· En polyuréthane rigide.
Rembourrage interne
· En mousse de polyuréthane flexible.
· Ouate en fibre de polyester résinée couplée à un velours léger.
Revêtement
· Tissu ou Cuir.

CERTIFIED PRODUCT Cassina Pro CERTIFIED PRODUCT





571 14/12

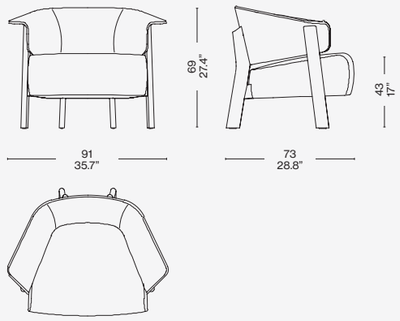


Scan the QR code to access all product information on the Cassina website.

Cassina



# CAPITOL COMPLEX ARMCHAIR

Hommage à **Pierre Jeanneret** Produced **Cassina,** 2019





PREVIOUS PAGE
CAPITOL COMPLEX ARMCHAIR, oak stained dark walnut, Fortuny 13F736. BIO-MBO bed, Otterlo 13O051. SHADOWMOON lamp. BIO-MBO bedside table, american walnut. MULTI PLAID blanket, muschio. SAHARA GRID rug.

COVER, TOP AND LEFT
CAPITOL COMPLEX ARMCHAIR, black stained oak, leather 13Z361. DRESS-UP! sofa and ottoman, Luxor 13L029. LEBEAU WOOD LOW TABLE coffee tables, black stained ashwood, Portoro marble top - Calacatta marble top. ATACAMA 3 rug, rosa antico.





# CAPITOL COMPLEX ARMCHAIR

Hommage à **Pierre Jeanneret** Produced **Cassina,** 2019



Included in UNESCO's 2016 Cultural Heritage list, the extraordinary architecture of Le Corbusier's Capitol Complex, designed by Chandigarh in 1951, has received accolades for its celebration of an independent nation open to modernity. The Haute Cour, along with the Secretariat and the Assemblée wing, make up the core of Chandigarh's Capitol Complex. The rooms were filled with overstuffed armchairs, all exhibiting the same "V" support structure theme. The only exposed wooden parts are the rests, connecting crossbars, and the external joints between the arms and the backrest. The armrests' padding almost completely envelops them, creating the outline of a rounded, geometric shape, that along with the distinct seat and back cushioning, offer an immediate sense of comfort without abandoning their elegance and simplicity. Cassina's reissue offers the classic version in teak, and three versions in natural and stained black oak natural, stained black and stained dark walnut oak.

IT L'inclusione nella lista del patrimonio mondiale UNESCO avvenuta nel 2016 ha suscitato un grande interesse verso il Capitol Complex di Le Corbusier, una straordinaria opera architettonica realizzata a Chandigarh nel 1951 per celebrare l'indipendenza di una nazione che si apre alla modernità. L'Haute Cour, insieme al Secretariat e all'edificio dell'Assemblée, costituisce il nucleo fondativo del Capitol Complex di Chandigarh. Nelle sue sale erano presenti comode poltrone dalla corposa imbottitura. In esse si ritrova lo schema compositivo degli arredi caratterizzati dalla tipologia a "V" dei sostegni. Gli appoggi, insieme ai traversi di connessione e alla parte finale di giunzione dei braccioli con lo schienale, sono le uniche parti in legno a vista. L'imbottitura del bracciolo avvolge quasi completamente il bracciolo, disegnando di testa una geometrica sagoma arrotondata, e insieme ai cuscini sedile e schienale nitidamente distinti, restituisce una idea di comfort immediata, non disgiunta da eleganza e semplicità. La riedizione Cassina propone oltre alla storica versione in teak, tre versioni in rovere naturale, tinto nero e tinto noce scuro.

DE Die Aufnahme in die UNESCO-Welterbeliste im Jahre 2016 erweckte großes Interesse gegenüber Le Corbusiers Capitol Complex, einem außerordentlichen architektonischen Bauwerk, das 1951 in Chandigarh errichtet wurde, um die Unabhängigkeit einer Nation zu feiern, die sich der Moderne öffnet. Der Haute Cour stellt zusammen mit dem Secretariat und dem Gebäude der Assemblée den ursprünglichen Kern des Capitol Complex in Chandigarh dar. In seinen Sälen waren bequeme Sessel mit üppiger Polsterung vorhanden, in denen sich das Kompositionsschema der Einrichtungsobjekte wiederfindet, die durch ihre „V"-förmigen Stützen gekennzeichnet waren. Die Auflagen sind zusammen mit den Verbindungs-Querträgern und dem abschließenden Teil, der Armlehnen mit Rückenlehne vereint, die einzigen sichtbaren Elemente aus Holz. Die Polsterung der Armlehne umhüllt diese beinahe vollkommen und zeichnet eine geometrische, abgerundete Form. Zusammen mit den Kissen von Sitzfläche und Rückenlehne, die sich klar abheben, vermittelt sie eine Vorstellung von unmittelbarem Komfort, bei der Eleganz und Einfachheit nicht zu kurz kommen. Die Neuauflage von Cassina bietet außer der historischen Version aus Teakholz drei weitere, eine aus Eiche natur, Eiche schwarz, und Eiche dunkel nussbaum gebeizt.

FR L'inscription sur la liste du patrimoine mondial de l'UNESCO en 2016 a suscité un grand intérêt pour le Complexe du Capitole de Le Corbusier, une œuvre architecturale extraordinaire construite à Chandigarh en 1951 pour célébrer l'indépendance d'une nation qui était en train de s'ouvrir à la modernité. La Haute Cour, avec le Secrétariat et le bâtiment de l'Assemblée, constitue le noyau fondateur du Complexe du Capitole de Chandigarh. Dans ses salles se trouvaient des fauteuils commodes, avec un rembourrage abondant. On y retrouve le schéma de composition des meubles caractérisés par le type en « V » des supports. Les supports, ainsi que les traverses de liaison et la partie finale de jonction des accoudoirs avec le dossier, sont les seules parties en bois apparent. Le rembourrage de l'accoudoir l'enveloppe presque entièrement, en créant en tête une forme géométrique arrondie et, avec les coussins d'assise et de dossier clairement distingués, donne une idée de confort immédiat, non sans élégance et simplicité. En plus de la version historique en teck, la réédition de Cassina propose trois versions en chêne naturel, teinté noir et teinté noyer foncé.

EN Frame

· Solid oak or Burmese teak.
Finishing as per pricelist.
Feet
· Black plastic glides.
Padding
· Polyurethane foam in varying density.
Light velvet
· Fabric or leather.

IT Struttura

· Legno massello di rovere o teak burma disponibile nelle finiture indicate a listino.
Piedino
· Scivolo in materiale plastico di colore nero.
Imbottito
· Poliuretano espanso a densità differenziata.
Vellutino
· Tessuto o Pelle.

DE Struktur

· Massiveiche oder massives Burma Teak in den in der Preisliste angegebenen Finishlösungen verfügbar.
Fuß
· Gleiter aus schwarzem Kunststoffmaterial
Gepolstert.
· Polyurethanschaum mit unterschiedlicher Dichte
Leichter Samt.
· Stoff oder Leder

FR Structure

· Chêne ou teck Burma massif, disponible dans les finitions indiquées sur la liste de prix.
Embout
· Patin en matière plastique de couleur noire.
Rembourré
· Mousse de polyuréthane à densité différenciée.
Velours léger
· Tissu ou cuir.

CERTIFIED PRODUCT Cassina Pro CERTIFIED PRODUCT

ONLY FOR THE VERSIONS
SHOWN ON THE PRICE LIST



053 21

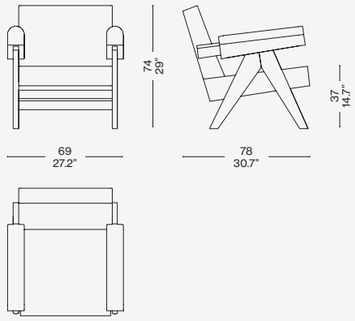


Scan the QR code to access all product information
on the Cassina website.




**SENGU BOLD**
lookbold (L) girasole

**CAPITOL COMPLEX ARMCHAIR**
leather ZZ nero, black oak structure

**SENGU COFFEE TABLE**
trasparent glass, black structure

**VELIERO**
black ash

**WAX STONE FLOOR**
stainless steel structure, murano glass

**MOKORO**
beige base and white relief

**9**
grigio carnico marble base, glass top

**MODULAR IMMAGINATION**
polyurethan, recycled wood structure

**LES GRANDS TRANS-PARENTS**
glass



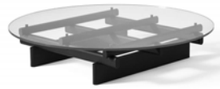
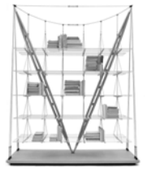

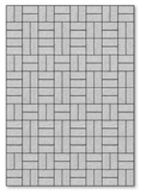










**BOWY SOFA**
look (L) bianco

**CUSHIONS**
look (L): bianco, cemento leather (ZZ) tabacco

**CAPITOL COMPLEX ARMCHAIR**
ortigia (L) vino, oak stained dark walnut

**BOWY TABLE**
amaranto lacquered base, blu notte and natural oak top

**NUVOLA ROSSA**
lacquered black beechwood

**POLYSHAPE**
blue

**SAHARA GRID**
grigio ghiaccio

**GIBBOUS**
mirror





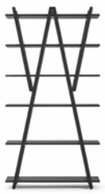




# TOTAL LOOK SUGGESTIONS

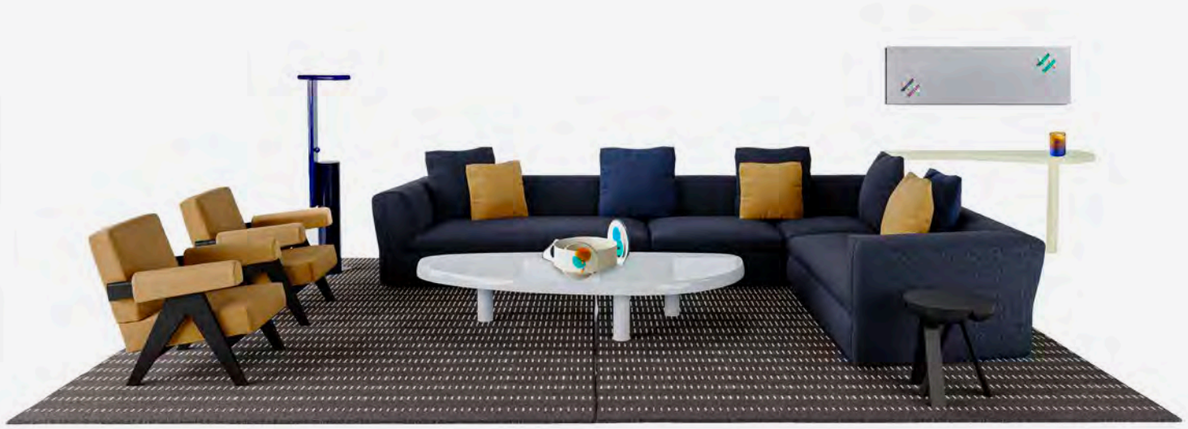

**DRESS-UP!**
luxor (L) blu notte

**CUSHIONS**
luxor (L): blu notte, blu cina osaka (O): cannella

**CAPITOL COMPLEX ARMCHAIR**
osaka (O) cannella, oak stained black

**TABLE BASSE EN FORME LIBRE**
polvere

**CONSOLE DORON**
crema

**POLYSHAPE**
blue

**JANUBI**
antracite base and bianco relief

**SIDE TABLE NO. 2**
black fenix veneer







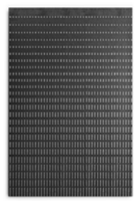


Cassina



# CORNARO

Designed by **Carlo Scarpa,** 1973 Produced **Cassina,** 2024

# CORNARO

Cassina LAB

**Cassina iMaestri Collection**

Designed by **Carlo Scarpa,** 1973 Produced **Cassina,** 2024



Originally a sofa designed by Carlo Scarpa in 1973, Cornaro celebrates the graceful encounter of two opposites: on one hand, the geometric rigour of the base that embraces the seat, on the other, the generous padding in the seat cushions set within a sculptural wooden frame. The balance of contrasting shapes defines an armchair in which every detail was meticulously curated to highlight the original aesthetic of the model, like the exposed thin black saddle leather laces contained inside a grommet developed to simplify connecting the backrest to the structure. Cornaro is also available as a sofa and a two- or three-seat end element. The proportions have been updated, increasing their height and depth, with in-depth research and development work carried out in close collaboration with Tobia Scarpa

IT Nato come divano da un progetto di Carlo Scarpa nel 1973, Cornaro celebra l'incontro felice di due opposti: da un lato il rigore geometrico della base che abbraccia la seduta, dall'altro le imbottiture generose incastonate nella scultorea struttura in legno. L'equilibrio di forme contrastanti definisce una poltrona in cui ogni dettaglio è curato meticolosamente per mettere in risalto l'estetica originale del modello, come i sottili lacci in cuoio nero a vista custoditi all'interno di una guarnizione sviluppata per facilitare il collegamento dello schienale alla struttura. Cornaro è disponibile anche come divano ed elemento terminale a due o a tre posti. Le proporzioni sono state aggiornate, aumentandone altezza e profondità, con un approfondito lavoro di ricerca e sviluppo svolto in stretta collaborazione con Tobia Scarpa.

DE Cornaro ist als Sofa aus einem Projekt von Carlo Scarpa im Jahr 1973 entstanden und feiert das gelungene Aufeinandertreffen von zwei Gegensätzen: auf der einen Seite die geometrische Strenge des Untergestells, das den Rahmen der Sitzfläche bildet, und auf der anderen Seite die großzügigen Polsterungen, die von einem skulpturalen Gestell aus Holz eingefasst sind. Die Harmonie der gegensätzlichen Formen schafft einen Sessel, bei dem jedes Detail sorgfältig durchdacht ist, um das Originaldesign des Modells zu unterstreichen, wie die schmalen schwarzen Lederschnüre in Sicht, die durch eine Hülse geführt werden, um die Rückenlehne mit dem Holzgestell zu verbinden. Cornaro ist auch in der Version als Sofa oder als Zweisitzer- oder Dreisitzer-Abschlusselement erhältlich. Die Proportionen wurden basierend auf einer tiefgehenden Forschungs- und Entwicklungsarbeit überarbeitet, die in enger Zusammenarbeit mit Tobia Scarpa durchgeführt wurde, und zeichnen sich jetzt durch eine größere Höhe und Tiefe aus.

FR Né comme canapé d'après un projet de Carlo Scarpa en 1973, Cornaro célèbre l'heureuse rencontre de deux opposés : d'une part la rigueur géométrique de son piètement qui enserre l'assise, d'autre part le rembourrage généreux enchâssé dans sa structure sculpturale en bois. L'équilibre des formes contrastées définit un fauteuil dont chaque détail a été méticuleusement soigné pour mettre en valeur l'esthétique originale du modèle, comme les fins lacets apparents en cuir noir logés dans une jointure développée pour faciliter la fixation du dossier à la structure. Cornaro est également disponible en canapé et module d'extrémité à deux ou trois places. Les proportions ont été réactualisées, en augmentant la hauteur et la profondeur, grâce à un travail de recherche et développement minutieux, mené en étroite collaboration avec Tobia Scarpa.

**Armchairs**

EN Structure

· Base in beech with glossy lacquer finish or in ash with open-pore matte lacquer finish.
Padding
· Recycled PET fibre and elements made of polyurethane with a percentage of polyols derived from biological sources and in CIRCULARREFOAM®.
Upholstery
· Removable upholstery, in the fabrics shown on the price list.

IT Struttura

· Basamento disponibile in faggio laccato lucido o in frassino a poro aperto laccato opaco.
Imbottitura
· Fibra di PET riciclato ed elementi realizzati in poliuretano con una percentuale di polioli derivanti da fonte biologica e in CIRCULARREFOAM®.
Rivestimento
· Sfoderabile, nei tessuti presenti a listino

DE Gestell

· Untergestell erhältlich aus Buche mit glänzender Lackierung oder aus Esche mit matter, offenporiger Lackierung.
Polsterung
· Polsterwatte aus recyceltem PET und Elemente aus PU-Schaum mit einem Anteil an Polyolen aus biologischen Quellen und aus CIRCULARREFOAM®.
Bezug
· Abziehbar, in den Stoffen nach Vorgabe der Preisliste

FR Structure

· Piètement disponible en hêtre laqué brillant ou en frêne à pores ouverts laqué mat.
Rembourrage
· Fibre de PET recyclé et éléments en polyuréthane contenant un pourcentage de polyols d'origine biologique et en CIRCULARREFOAM®.
Revêtement
· Amovible, dans les tissus figurant dans la liste des prix.





W08 LO 01 TO 01

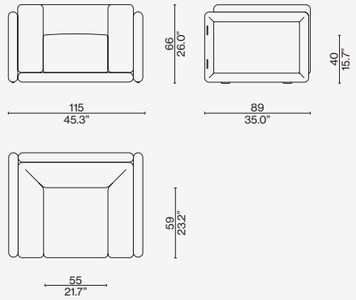


## Identifying marks and production numbers

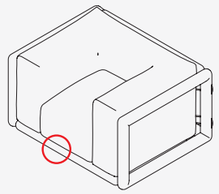

Cassina N°.....

Scan the QR code to access all product information on the Cassina website.

Cassina



# DODO

Designed by **Toshiyuki Kita,** 2000



COVER AND TOP
DODO armchair, Wagner leather 13W060. 9 low table, Nero Marquina marble base. WAX, STONE, LIGHT floor lamp.

# DODO

Designed by **Toshiyuki Kita,** 2000

A precursor of modern times, this armchair exemplifies flexibility: it transforms and adapts as required. Swivelling on a fixed base, the seat reclines in a range of configurations, to the point of being almost horizontal: ideal for a quick nap. Upholstered in either leather or fabric, Dodo can also be supplied with fabric-covered cushions to enhance the feeling of cosy comfort. Responding to the many demands of contemporary life, Dodo is particularly well suited to the home office or the home theatre.



IT Una poltrona che precorre i tempi moderni: flessibile, trasformabile e adatta alle diverse esigenze. La seduta girevole su base fissa è caratterizzata da molteplici inclinazioni fino a distendersi quasi completamente per essere utilizzata come un letto. Personalizzata con rivestimento fisso in pelle o tessuto, si completa di eventuali cuscini in tessuto che valorizzano la sensazione di comfort e morbidezza. Dodo risponde alle diverse esigenze della contemporaneità, rivelandosi un arredo particolarmente adatto per l'home office e l'home theater.

DE Ein Sessel, der den modernen Zeiten voraus ist: flexibel, veränderbar und für unterschiedliche Bedürfnisse geeignet. Die drehbare Sitzfläche auf fester Basis hat zahlreiche Neigungsmöglichkeiten und kann beinahe vollständig geneigt werden, um als Bett zu verwendet werden. Mit festem Bezug aus Leder oder Stoff personalisiert, wird dieser Sessel durch etwaige Stoffkissen ergänzt, die das Gefühl des Komforts und der Weiche unterstreichen. Dodo entspricht den unterschiedlichen Bedürfnissen der Gegenwart und präsentiert sich als ein Einrichtungsobjekt, das besonders gut für das Home Office oder Home Theater geeignet ist.

FR Un fauteuil qui devance les temps modernes : flexible, transformable et adapté à des exigences diverses. L'assise pivotante sur base fixe se caractérise par de multiples possibilités d'inclinaison, jusqu'à s'étirer presque complètement pour servir de lit. Ce fauteuil, personnalisé par un revêtement fixe en cuir ou en tissu, peut être complété par des coussins en tissu qui renforcent la sensation de confort et de moelleux. Dodo répond à diverses exigences de la vie contemporaine et se révèle être un fauteuil particulièrement bien adapté au bureau à domicile et au home cinéma.






EN Structure

· Frame in tubular steel, seat and backrest have elastic belts.
· Footrest has MDF support.
Upholstery
· Polyurethane foam.
· Resin polyester wadding coupled with light velvet.
Cover
· Fabric or leather.
Finishes
· Nickel-plated/satin finished steel tube base.
· Adhesive felt sliding supports.

IT Struttura

· Telaio in tubolare d'acciaio, sedile e schienale dotati di cinghiatura elastica.
· Supporto in MDF del poggiapiedi.
Imbottitura
· Poliuretano espanso schiumato a freddo.
· Ovatta in fibra di poliestere resinata accoppiata con vellutino.
Rivestimento
· Tessuto o pelle.
Finiture
· Basamento in tubo di acciaio nichel/satinato.
· Pattini dotati di feltro adesivo.

DE Struktur

· Rahmen aus Stahlrohr, Sitzfläche und Rückenlehne mit elastischen Riemen.
· Halterung der Fußauflage aus MDF.
Polsterung
· Kalt geschäumter Polyurethanschaum.
· Geharzte Polyesterfaserwatte mit Samtbeschichtung.
Bezug
· Stoff oder Leder.
Finish-Versionen
· Gestell aus Stahlrohr Nickel/satiniert.
· Gleitschuhe mit Filzaufkleber.

FR Structure

· Cadre en acier tubulaire, assise et dossier dotés de sangles élastiques.
· Support en MDF du repose-pieds.
Rembourrage
· Mousse de polyuréthane faite à froid.
· Ouate en fibre de polyester résinée accouplée à un velours léger.
Revêtement
· Tissu ou cuir.
Finitions
· Piétement en acier tubulaire nickelé/satiné.
· Patins dotés de feutre adhésif.



K10 01

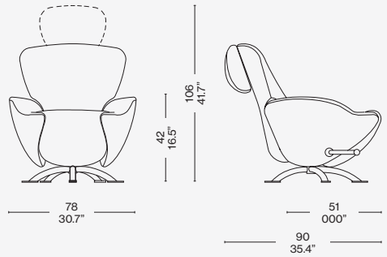


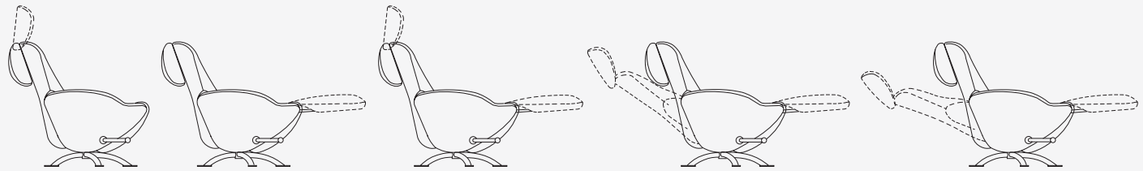

Scan the QR code to access all product information on the Cassina website.

Cassina



# DUDET ARMCHAIR

Designed by **Patricia Urquiola,** 2024 Produced **Cassina,** 2024



COVER AND TOP
DUDET ARMCHAIRS, Olimpo 13 O265. DUDET SOFA Lincoln 13L577. 9 DINING TABLE, oval, Marquiña marble. Rug RIGADINO, Ametista e giallo limone, rigadin nero. TABOURET MÉRIBEL stool, oak stained black.

# DUDET ARMCHAIR

Cassina LAB

Designed by **Patricia Urquiola,** 2024 Produced **Cassina,** 2024

An armchair designed as a refuge, to enhance the range of dining products and transfer to a different shape the allure of the chair (primogenitor of this family) designed by Patricia Urquiola, that also includes a two-seat settee. The structure, composed of a roomy seat cushion and two sinuous tubular supports that, in one continuous line, form the legs, armrests and backrest, is echoed in the armchair whose rounded shapes are expanded and the padding more abundant, creating a niche in which to take refuge. To ensure even greater comfort, the backrest cushion contains variable density inserts that provide stable support, ideal for moments of conversation. Designed to be easily disassembled, the Dudet Armchair has a conscious soul. The metal structure can be separated from the polyurethane foam padding – produced with a percentage of polyols derived from biological sources – to facilitate recycling of the materials.



IT Una poltroncina pensata come un rifugio, per arricchire la proposta dining e trasferire su un formato diverso il fascino della sedia disegnata da Patricia Urquiola, all'origine di questa famiglia che include anche un divanetto a due posti. La struttura composta da un ampio cuscino di seduta e da due sinuosi tubolari che, in una linea continua, creano gambe, braccioli e schienale, è ripresa dalla poltrona in cui i volumi tondeggianti si allargano e le imbottiture diventano più abbondanti, creando una nicchia in cui rifugiarsi. Per garantire un confort maggiore, il cuscino dello schienale presenta inserti provvisti di un'imbottitura a densità differenziata, restituendo un supporto stabile, ideale per i momenti di conversazione. Dudet Armchair ha un'anima responsabile in quanto facilmente disassemblabile. La struttura metallica può essere separata dall'imbottitura in poliuretano espanso, realizzato con una percentuale di polioli derivati da fonti biologiche, facilitando il riciclo dei materiali.

DE Ein Armlehnstuhl, der als ein Rückzugsort gedacht ist, um das Angebot für den Dining-Bereich zu erweitern und den Charme des von Patricia Urquiola entworfenen Stuhls, der der Ursprung dieser Familie ist, die auch ein kleines Zweisitzersofa umfasst, in ein anderes Format zu übertragen. Das Gestell, das aus einem breiten Sitzkissen und zwei geschwungenen Hohlprofilen besteht, die in einer durchgehenden Linie die Beine, die Armlehnen und die Rückenlehne bilden, wurde vom Sessel übernommen, dessen rundliche Volumen sich verbreitern und durch eine üppigere Polsterung gekennzeichnet sind, um eine behagliche Nische zu schaffen, in die man sich zurückziehen kann. Um für höheren Komfort zu garantieren, verfügt das Kissen der Rückenlehne über Einsätze mit einer Polsterung mit unterschiedlicher Dichteverteilung, die eine stabile Stütze bildet und den Sessel perfekt für gesellige Momente macht. Dudet Armchair hat einen umweltbewussten Kern, da er sich einfach auseinandernehmen lässt. Das Metallgestell kann von der Polsterung aus PU-Schaum getrennt werden, die einen Anteil an Polyolen aus biologischen Quellen enthält, für ein einfacheres Recyceln der Materialien.

FR Un petit fauteuil conçu comme un refuge, pour enrichir l'offre dining et transférer dans un format différent le charme de la chaise dessinée par Patricia Urquiola, à l'origine de cette famille qui comprend également un petit canapé deux places. La structure composée d'un grand coussin d'assise et de deux éléments tubulaires sinueux qui, par une ligne continue, créent les pieds, les accoudoirs et le dossier, est reprise par le fauteuil dont les volumes arrondis s'élargissent et le rembourrage devient plus abondant, créant ainsi une niche où se réfugier. Pour assurer un plus grand confort, le coussin de dossier est doté d'inserts garnis d'un rembourrage à densité différenciée, qui offre un soutien stable idéal pour les moments de conversation. Dudet Armchair recèle une âme responsable dans la mesure où il est facilement désassemblable. La structure métallique peut être séparée du rembourrage en mousse polyuréthane, fabriqué avec un pourcentage de polyols dérivés de sources biologiques, ce qui facilite le recyclage des matériaux.

EN Structure

· Legs and seat in steel
Padding
· Polyurethane foam with a percentage of polyols derived from biological sources
Inner lining
· Laminated fabric and recycled PET fibre
External upholstery
· Removable, in a selection of fabrics from the Cassina Collections.

IT Struttura

· Gambe e sedile in acciaio
Imbottitura
· Poliuretano espanso con percentuale di polioli derivanti da fonti biologiche.
Rivestimento interno
· Vellutino e fibra di PET riciclato
Rivestimento esterno
· Amovibile in una selezione di tessuti dalle Collezioni Cassina.

DE Gestell

· Beine und Sitzfläche aus Stahl.
Polsterung
· PU-Schaum mit einem Anteil an Polyolen aus biologischen Quellen.
Interner Bezug
· Vlies und recycelte PET-Faser.
Externer Bezug
· Abnehmbarer Bezug in einer Auswahl der Stoffe der Kollektionen Cassina.

FR Structure

· Pieds et assise en acier
Rembourrage
· Mousse polyuréthane contenant un pourcentage de polyols issus de sources biologiques.
Revêtement intérieur
· Tissu et fibre de PET recyclé
Revêtement extérieur
· Amovible dans une sélection de tissus des Collections Cassina.



577 01 02

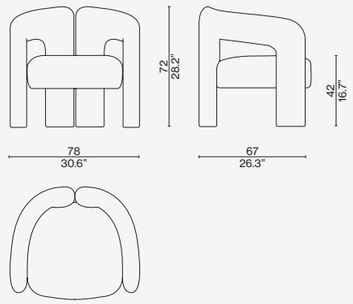


Scan the QR code to access all product information on the Cassina website.



**BOWY SOFA**
tensing (F) blu navy, black base

**CUSHIONS**
tensing (F): perla, blu navy

**DUDET ARMCHAIR**
olimpo (O) vinaccia

**TREFLO**
mattone glass

**VELIERO**
ashwood stained natural

**IRIDE**
polished aluminium

**MOKORO**
beige relief and bianco base

**FLUID JOINERY**
amber






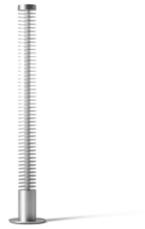
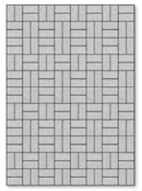








**DRESS-UP!**
perbacco (E) avorio

**CUSHIONS**
perbacco (E): avorio, lipari (L): blu ortigia (L) indigo

**DUDET ARMCHAIR**
olimpo (O) carta da zucchero

**TABLE MONTA**
black stained ash base + sahara noir marble top

**HAYAMA**
blu notte

**EITIE FLOOR**
aluminium structure + red and gold

**SAHARA MIDGRID**
grigio ghiaccio

**TABOURET**
natural oak and black oak

**4 CHAISE LONGUE À RÉGLAGE CONTINU**
chrome structure and hairyskin leather




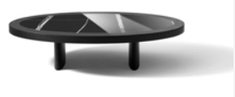






# TOTAL LOOK SUGGESTIONS





**BEAM SOFA SYSTEM**
tensing (F) perla, black base

**CUSHIONS**
tensing (F): perla, bianco, nero

**DUDET ARMCHAIR**
otterlo (O) petrolio

**TOREI**
marquinia marble top and black structure

**NUVOLA ROSSA**
lacquered red beechwood

**WAX STONE**
stainless steel structure, murano glass

**RIGADINO**
sea water green and carrott red

**NO VANITAS**
murano glass

















Cassina

# ESOSOFT ARMCHAIR

Designed by **Antonio Citterio,** 2023

COVER
ESOSOFT ARMCHAIR,Gloss aluminium, Olmos maxi colour 13O901.
CONSTANTIN low table, natural oak.

TOP
ESOSOFT ARMCHAIR, Gloss aluminium, Olmos maxi colour O901.
ESOSOFTSOFA, glossyaluminium structure, Lima Viola L595. ESOSOFT bench
Lima Viola L595, glossy aluminium structure.

# ESOSOFT ARMCHAIR

Cassina LAB

Designed by **Antonio Citterio,** 2023

As if floating above the exoskeleton of the structure, a soft padded shell, upholstered in fabric, creates a roomy welcoming seat with a uniquely sinuous design. The Esosoft armchair is informed by the timeless creativity of architect and designer Antonio Citterio and enters into dialogue with the other furniture in the collection. The particular curve of the backrest, which embraces the slender structure, lends shape to the back for an additional casual, light-hearted support upon which to perch. The exacting attention to detail that showcases the excellence of Cassina products is highlighted in the leather-clad armrests embellished with hand-stitching that makes the armchair even more elegant and inviting. The Esosoft Armchair was designed with a focus on sustainability, utilising circular materials like polyurethane with a percentage of polyols derived from biological sources and recycled PET wadding in the padding. The base can be completely disassembled to facilitate recovery of the materials at the end of its life-cycle.



IT Come sospesa sull'esoscheletro della struttura in alluminio, una scocca imbottita e rivestita di tessuto crea un'accogliente e ampia seduta resa unica dal suo design sinuoso. La poltrona Esosoft nasce dalla creatività senza tempo di Antonio Citterio ed entra in dialogo con gli altri arredi della collezione firmata dall'architetto e designer. La particolare curvatura dello schienale, che abbraccia la struttura sottile, dà forma sul retro a un ulteriore sostegno, informale e conviviale.
La grande attenzione al dettaglio, che valorizza l'eccellenza produttiva di Cassina, è messa in risalto dai braccioli rivestiti in pelle e decorati da cuciture realizzate a mano per rendere la poltrona ancora più invitante e raffinata. Esosoft Armchair è stata sviluppata con un'anima sostenibile, impiegando materiali circolari come il poliuretano con una percentuale di polioli derivanti da origine biologica e ovatta di PET riciclato nell'imbottitura. La base è completamente disassemblabile per facilitare il recupero dei materiali alla fine del ciclo di vita.

DE Die weiche gepolsterte Sitzschale mit Stoffbezug scheint auf dem Exoskelett des Gestells aus Aluminium zu schweben und schafft eine behagliche und großzügige Sitzfläche mit einem einzigartigen geschwungenen Design. Der Sessel Esosoft entspringt der zeitlosen Kreativität von Antonio Citterio und tritt mit den anderen Möbeln der Kollektion in Dialog, die der Architekt und Designer entworfen hat. Die besondere Rundung der Rückenlehne, die das schmale Gestell umarmt, formt an der Rückseite eine weitere, zwanglose und gesellige Stütze zum Anlehnen. Die große Sorgfalt für jedes Detail, in der die produktive Exzellenz von Cassina zum Ausdruck kommt, wird durch die Armlehnen mit Lederbezug und dekorativen, in Handarbeit ausgeführten Nähten unterstrichen, die den Sessel noch einladender und eleganter machen. Der Armchair wurde mit einer nachhaltigen Seele entwickelt und wird unter Verwendung von Materialien aus der Kreislaufwirtschaft hergestellt, wie der PU-Schaum mit einem Anteil an Polyolen aus biologischen Quellen und die Polsterwatte aus recycelter PET-Faser in der Polsterung. Das Gestell kann komplett zerlegt werden, um die Wiederverwertung der Materialien am Ende der Lebenszeit zu erleichtern.

FR Une coque moelleuse rembourrée et recouverte de tissu repose, comme suspendue, sur l'exosquelette de la structure en aluminium, créant ainsi une assise accueillante et ample, au design sinueux unique. Le fauteuil Esosoft est né de la créativité inépuisable d'Antonio Citterio et dialogue avec les autres meubles de la collection signée par l'architecte et designer. La courbure particulière du dossier, qui embrasse la structure filiforme, engendre au niveau du dos un support informel et convivial supplémentaire permettant de s'appuyer. La grande attention portée aux détails, qui met en valeur l'excellence manufacturière de Cassina, est soulignée par les accoudoirs recouverts de cuir et agrémentés de coutures faites à la main, qui rendent le fauteuil encore plus accueillant et raffiné. Esosoft Armchair a été pensé dans une perspective de développement durable, en utilisant des matériaux circulaires tels que le polyuréthane contenant un pourcentage de polyols d'origine biologique et l'ouate de PET recyclé dans le rembourrage. La base est entièrement désassemblable pour faciliter la récupération des matériaux à la fin de son cycle de vie.

EN Structure

· Legs: die-cast aluminum, glossy or matte anthracite-painted;
· Adjustable aluminum feet: aluminum, glossy or matte anthracite-painted;
· Rectangular tubolar base: matte anthracite powder-painted metal;
· Cylindrical tubolar base: extruded aluminum, glossy or matte anthracite-painted;
Armrests
· Cylindrical tube in aluminum, leather-upholstered in 6 colours, hand-stitched;
Seat
· Metal structure with elastic webbing;
Padding
· Polyurethane foam with a percentage of polyols derived from biological sources, covered in recycled PET wadding;
Upholstery
· Non-removable fabric.

IT Struttura

· Gambe: pressofusione di alluminio, lucido oppure verniciato antracite opaco;
· Piedini regolabili: alluminio lucido oppure verniciato antracite opaco;
· Basamento tubolare rettangolare: metallo verniciato a polvere antracite opaco;
· Basamento tubolare cilindrico: estruso di alluminio lucido oppure verniciato antracite opaco,
Braccioli
· Tubolare cilindrico in alluminio rivestito in pelle in 6 colori, con cuciture a mano;
Sedile
· Struttura in metallo con cinghiatura elastica;
Imbottitura
· Poliuretano espanso con una percentuale di polioli derivati da origine biologica, rivestito in ovatta di PET riciclato;
Fodera
· Tessuto amovibile.

DE Struktur

· Beine aus poliertem Aluminium glänzend,
oder matt anthrazit lackiert
· Höhenverstellbare Füße aus Aluminium glänzend
oder anthrazit matt lackiert
· Untergestell aus rechteckigem Hohlprofi l aus
Metall mit anthrazit matt lackiert
· Zylindrisches extrudiertes Hohlprofi l aus Aluminium
glänzend oder matt anthrazit lackiert,
mit Armlehnen aus zylindrischem Hohlprofi l aus Aluminium
mit Lederbezug in 6 Farben und in Handarbeit ausgeführten Nähten.
· Gestell aus Metall mit elastischen Riemen.
· Polsterung aus PU-Schaum
mit einem Anteil an Polyolen aus biologischen Quellen,
bezogen mit Polsterwatte aus recyceltem PET.
· Abnehmbarer Stoff bezug.

FR Structure

· pieds en fonte d'aluminium brillant ou verni
anthracite mat
· embouts de pieds réglables en aluminium brillant ou verni
anthracite mat;
· piètement en métal tubulaire à section rectangulaire revêtu de verni
anthracite mat
· aluminium extrudé tubulaire à section circulaire,
aluminium brillant ou verni
anthracite mat avec accoudoir en aluminium tubulaire à section
circulaire recouvert de cuir disponible en 6 couleurs,
avec coutures faites à la main ;
structure en métal
dotée de sangles élastiques
· rembourrage en mousse polyuréthane contenant
un pourcentage de polyols d'origine biologique,
recouvert d'ouate de PET recyclé
· revêtement amovible en tissu.

580 01/02

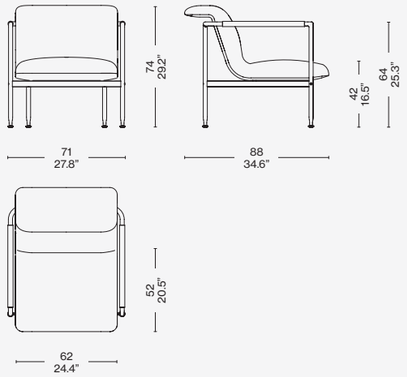






Scan the QR code to access all product information on the Cassina website.

# TOTAL LOOK SUGGESTIONS



**ESOSOFT**
luxor (L) blu notte, glossy aluminium base

**CUSHIONS**
luxor (L) blu notte, fucile

**ESOSOFT ARMCHAIR**
lima (L) bianco, armrests in amber leather

**ACCORDO**
marron glacé

**NUVOLA ROSSA**
lacquered black beechwood

**AWKWARD LIGHT**
aluminium and steel with black powder coating

**SAHARA GRID**
grigio ghiaccio

**ESOSOFT BENCH**
luxor (L) fucile, glossy aluminium base

**CONSTANTIN**
brass oak, solid oak structure






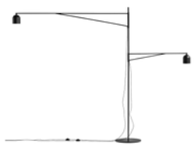




Cassina



# FELTRI

Designed by **Gaetano Pesce,** 1987



COVER
FELTRI armchair, night blue felt, Uni. Mélange 13O617. ACCORDO wooden low table, gloss lacquered (marron glacé). NUVOLA ROSSA bookcase, lacquered black beechwood.

LEFT
FELTRI armchair, night blue felt, Uni. Mélange 13O617. TRACCIA low table, yellow gold.

# FELTRI

Designed by **Gaetano Pesce,** 1987

A familiar figure on many modern antiques' and collectors' sites, Feltri is a summation of thinking about figuration in the hybrid zone where the artistic meets the functional. One of a kind, this piece stands out for its enormous flexibility and for the fact that the mattress-like seat can be upholstered in wide array of fabrics. These can be mixed and matched to the six new colour options of the frame, to provide a total of ten colourways. Feltri was created within Cassina's Research Centre, a place synonymous with experimentation and constructional avant-garde thinking, where Gaetano Pesce dedicated time and thought to the design, in the process thinking up a complex new manufacturing process that was later patented by the company. Created entirely from dense wool felt, the pliable, wrap-around back is all one piece, while the lower section, which is rigid and sturdy, and is impregnated with a thermoset resin. The seat is attached to the frame using hemp ties; these also extend around the chair's upper part. A comfortable quilt, polyester-padded, serves to upholster the inner section of the chair.



IT Già protagonista di numerosi siti di modernariato e collezionismo, questa poltrona sintetizza la ricerca figurativa giocata sul terreno ibrido tra arte e utilità. Un'opera unica, che si distingue per la sua grande malleabilità e per la possibilità di rivestire il materassino con una vasta gamma di tessuti da abbinare ai 6 nuovi colori della struttura per un totale di 10 varianti. Feltri nasce nel Centro Ricerche di Cassina, luogo di sperimentazione e avanguardia costruttiva dove Gaetano Pesce si dedicò al progetto studiando una complessa tecnica di produzione brevettata dall'azienda. La poltrona, interamente realizzata in feltro di lana spessa, abbina lo schienale avvolgente e modellabile alla parte inferiore rigida e resistente, impregnata di resina termoindurente. Il sedile è fissato alla struttura mediante legacci di canapa che profilano anche la parte superiore della seduta. Un confortevole materassino trapuntato accoppiato con ovatta di poliestere riveste l'interno della poltrona.

DE Dieser Sessel war bereits Protagonist zahlreicher Internetseiten für moderne Kunst und Sammler. Er stellt eine Synthese der figurativen Recherche auf dem hybriden Terrain zwischen Kunst und Nutzgegenstand dar. Ein einzigartiges Werk, das sich aufgrund seiner großen Modellierbarkeit und der Möglichkeit auszeichnet, die Matte mit zahlreichen verschiedenen Stoffen zu beziehen, die mit den 6 neuen Farben der Struktur kombiniert werden können. Insgesamt stehen 10 Varianten zur Verfügung. Feltri entsteht im Forschungszentrum von Cassina, einem Ort, an dem mit avantgardistischen Konstruktionsweisen experimentiert wird, wo sich Gaetano Pesce dem Projekt widmete und eine von der Firma patentierte komplexe Bautechnik austüftelte. Der Sessel, der vollkommen aus dickem Filz gemacht ist, vereint die einhüllende, modellierbare Rückenlehne mit dem starren und robusten unteren Teil, der mit wärmehärtendem Harz imprägniert ist. Die Sitzfläche ist an der Struktur mit Hanfseilen befestigt, die auch den oberen Teil der Sitzfläche einfassen. Eine bequeme Steppmatte in Verbund mit Polyesterwatte kleidet das Innere des Sessels aus.

FR Déjà protagoniste de nombreux sites de vente d'objets d'art moderne et de collection, ce fauteuil synthétise la recherche figurative jouée sur un terrain hybride entre l'art et l'utilité. Une œuvre unique, qui se distingue par sa grande malléabilité et par la possibilité de revêtir le matelas d'une vaste gamme de tissus, qu' on peut combiner avec les 6 nouvelles couleurs de la structure, pour un total de 10 variantes. Feltri est né au Centre Recherches de Cassina, un lieu d'expérimentation et de construction d'avant-garde, où Gaetano Pesce s'est consacré au projet en étudiant une technique de production complexe brevetée par l'entreprise. Ce fauteuil, entièrement réalisé en feutre de laine épais, combine un dossier enveloppant et souple avec une partie inférieure rigide et résistante, imprégnée de résine thermodurcissable. L'assise est fixée à la structure par des sangles en chanvre, qui soulignent également la partie supérieure de l'assise. Un confortable matelas piqué, doublé avec ouate de polyester, revêt l'intérieur du fauteuil.

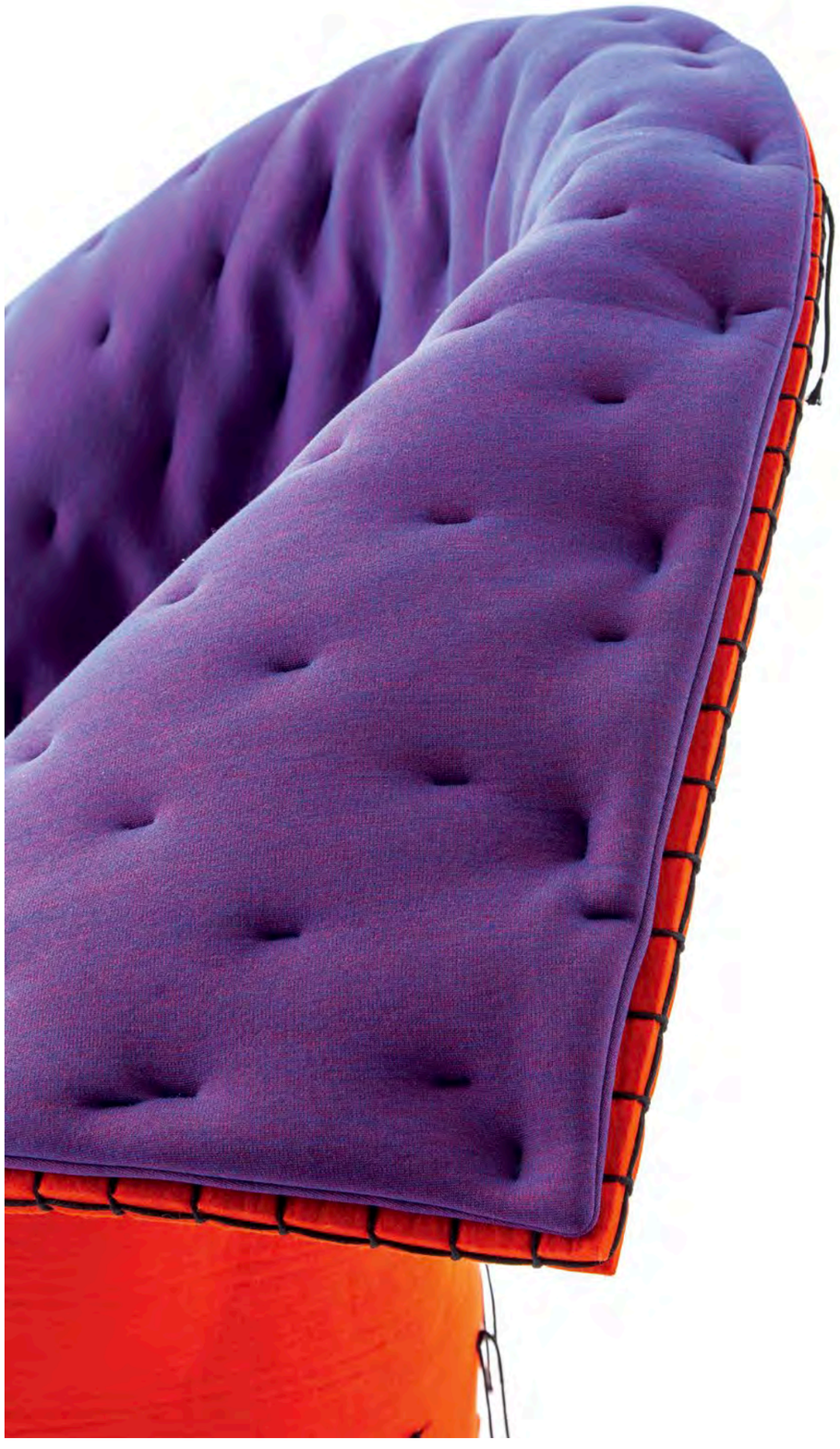

EN Materials

· Structure in wool felt, quilted mattress coupled with polyester wadding.
Wool Felt Colors
· Plum, midnight blue, petrol blue, forest green, grey melange and pink melange, in addition to the existing original black, red, brown and light blue versions.
Internal finishes
· A wide range of fabrics from the Cassina Collections.

IT Materiali

· Struttura in feltro di lana, materassino trapuntato accoppiato con ovatta di poliestere.
Finiture esterno
· Prugna, blu notte, petrolio, verde bosco, grigio mélange e rosa mélange, oltre alle versioni originali in nero, rosso, marrone, azzurro.
Finiture interno
· Una vasta gamma di nuovi tessuti dalle collezioni Cassina.

DE Materialien

· Struktur aus Wollfilz, gestepptem Bezug in Kombination mit Polyesterwatte.
Ausführungen Außen
· Pflaume, Dunkelblau, Petrol, Waldgrün, Grau meliert und Rosa meliert, zusätzlich zu den ursprünglichen Versionen in Schwarz, Rot, Braun, Blau.
Ausführungen Innen
· Eine breite Auswahl von neuen Stoffen aus der Cassina-Kollektion.

FR Matériaux

· Structure en feutre de laine, housse en tissu matelassé avec ouate de polyester.
Finitions de l'extérieur
· Prune, bleu nuit, bleu pétrole, vert forêt, gris chiné et rose chiné, en plus des versions originales noir, rouge, marron et bleu ciel.
Finitions de l'intérieur
· Large gamme de nouveaux tissus de la Collection Cassina.



357 01-55

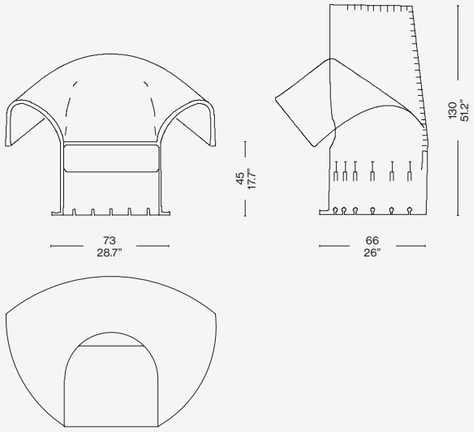


357 20-65

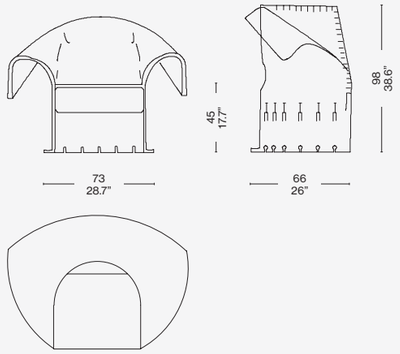


Scan the QR code to access all product information on the Cassina website.



# TOTAL LOOK SUGGESTIONS



**ESOSOFT BED**
lima (L) tortora, chrome structure

**FELTRI**
blue fabric

**CICOGNINO**
natural ashwood

**GHOST BOX**
comfort

**EITIE TABLE**
aluminium structure + red and gold

**SAHARA GRID**
grigio ghiaccio

**OFFICE DESK**
natural oak top, chrome structure

**SOFT CORNER**
lincoln (L) blu cobalto










Cassina



# KANGAROO

Hommage à **Pierre Jeanneret** Produced **Cassina,** 2020



COVER
KANGAROO armchair, natural oak. Tavolino SENGU LOW TABLE, natural oak, Carrara marble base. NUAGE À PLOTS bookcase, shelves in natural oak. SAHARA GRID rug.

TOP
KANGAROO armchairs, natural oak. SENGU SOFA, natural oak, Look 13L010. SENGU COFFEE TABLE, natural oak, top in Levanto marble and extra- clear glass. SAHARA GRID rug.

# KANGAROO

Hommage à **Pierre Jeanneret** Produced **Cassina,** 2020



Cassina continues its study of the furniture of the city of Chandigarh and adds the Kangaroo low armchair to the Hommage à Pierre Jeanneret Collection; a collection that stands out for its essential forms and simple materials, a balance between modern European ideals and traditional Indian spirit. This low chair, made for the city's General Hospital Hall but also present in many private houses, is characterised by the "Z" shape of its sides, made up of a sequence of three vaguely triangular coplanar elements placed in continuity. The seat and backrest feature typical weaving inside the wooden frame, for which, in addition to the historic teak version, the Cassina Research and Development Centre offers three further variants, in natural oak, stained black oak and oak stained dark walnut, produced in the company's historic carpentry workshop. An optional cushion is available for added protection and comfort.

IT Cassina continua lo studio degli arredi della città di Chandigarh e aggiunge alla Collezione Hommage à Pierre Jeanneret la poltroncina Kangaroo, che si distingue per le forme essenziali e i materiali semplici, in equilibrio tra gli ideali moderni europei e lo spirito tradizionale indiano. Questa seduta bassa, realizzata per l'Aula dell'Ospedale Generale della città ma presente anche in molte case private, si caratterizza per la forma a "Z" dei fianchi, costituiti da una sequenza di tre elementi complanari vagamente triangolari posti in continuità. Sedile e schienale hanno la tipica impagliatura all'interno del telaio in legno, per il quale l'edizione del Centro Ricerche e Sviluppo di Cassina propone, oltre alla storica versione in teak, tre varianti in rovere naturale, rovere tinto nero e rovere tinto noce scuro, eseguite nella storica falegnameria dell'azienda. Un cuscino opzionale è disponibile per assicurare una maggiore protezione e comodità.

DE Cassina setzt das Studium der Einrichtungen der Stadt Chandigarh fort und ergänzt die Kollektion Hommage à Pierre Jeanneret mit dem Sessel Kangaroo, der sich durch seine essentiellen Formen und die einfachen Materialien auszeichnet. Er steht für die Ausgewogenheit zwischen den modernen europäischen Idealen und der traditionellen indischen Geisteshaltung. Diese niedrige Sitzgelegenheit, die für die Aula des Allgemeinen Krankenhauses der Stadt hergestellt wurde, jedoch auch in vielen Privathäusern zu finden ist, weist charakteristische „Z"-förmige Seiten auf, die aus einer Abfolge von drei komplanaren Elementen mit angedeuteter Dreiecksform in kontinuierlicher Anordnung bestehen. Sitzfläche und Rückenlehne weisen das typische Korbgeflecht im Inneren des Holzrahmens auf, für den die Edition des Cassina Forschungs- und Entwicklungszentrums außer der historischen Version aus Teak auch drei Varianten – Eiche natur, Eiche schwarz gebeizt und Eiche dunkel Nussbaum gebeizt – anbietet, die in der historischen Tischlerei der Firma gefertigt werden. Um mehr Schutz und Bequemlichkeit zu gewährleisten, ist ein optionales Kissen erhältlich.

FR Cassina continue l'étude des meubles de la ville de Chandigarh et ajoute, à la Collection Hommage à Pierre Jeanneret, le fauteuil Kangaroo. Il se distingue par des formes essentielles et des matières simples, en équilibre entre les idéaux modernes européens et l'esprit traditionnel indien. Cette assise basse, réalisée pour la salle de l'hôpital général de la ville, mais aussi présente dans de nombreuses maisons privées, se caractérise par la forme en « Z » de ses côtés. Ces derniers sont constitués d'une séquence de trois éléments coplanaires vaguement triangulaires, situés en continuité. Le paillage typique de l'assise et du dossier à l'intérieur du cadre est en bois. L'édition du Centre de recherche et de développement de Cassina propose pour cette dernière, en plus de la version historique en teck, trois variantes en chêne naturel, chêne teinté noir et chêne teinté noyer foncé, effectuées par la menuiserie historique de l'entreprise. Un coussin est disponible en option pour assurer une meilleure protection et un plus grand confort.

EN Structure

· Frame in solid teak or oak wood in the finishes indicated in the pricelist.
Weaving
· Woven Viennese cane.
Feet
· Black plastic material.
Cushion
· Polyurethane foam
· Light velvet
· Fabric or leather

The Vienna straw seats of the Hommage à Pierre Jeanneret collection are also available - without surcharge in price - in a version with reinforced seat with nylon thread, for intensive use.

IT Struttura

· Struttura in massello di teak o rovere disponibile nelle finiture indicate a listino.
Incannatura
· Tessitura intrecciata di paglia di Vienna
Piedini
· In materiale plastico di colore nero.
Cuscino
· Poliuretano espanso
· Vellutino
· Tessuto o pelle

Le sedute in paglia di Vienna della collezione Hommage à Pierre Jeanneret sono anche disponibili - senza sovrapprezzo - in versione con sedile rinforzato con filo di nylon, per destinazioni d'uso intensivo.

DE Struktur

· Struktur aus massivem Teak- oder Eichenholz erhältlich mit den Finishlösungen laut Preisliste.
Aufspulen
· Flechtgewebe aus Wienergeflecht
Füßchen
· Aus schwarzem Kunststoffmaterial.
Kissen
· Polyurethanschaum
· Leichter Samt

Die Wiener Strohsitze der Hommage à Pierre Jeanneret-Kollektion sind auch in einer Version mit verstärktem Sitz aus Nylonfaden für den intensiven Gebrauch erhältlich ohne Aufpreis.

FR Structure

· Structure en teck ou chêne massif disponible dans les finitions indiquées sur la liste.
Ourdissage
· tissage tressé de paille de Vienne
Pieds
· En plastique de couleur noire.
Coussin
· Mousse de polyuréthane.
· Velours léger
· Tissu ou cuir

Les sièges en paille de Vienne de la collection Hommage à Pierre Jeanneret sont également disponibles - sans supplément - dans une version avec assise renforcée avec fil de nylon, pour un usage intensif.





058

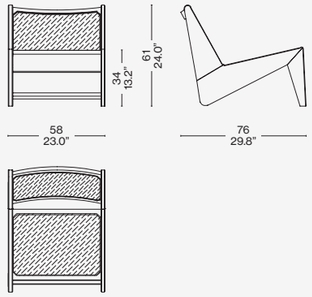


058 90

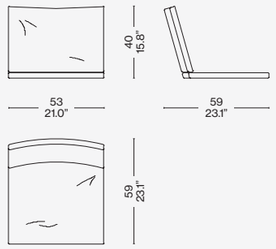


Scan the QR code to access all product information on the Cassina website.



**SENGU SOFA**
look (L) bianco natural oak base

**CUSHIONS**
look (L): bianco, notte, senape, ottanio, vinaccia

**BOWY TABLE**
amaranto red base + am. walnut top and blue top

**KANGAROO**
natural oak

**FF. SPINE**
ashwood stained black

**DOT PATTERN LIGHT**
black

**SAHARA GRID**
grigio ghiaccio

**9**
grigio carnico marble base, black frame

**RUUNA POUF**
lookbold blu ottanio

















**SENGU BOLD**
eremo (E) beige

**CUSHIONS**
eremo (E): beige, petrolio mosaic frame calabrone

**KANGAROO**
natural oak + canna india

**ACCORDO**
marron

**RONDOS**
natural oak + grigio carnico top

**POLYSHAPE**
blue

**SAHARA GRID**
grigio argilla

**SOFT CORNER**
lincoln (L) zafferano

**TABOURET**
natural oak and black oak structure


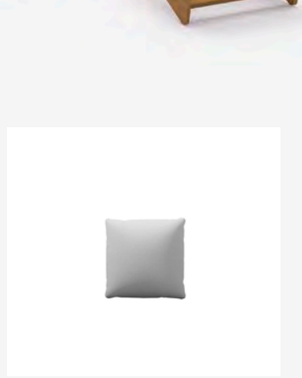
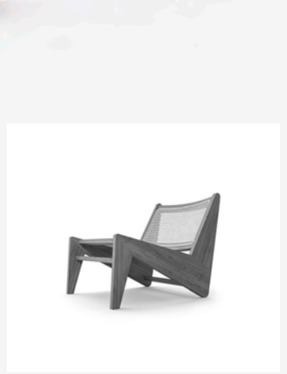





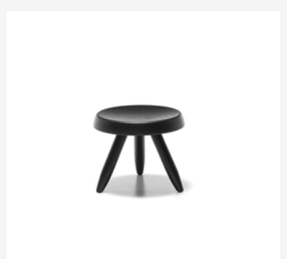

# TOTAL LOOK SUGGESTIONS

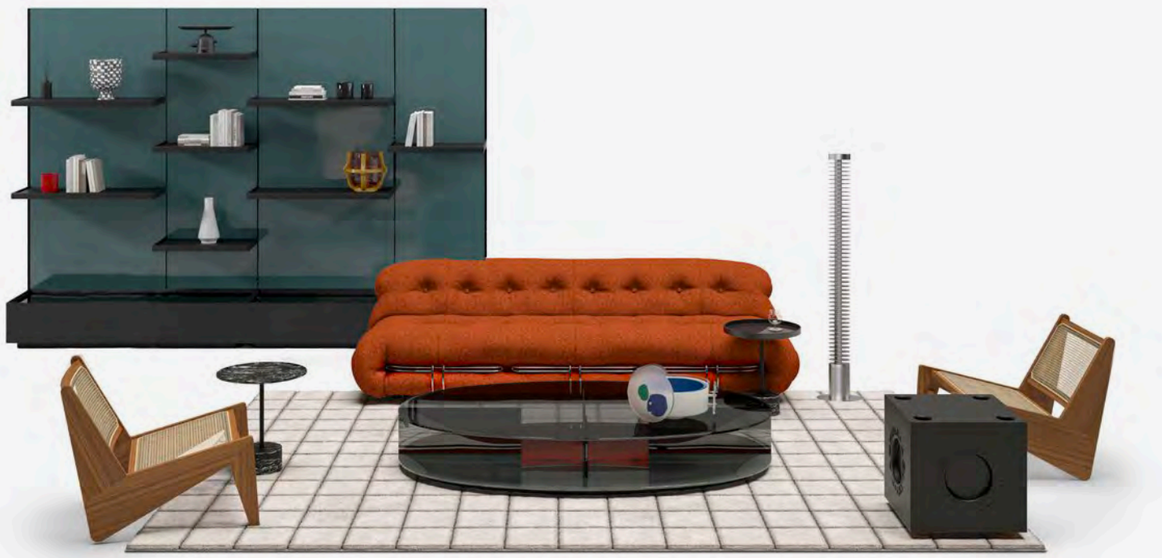

**SORIANA**
luxor (L) ruggine chrome structure

**KANGAROO**
teak structure and canna india seat and back

**MEX**
smoked glass top + black lacquered base

**GHOST WALL**
petrolio

**IRIDE**
polished aluminium

**SAHARA GRID**
grigio ghiaccio

**9**
grigio carnico base, black frame

**MODULAR IMMAGINATION**
polyurethan, recycled wood structure



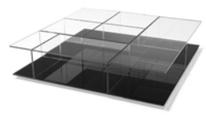
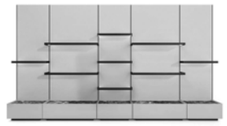
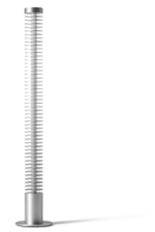




Cassina



# LADY

Designed by **Marco Zanuso,** 1951 Produced **Cassina,** 2015-2017





COVER
LADY armchair Lookbold 13L466, basalt colour base. TONCLOUD blanket rosso e perla. 9 table base and top in Bianco Carrara marble

PREVIOUS PAGE
LADY armchairs, brass colour base, Osaka 13O031. “8” sofa, Ortigia 13L656. MEXIQUE low tables, mat black legs, american walnut solid wood, glossy laquered wood LP 332. INFINITO bookcase, ashwood stained black.

LEFT
LADY armchair, Look 13L018. 9 low tables, Marquiña marble, coffee colour glass. Rug IN TOUCH Verde acqua. Domo Floor Lamp, Karakter.

# LADY

**Cassina iMaestri Collection**

Designed by **Marco Zanuso,** 1951 Produced **Cassina,** 2015-2017



**Armchairs**

An icon of 1950s' Italian Design, the armchair-sofa Lady stands out for its extraordinarily contemporary construction, a symbol of innovation supreme, in terms of style, materials, and technology. In addition to being the first armchair to incorporate expanded polyurethane and foam rubber, the armchair's seat showcased a new system of springing, using reinforced elastic straps to ensure premier comfort; meanwhile the slender, slim-line metal legs showcase the design's lightness of touch. The structure is contained in the seat, the back, and the arms, the outcome being a veritable masterpiece of Italian furniture design excellence; so much so that Lady was awarded the Gold Medal at the IX Milan Triennale, in 1951. Cassina's new re-edition focuses on the looks of the Lady chair, adding a delightful range of new fabric options, including a number by Belgian designer Raf Simons.

IT Icona del design italiano degli anni '50, la poltrona-divano Lady spicca per la sua straordinaria modernità costruttiva, simbolo di innovazione assoluta sul piano stilistico, materico e tecnologico. Oltre ad essere la prima poltrona rivestita in poliuretano espanso e gommapiuma, la seduta introduce un sistema di molleggio con cinghie elastiche rinforzate per un maggior livello di comfort, mentre le gambe sottili in metallo esaltano la leggerezza delle forme. Tutti gli elementi strutturali si integrano nell'insieme costituito dal sedile, dallo schienale e dai braccioli, rendendo il modello un autentico capolavoro del Made in Italy, premiato con la Medaglia d'Oro alla IX Triennale di Milano del 1951. La riedizione Cassina esalta l'estetica di Lady con gusto contemporaneo, rendendola disponibile in una preziosa selezione di tessuti tra cui quelli firmati dallo stilista Raf Simons.

DE Der Sessel bzw. das Sofa Lady ist eine Ikone des italienischen Designs der 50er Jahre und besticht durch seine außerordentliche bauliche Aktualität. Sie stehen für absolute Innovation auf stilistischer, materieller und technologischer Ebene. Es handelt sich nicht nur um den ersten Sessel aus Polyurethanschaum und Schaumgummi, mit seiner Sitzfläche führt er auch ein Federungssystem mit verstärkten elastischen Gurten für höheren Komfort ein, während die dünnen Metallbeine die Leichtigkeit der Formen betonen. Alle Strukturelemente integrieren sich in das Gesamtbild, das aus Sitzfläche, Rückenlehne und Armlehnen besteht und das Modell zu einem echten Meisterwerk Made in Italy machen. Es wurde bei der 9. Mailänder Triennale im Jahre 1951 mit der Goldmedaille ausgezeichnet. Cassinas Neuauflage unterstreicht die Ästhetik von Lady mit zeitgemäßem Geschmack. Das Modell ist nun in einer Auswahl an kostbaren Stoffen erhältlich, darunter einige, die der Feder von Designer Raf Simons entstammen.

FR Icône du design italien dans les années 1950, le fauteuil-canapé Lady se distingue par son extraordinaire modernité constructive, symbole d'innovation absolue aux niveaux stylistique, matériel et technologique. En plus d'être le premier fauteuil recouvert de mousse de polyuréthane et de caoutchouc mousse, cette assise présente un système de suspension avec des sangles élastiques renforcées pour plus de confort, tandis que les pieds fins en métal mettent en valeur la légèreté des formes. Tous les éléments structuraux sont intégrés dans l'ensemble composé de l'assise, du dossier et des accoudoirs, en faisant de ce modèle un authentique chef-d'œuvre du Made in Italy, récompensé par la Médaille d'Or à la IXe Triennale de Milan en 1951. La réédition de Cassina sublime l'esthétique du fauteuil Lady avec un goût contemporain, en la rendant disponible dans une sélection raffinée de tissus dont ceux signés par le designer Raf Simons.

EN Base

· Steel rod frame. Finishing galvanic-plated or lacquered (colors as per pricelist).
· Feet in black plastic material.
Inner structure
· Seat/backrest frame in steel rod with elastic bands.
· Armrests poplar plywood.
Padding
· Cold moulded polyurethane foam.
· Flexible polyurethane foam
· Polyester padding with resin along with light velvet.
Quilted upholstery
· Quilted fabric or quilted leather.
The model is also available in an iconic edition with checked black and white upholstery and matte basalt base.

IT Basamento

· Telaio in tubolare d'acciaio. Finitura galvanica o verniciato nei colori indicati a listino.
· Piedini in materiale plastico di colore nero.
Struttura interna
· Sedile/schienale telaio in tubolare d'acciaio dotato di cinghie elastiche.
· Braccioli multistrato di pioppo.
Imbottitura
· Poliuretano espanso schiumato a freddo.
· Poliuretano espanso flessibile.
· Ovatta in fibra di poliestere resinata accoppiata con vellutino.
Rivestimento
· Tessuto o pelle.
Il modello viene proposto anche in edizione iconica con rivestimento quadrettato bianco e nero e piedi verniciati basalto opaco.

DE Gestell

· Rahmen aus Stahlrohr. Galvanisches Finish oder lackiert in den Farben laut Preisliste.
· Füßchen aus schwarzem Kunststoffmaterial.
Innenstruktur
· Sitzfläche/Rückenlehne Rahmen aus Stahlrohr, mit elastischen Riemen.
· Armlehnen Multischicht-Pappelholz.
Polsterung
· Kalt geschäumter Polyurethanschaum.
· Flexibler Polyurethanschaum.
· Geharzte Polyesterfaserwatte mit Samtbeschichtung.
Bezug
· Stoff oder Leder.
Das Modell wird auch in der ikonischen Edition mit schwarz-weiß kariertem Bezug und Füßen mit matter, basaltfarbener Lackierung angeboten.

FR Piétement

· Cadre en acier tubulaire. Finition zinguée ou bien peinte dans les couleurs indiquées dans la liste de prix.
· Embouts en matière plastique noire.
Structure interne
· Assise/Dossier cadre en acier tubulaire doté de sangles élastiques.
· Accoudoirs peuplier multiplis.
Rembourrage
· Mousse de polyuréthane faite à froid.
· Mousse de polyuréthane flexible
· Ouate en fibre de polyester résinée accouplée à un velours léger.
Revêtement
· Tissu ou cuir.
Ce modèle est également disponible dans une édition iconique avec une finition à carreaux noirs et blancs et pieds couleur basalte mat.

CERTIFIED PRODUCT Cassina Pro CERTIFIED PRODUCT

ONLY FOR THE VERSIONS
SHOWN ON THE PRICE LIST





720 01/02/04/91

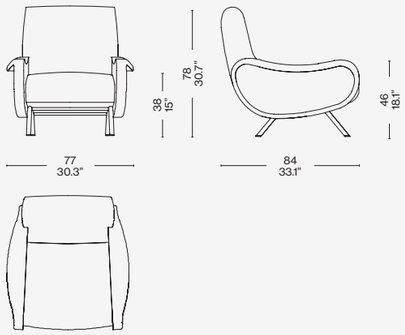


720 11/12/13/92

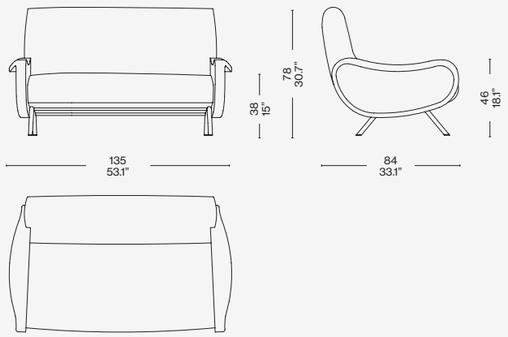


Identifying marks and production numbers



Cassina N°.....

Scan the QR code to access all product information on the Cassina website.



# TOTAL LOOK SUGGESTIONS



**8**
lipari (L) titanio, anthracite base

**CUSHIONS**
lipari (L) titanio, grigio

**LADY**
ortigia (L) vino, gunmetal chromed frame

**ORDINAL**
carrara marble

**NUVOLA ROSSA**
american walnut

**FICUPALA**
transparent pink glass + matt black base

**SAHARA GRID**
argilla

**9**
grigio carnico top and base

**OTERO**
float glass




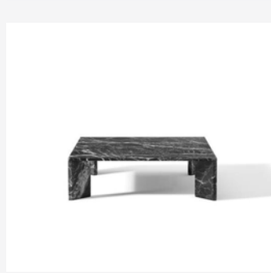



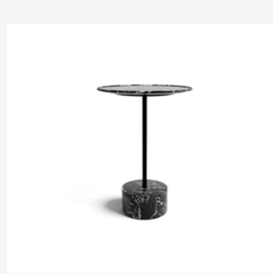


# TOTAL LOOK SUGGESTIONS



**MILOE**
eremo (E) bianco

**CUSHIONS**
eremo (E): bianco, perla
ortigia (L) amande

**LADY**
ortigia (L) amande

**MEX**
clear glass top, back-lacquered coffee base

**NUVOLA ROSSA**
walnut structure

**POLYSHAPE**
green

**ATACAMA 3**
cenere

**FLUID JOINERY**
amber







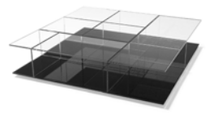

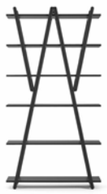







Cassina



# MARALUNGA ARMCHAIR

Designed by **Vico Magistretti,** 1973/2018






COVER
MARALUNGA ARMCHAIR, leather Naturale ZZ Foresta 13Z365

PREVIOUS PAGE
MARALUNGA sofas and armchairs, Look 13L019. PLANA low table, american walnut. SENGU LOW TABLE, black stained oak, Marquiña marble base. 9 coee table, Carrara marble. ELIOMOON lamp. SAHARA GRID rug.

LEFT
MARALUNGA ARMCHAIR, Look Ottavio 13L019.

# MARALUNGA ARMCHAIR

**Cassina iMaestri Collection**

Designed by **Vico Magistretti,** 1973/2018



An international best-seller with warm, reassuring contours, in which the sofa's adjustable backrest, visible softness and generous padding highlight its incredible comfort, making way for myriad interpretations. Often imitated, Maralunga allows headrest height adjustment thanks to a simple bicycle chain inserted into the structure. The mechanism's cutting-edge construction, patented by Cassina, allows for instantaneous conversion of the backrest from the lower, more formal position for conversation, to the higher position for total relaxation. In 2014, in conjunction with Maralunga's 40th anniversary, Cassina introduced an updated version with upholstery in fabric or leather and the characteristic perimeter stitching, lending it an even more modern and contemporary look (Maralunga 40), and launched a version with removable fabric upholstery (Maralunga 40-S). The revolutionary sofa evolves again in 2024 to deliver even greater comfort. Thanks to in-depth research carried out in collaboration with the Fondazione Magistretti, the internal mechanism was enhanced to offer an additional 7 degrees of inclination to the backrest, making it more comfortable than ever. The family includes an armchair, ottoman, and two- and three-seat sofas in various dimensions.

IT Un best-seller internazionale dalle forme calde e rassicuranti, in cui la possibilità di movimento dello schienale, l'aspetto soffice e l'imbottitura ne esaltano l'incredibile comfort dando vita a molteplici interpretazioni. Oggetto di numerose imitazioni, Maralunga varia l'altezza del poggiatesta grazie a una semplice catena da bicicletta inserita nella struttura. Un meccanismo di avanguardia costruttiva brevettato da Cassina che consente la conversione immediata dello schienale da una posizione bassa, per un utilizzo più formale da conversazione a quella alta, per favorire un totale relax. Nel 2014, in occasione dei 40 anni di Maralunga Cassina presenta una versione rinnovata, con un rivestimento in tessuto o pelle con una caratteristica cucitura lungo il profilo perimetrale per renderlo ancora più moderno e contemporaneo (Maralunga 40), e viene introdotta l'opzione di sfoderabilità per la versione in tessuto (Maralunga 40-S). Il divano rivoluzionario evolve nuovamente nel 2024 per offrire un confort ancora maggiore. Grazie a un'approfondita ricerca condotta in collaborazione con la Fondazione Magistretti, il meccanismo interno è stato potenziato per offrire 7° di maggiore inclinazione dello schienale, rendendolo più confortevole che mai. La famiglia include poltrona, pouf e divani a due o tre posti in diverse dimensioni.

DE Ein internationaler Bestseller mit warmen und behaglichen Formen, bei dem die Möglichkeit zum Verstellen der Rückenlehne, das weiche Aussehen und die Polsterung seinen unglaublichen Komfort unterstreichen und Raum für zahlreiche Interpretationen bieten. Beim Sofa Maralunga, das unzählige Male imitiert worden ist, kann die Höhe der Kopfstütze mit einer einfachen Fahrradkette verstellt werden, die in das Gestell integriert ist. Ein hochmoderner, von Cassina patentierter Konstruktionsmechanismus erlaubt das direkte Verstellen der Rückenlehne aus einer niedrigeren Position für die förmlichere Verwendung des Sofas für das gesellige Beisammensein in die hohe Position, die für Entspannung pur garantiert. Anlässlich des 40-jährigen Jubiläums von Maralunga präsentierte Cassina 2014 eine überarbeitete Version mit einem Stoff- oder Lederbezug, der durch seine charakteristische Naht entlang des umlaufenden Keders gekennzeichnet ist und dem Sofa einen noch moderneren und zeitgemäßeren Charakter verleiht (Maralunga 40). Zusätzlich dazu wurde ein abziehbarer Stoffbezug eingeführt (Maralunga 40-S). Das revolutionäre Sofa entwickelt sich 2024 weiter, um noch mehr Komfort zu bieten. Basierend auf einer tiefgehenden Studie, die in Zusammenarbeit mit der Stiftung Magistretti durchgeführt wurde, wurde der interne Mechanismus verstärkt, sodass die Rückenlehne um weitere 7° geneigt werden kann und das Sofa jetzt noch komfortabler ist.
Die Produktfamilie umfasst einen Sessel, einen Hocker und ein Zweisitzer- oder Dreisitzersofa in verschiedenen Abmessungen.

FR Un bestseller international aux formes chaleureuses et rassurantes dont la possibilité de régler le dossier, l'aspect moelleux et le rembourrage en rehaussent l'incroyable confort, donnant lieu à de multiples interprétations. Objet de nombreuses imitations, Maralunga donne la possibilité de varier la hauteur de l'appui-tête grâce à une simple chaine de bicyclette insérée dans la structure. Un mécanisme de construction avant-gardiste breveté par Cassina, qui permet la conversion immédiate du dossier d'une position basse, pour la conversation ou un usage plus formel, à une position haute, pour une détente totale. En 2014, à l'occasion du 40e anniversaire de Maralunga, Cassina présente une version revisitée, recouverte de tissu ou de cuir, avec une couture caractéristique le long des contours qui lui apporte une touche plus moderne et contemporaine (Maralunga 40), et une option de déhoussage est introduite pour la version en tissu (Maralunga 40-S). Ce canapé révolutionnaire évolue de nouveau en 2024 pour davantage de confort. Grâce à des recherches approfondies menées en collaboration avec la Fondazione Magistretti, le mécanisme interne a été amélioré pour offrir une inclinaison supplémentaire du dossier de 7°, ce qui le rend plus confortable que jamais. La famille comprend un fauteuil, un pouf et des canapés deux ou trois places de différentes dimensions.

EN Frame

· Tubular steel with elastic belts.
Padding
· Differentiated-density CFC-free polyurethane foam.
Seat cushions
· Polyurethane foam and polyester wadding.
Backrest with adjustable headrest with patented mechanism, independent for each place.
Upholstery
· Leather or fabric from the Cassina · Collections.
Base
· Solid American walnut wood or lacquered (see price list for colors). The Maralunga 40-S model has removable covers.

IT Struttura

· Telaio in tubolare di acciaio con cinghie elastiche.
Imbottitura
· Poliuretano espanso privo di CFC a densità differenziata.
Cuscini sedile
· Poliuretano espanso e ovatta di poliestere.
Schienale dotato di poggiatesta ribaltabile con meccanismo brevettato, indipendente per ogni singolo posto.
Rivestimento
· Pelle o tessuto dalle Collezioni Cassina.
Base
· Massello di noce canaletto o verniciata nei colori a listino.
La versione Maralunga 40-S ha il rivestimento completamente sfoderabile.

DE Struktur

· Stahlrohrrahmen mit elastischen Gurten.
Polsterung
· Polyurethanschaum ohne FCKW in verschiedenen Dicken.
Sitzkissen
· Polyurethanschaum und Polyesterwatte Rückenlehne mit klappbarer Kopfstütze mit Mechanismus, unabhängig für jeden Sitz vorgesehen.
Bezug
· Leder oder Stoff aus der Cassina-Kollektion.
Basis
· Massivholz amerikanischer Nussbaum oder lackiert in den aktuellen Farben laut Preisliste
Nierenkissen inklusiv.
Die Bezüge des Modell Maralunga 40-S sind komplett abnehmbar.

FR Structure

· Châssis en tube d'acier avec sangles élastiques.
Rembourrage
· Mousse de polyuréthane sans CFC à densité différenciée.
Coussins assise
· Mousse de polyuréthane et ouate de polyester
Dossier muni d'appuie-tête basculant avec mécanisme breveté, indépendant pour chaque place.
Revêtement
· Cuir ou tissu des Collections Cassina.
Base
· Noyer américain massif ou teintée dans les couleurs du tarif.
Le revêtement du modèle Maralunga 40-S est entièrement déhoussable.



675 _1

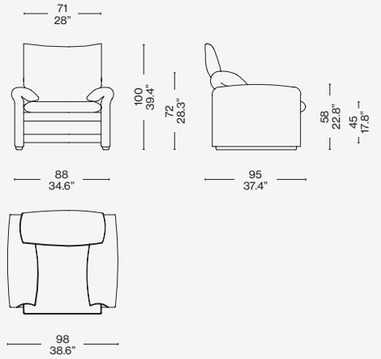


675 _5

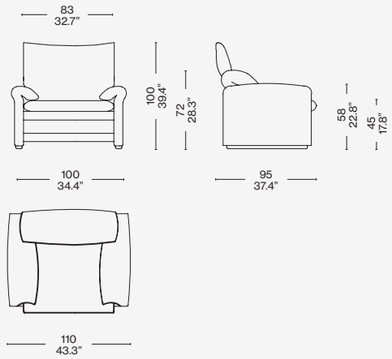


675 X1/Y1

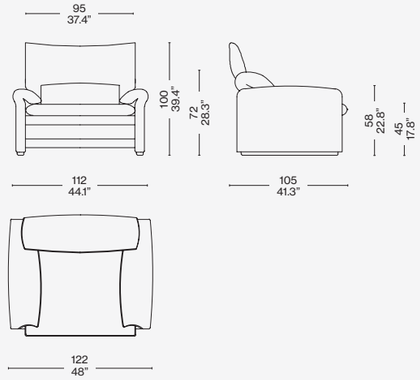


Scan the QR code to access all product information on the Cassina website.

Cassina



# MET

Designed by **Piero Lissoni,** 1996



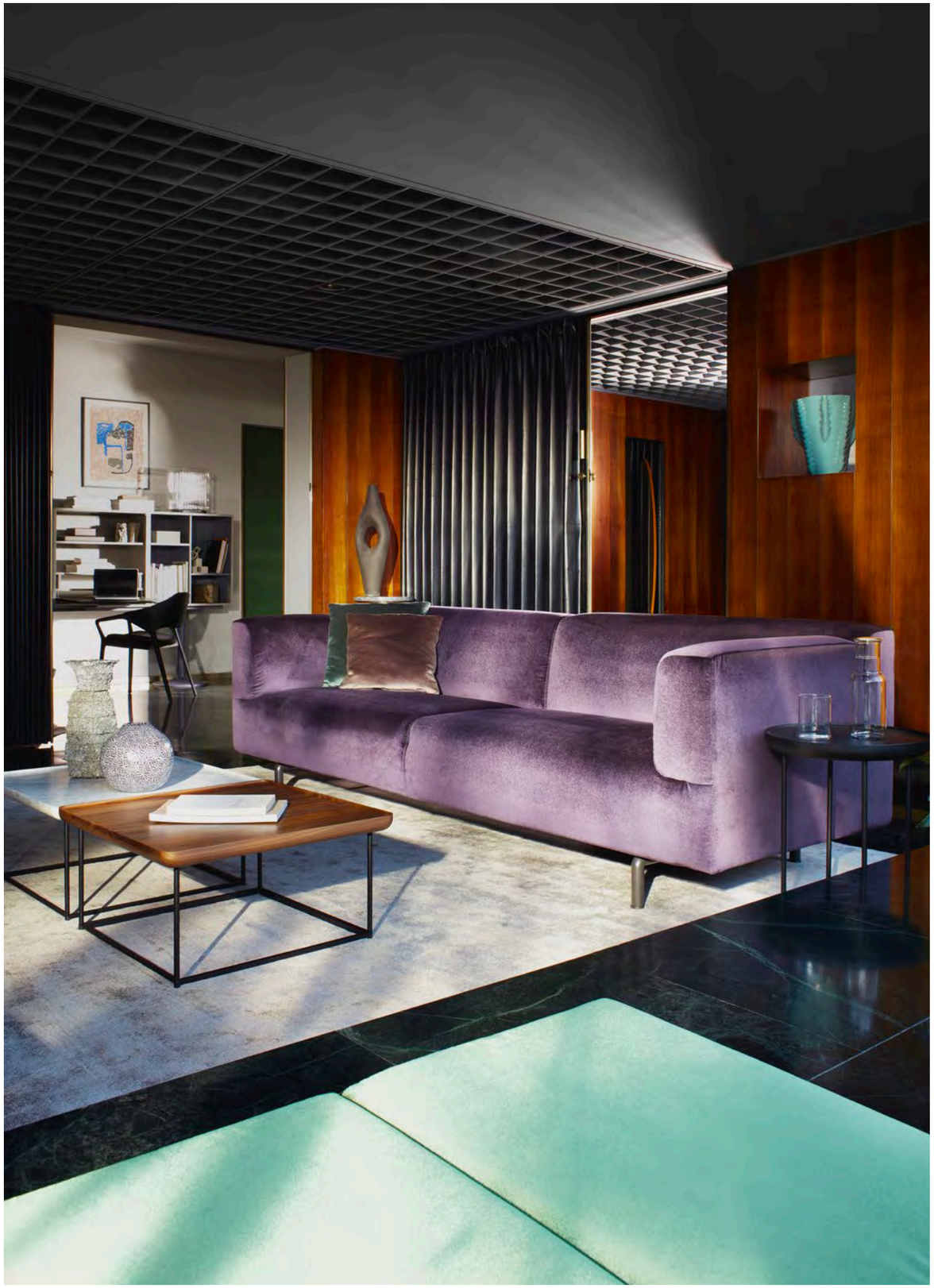

COVER
MET sofa, Osaka 13O034. TOREI
low tables, mat black painted base,
american walnut top. Rug IN TOUCH
grigio ghiaccio.

PREVIOUS PAGE AND LEFT
MET sofa, Osaka 13O034. TOREI
low tables, mat black painted base,
american walnut and Carrara marble
top. Rug IN TOUCH grigio ghiaccio.

# MET

Designed by **Piero Lissoni**, 1996

A raised sofa featuring formal lines, pure and geometric, whose extreme simplicity combines comfort, versatility, and impeccable elegance. Its clean-cut and inviting volumes bespeak flexibility and ease of use, and are expressed in an ample array of elements, ranging from the traditional sofa to the corner unit. Met is an icon that exerted a considerable influence on the design of the 1990s, thanks to its emphasis on quality of life and on spaces dedicated to relaxation and social interaction. Designed by Piero Lissoni to be ergonomically correct, Met is the perfect expression of the concept of comfort, now further enhanced by the launch of new elements designed to respond to today's changing needs. These include the club chair and the chaise longue, which can be added to the left or right of the sofa. In addition, the legs are now available in polished aluminium or matte anthracite.



IT Un divano dal tratto formale, puro e geometrico, che nella sua estrema semplicità riesce ad unire comfort, versatilità ed eleganza impeccabile. I volumi puliti e invitanti comunicano una grande flessibilità e facilità d'uso, articolandosi in un'ampia offerta di soluzioni che spaziano dal divano tradizionale alla configurazione ad angolo. Un'icona che ha segnato profondamente il design degli anni '90 grazie alla sua capacità di mettere a fuoco la qualità della vita e lo stile degli ambienti dedicati al relax e alla condivisione. Progettato da Piero Lissoni rispettando le regole dell'ergonomia, Met rappresenta una delle massime espressioni del concetto di comodità, che Cassina arricchisce introducendo nuovi elementi pensati per ogni esigenza della contemporaneità. Tra questi la club chair e la chaise longue da combinare a destra o sinistra del divano, oltre alle finiture dei piedi in alluminio lucido e antracite opaco.

DE Ein Sofa mit formeller Linienführung, rein und geometrisch, dem es in seiner extremen Einfachheit gelingt, Komfort, Vielseitigkeit und tadellose Eleganz zu vereinen. Die sauberen und einladenden Volumen kommunizieren hohe Flexibilität und einfache Verwendung. Die angebotenen Lösungen sind vielfältig und reichen vom traditionellen Sofa bis zur Eckkonfiguration. Eine Ikone, die das Design der 90er Jahre zutiefst geprägt hat, dank seiner Fähigkeit, Lebensqualität und Stil der Ambiente, die Entspannung und Gemeinsamkeit gewidmet sind, zu fokussieren. Met wurde von Piero Lissoni unter Beachtung der Ergonomie-Regeln entworfen und stellt eine der bedeutendsten Ausdrucksformen des Konzepts der Bequemlichkeit dar, das Cassina durch neue Elemente bereichert, die für alle Bedürfnisse unserer Zeit gedacht sind. Darunter der Club Chair und die Chaiselongue, die auf der rechten oder linken Seite des Sofas kombiniert werden kann, oder das Finish der Füße aus glänzendem Aluminium oder in mattem Anthrazit.

FR Un canapé aux lignes formelles, pures et géométriques, qui, dans son extrême simplicité, réussit à marier un confort, une polyvalence et une élégance impeccables. Les volumes nets et accueillants inspirent une grande flexibilité et facilité d'utilisation, et s'articulent en une vaste gamme de solutions qui vont du canapé traditionnel à la configuration en angle. Une icône qui a profondément marqué le design des années 1990, grâce à sa faculté à mettre l'accent sur la qualité de vie et le style de pièces dédiées à la détente et au partage. Met, conçu par Piero Lissoni dans le respect des règles de l'ergonomie, représente l'une des meilleures expressions du concept de commodité, que Cassina enrichit en introduisant de nouveaux éléments étudiés pour chaque exigence de la vie contemporaine. Parmi ces éléments, le fauteuil club et la chaise longue que l'on peut ajouter à droite ou à gauche du canapé, mais aussi les finitions des pieds en aluminium brillant et anthracite mat.

**Armchairs**

EN Structure

· Frame in tubular steel
with elastic belts.
Upholstery
· Polyurethane foam
in differentiated density.
· Resin polyester wadding
coupled with light velvet.
Base
· Base frame in die-cast aluminium
polished finished or laquered
(colours as per pricelist).
· Adhesive felt sliding supports.
Quilted Upholstery
· Quilted fabric or quilted leather.

IT Struttura

· Telaio in tubolare d'acciaio dotato
di cinghiatura elastica.
Imbottitura
· Poliuretano espanso
a densità differenziata.
· Ovatta in fibra di poliestere
resinata accoppiata
con vellutino.
Base
· Struttura di base in alluminio
pressofuso brillantato o verniciato
nei colori indicati a listino.
· Scivoli in feltro adesivo.
Rivestimento
· Tessuto o pelle.

DE Gestell

· Rahmen aus Stahlrohr, mit
elastischen Riemen.
Polsterung
· Polyurethanschaum mit
unterschiedlicher Dichte.
· Geharzte Polyesterfaserwatte,
beschichtet mit leichtem Samt.
Basis
· Basisstruktur aus
Aluminiumdruckguss, poliert oder
lackiert in den Farben laut Preisliste.
· Gleiter mit Filzaufklebern.
Bezug
· Stoff oder Leder.

FR Structure

· Cadre en acier tubulaire doté de
sangles élastiques.
Rembourrage
· Mousse de polyuréthane à densité
différenciée.
· Ouate en fibre de polyester résinée
accouplée à un velours léger.
Base
· Structure de base en aluminium
moulé sous pression brillanté ou peint
dans les couleurs indiquées sur la liste
des prix.
· Patins en feutre adhésif.
Revêtement
· Tissu ou cuir.







250 04

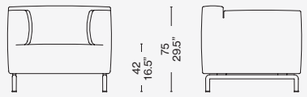


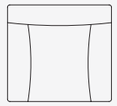

250 10

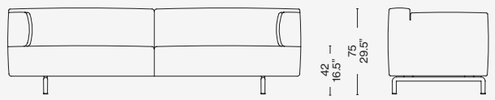




250 00






250 30

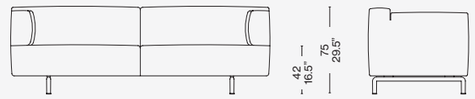




250 20

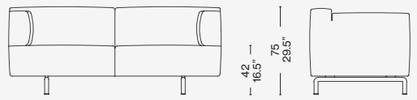




250 11

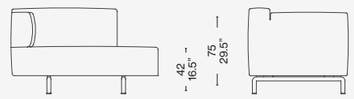


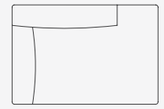

Scan the QR code to access all product information
on the Cassina website.

# TOTAL LOOK SUGGESTIONS



**MET**
look (L) vinaccia chrome base

**CUSHIONS**
look (L): vinaccia, cemento leather (X) bulgaro

**MET ARMCHAIR**
look (L) vinaccia chrome base

**MEX-HI TABLE**
chrome base carrara marble top

**BRAMANTE**
shaded bronze

**AWKWARD LIGHT**
aluminium and steel with black powder coating

**SAHARA GRID**
grigio ghiaccio

**WINK**
otterlo (O): cenere, vinaccia







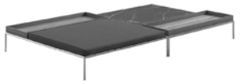



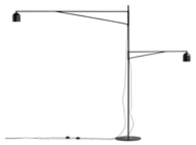





Cassina



# MON-CLOUD ARMCHAIR

Designed by **Patricia Urquiola,** 2024 Produced **Cassina,** 2024




COVER
MON-CLOUD ARMCHAIR structure Nero LO514, Lookbold 13L453. ELLING BUFFET cabinet, black stained oak. TABOURET NANTES REZÉ. Floorlamp EITIE.

TOP
MON-CLOUD sofa, structure Nero LO514, Lookbold 13L453. MON-CLOUD bench structure Nero LO514, Lookbold bianco lana 13L453. RIO NOIR low table, black stained oak, Sahara noir marble.

# MON-CLOUD ARMCHAIR

Cassina LAB

Designed by **Patricia Urquiola,** 2024 Produced **Cassina,** 2024

With an eye to circularity, Patricia Urquiola rethinks the design of upholstered furniture with an extremely elegant armchair that is a celebration of comfort and conviviality. The wooden structure lifts the upholstered parts off the floor, lending the entire sofa the lightness of a cloud. The fabric upholstery envelops the contours of the armchair, creating a distinctive fold that enhances the beauty of its silhouette. Oriented toward greater circularity, the core is composed of a metal skeleton wrapped in quilted recycled PET fibre padding that embraces the backrest and armrest structures like an enveloping comforter. Even the soft seat cushions are made of recycled PET. Mon-Cloud contains an extremely low percentage of foamed elements made of CIRCULARREFOAM®, a polyurethane made with a percentage of recycled polyols. These inserts were developed so they could be separated from the other materials to facilitate their recovery and recycling. The armchair can be completely disassembled at the end of its life cycle. The Mon-Cloud family includes a sofa, a more ample seating module with open end elements, an ottoman and a bench.



IT Patricia Urquiola ripensa in chiave circolare il design degli imbotti con una poltrona di grande eleganza che celebra il confort e la convivialità. La struttura in legno solleva da terra le forme imbottite donando all'insieme la leggerezza di una nuvola. Il rivestimento in tessuto avvolge i volumi della poltrona creando una particolare piega che ne esalta la bellezza dei profili. L'anima consapevole è composta da uno scheletro metallico vestito con un'imbottitura trapuntata di fibra di PET riciclato che abbraccia la struttura dello schienale e dei braccioli come un piumino avvolgente. Anche i soffici cuscini della seduta sono realizzati in PET riciclato. Mon-Cloud contiene una percentuale bassissima di elementi schiumati in CIRCULARREFOAM®, un poliuretano realizzato con una percentuale di polioli riciclati. Questi inserti sono stati sviluppati per essere separati dagli altri materiali, per facilitarne il riciclo e il recupero. La poltrona è completamente disassemblabile al termine del suo ciclo di vita. La famiglia Mon-Cloud include il divano, un modulo di seduta più ampia, con elementi ad angolo aperto, un pouf e una panchetta.

DE Patricia Urquiola hat das Design der Polstermöbel im Hinblick auf die Nachhaltigkeit neu überarbeitet, mit einem Sessel, der sich durch seine große Eleganz auszeichnet und den Komfort und die Gastlichkeit feiert. Das Holzgestell auf Füßen, das als Auflage für die gepolsterten Formen dient, verleiht dem Gesamtbild die Leichtigkeit einer Wolke. Der Stoffbezug hüllt die Volumen des Sesseln ein und schafft dabei eine besondere Falte, die die Schönheit der Profile unterstreicht. Der umweltbewusste Kern des Sessels besteht aus einem Metallrahmen, der mit einer gesteppten Polsterung aus recycelter PET-Faser verkleidet ist und das Gestell von Rückenlehnen und Armlehnen wie eine behagliche Daunendecke umarmt. Auch die weichen Sitzkissen sind aus recyceltem PET. Mon-Cloud enthält einen sehr geringen Anteil an Elementen aus CIRCULARREFOAM®. ein Polyurethan, das mit einem Anteil an recycelten Polyolen hergestellt wird. Diese Einsätze sind darauf ausgelegt, von den anderen Materialien getrennt zu werden, um das Recycling und die Wiederverwertung zu erleichtern. Der Sessel kann deshalb am Ende seiner Lebenszeit komplett auseinandergebaut werden. Die Familie Mon-Cloud umfasst ein Sofa, ein modulares Sofa mit breiterer Sitzfläche und Elementen, die an den Ecken offen sind, sowie einen Polsterhocker und eine Sitzbank.

FR Patricia Urquiola repense de manière circulaire le design des rembourrages avec un fauteuil d'une grande élégance qui célèbre le confort et la convivialité. La structure en bois soulève les formes rembourrées du sol, donnant à l'ensemble la légèreté d'un nuage. Le revêtement en tissu enveloppe les volumes du fauteuil et crée un pli original qui met en valeur la beauté de ses contours. L'âme responsable est composée d'une carcasse en métal recouverte d'un rembourrage matelassé en fibre de PET recyclé qui englobe la structure du dossier et des accoudoirs comme une couette enveloppante. Les moelleux coussins d'assise sont également fabriqués en PET recyclé. Mon-Cloud contient un très faible pourcentage d'éléments moulés en CIRCULARREFOAM®, un polyuréthane fabriqué à partir d'un pourcentage de polyols recyclés. Ces inserts ont été conçus de manière à pouvoir être séparés des autres matériaux afin de faciliter leur recyclage et leur récupération. Le fauteuil est complètement désassemblable à la fin de son cycle de vie. La famille Mon-Cloud comprend un canapé, un module d'assise plus large avec des éléments d'angle ouverts, un pouf et un banc.

EN Structure

· Seat in metal with elastic webbing, upholstered in fabric;
· Backrest and armrests in metal with elastic webbing, upholstered in fabric;
Padding
· Seat: in recycled PET fibre with variable density insert in CIRCULARREFOAM®, a polyurethane made with a percentage of recycled polyols;
· Backrest and armrests: quilted sack, padded with recycled PET fibre, removable fabric upholstery.

IT Struttura

· Seduta in metallo con cinghiatura elastica rivestita in tessuto;
· Schienale e braccioli in metallo con cinghiatura elastica rivestiti in tessuto;
Imbottitura
· Seduta: in fi bra di PET riciclato con inserto a densità differenziata in CIRCULARREFOAM®, un poliuretano realizzato con una percentuale di polioli riciclati;
· Schienale e braccioli: sacca trapuntata imbottita di fi bra di PET riciclato, rivestimento in tessuto amovibile.

DE Gestell

· Sitzfläche aus Metall mit elastischen Riemen mit Stoffbezug.
· Rückenlehne und Armlehnen aus Metall mit elastischen Riemen mit Stoffbezug.
Polsterung
· Sitzfläche: aus recycelter PET-Faser mit Einsatz mit unterschiedlicher Dichteverteilung aus CIRCULARREFOAM®, ein Polyurethan, das mit einem Anteil an recycelten Polyolen hergestellt wird.
· Rückenlehne und Armlehnen: gesteppte Hülle gepolstert mit recycelter PET-Faser, mit abnehmbarem Stoffbezug.

FR Structure

· Assise en métal avec sangles élastiques recouverte de tissu ;
· Dossier et accoudoirs en métal avec sangles élastiques recouverts de tissu ;
Rembourrage
· Assise : en fibre de PET recyclé avec insert à densité différenciée en CIRCULARREFOAM®, un polyuréthane fabriqué à partir d'un pourcentage de polyols recyclés ;
· Dossier et accoudoirs : poche matelassée garnie de fibre de PET recyclé, revêtement amovible en tissu.





568 00 01

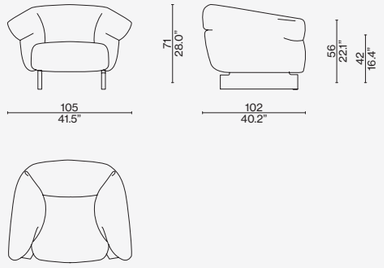


Scan the QR code to access all product information on the Cassina website.

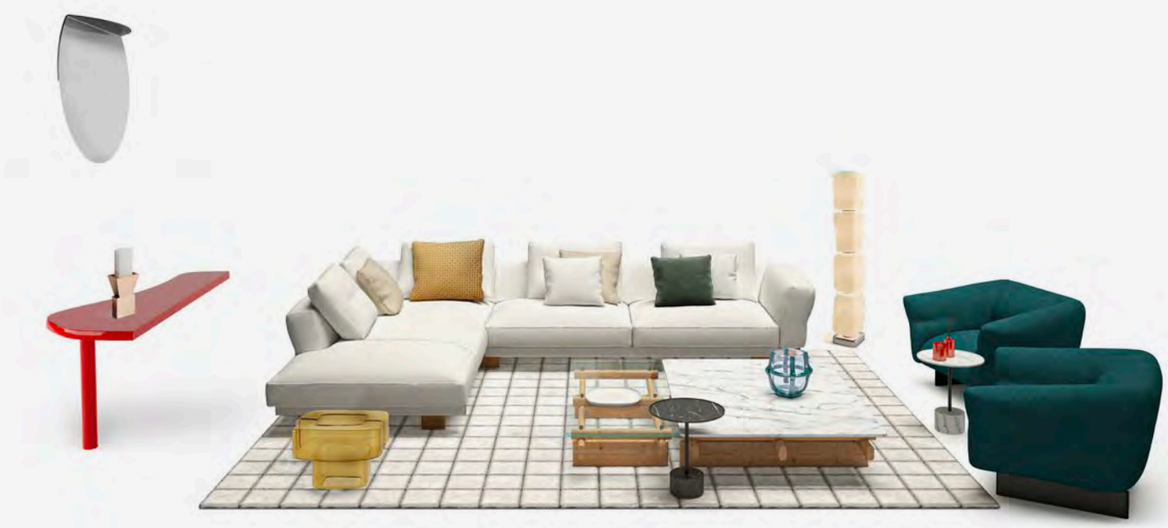

**SENGU SOFA**
luxor (L) bianco, natural oak base

**CUSHIONS**
look (L): corda, bianco ortigia (L) cactus

**MONCLOUD ARMCHAIR**
look (L) ottanio, black oak structure

**SENGU COFFEE TABLE**
carrara marble, glass top, natural oak structure

**CONSOLE DORON**
crema

**WAX STONE**
stainless steel structure, murano glass

**SAHARA GRID**
grigio ghiaccio

**9**
carrara marble top and base

**FLUID JOINERY**
amber


















**MONCLOUD**
eremo (E) avorio, black structure

**CUSHIONS**
eremo (E) avorio, ortigia (L) blu notte

**RIO**
natural oak, carrara marble top

**9**
Calacatta marble top and base

**MONCLOUD ARMCHAIR**
fox (F) blu notte, black oak structure

**SAHARA MIDGRID**
grigio ghiaccio

**EITIE FLOOR**
aluminium structure + red and gold

**NUAGE À PLOTS**
natural oak

**SOFT CORNER**
nabuk moka

**LES GRANDS TRANS-PARENTS**
glass











# TOTAL LOOK SUGGESTIONS



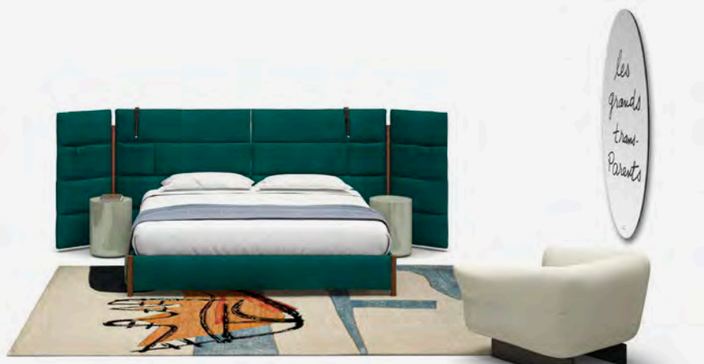


**BIO-MBO**
otterlo (O) petrolio, walnut structure

**MONCLOUD ARMCHAIR**
look (L) bianco, black base

**TOREI**
verde muschio

**GHOST WALL**
wallpaper nuvole

**LA MAIN OUVERTE**
standard

**LES GRANDS TRANS-PARENTS**
glass













Cassina



# OMBRA

Designed by **Charlotte Perriand,** 1953 Produced **Cassina,** 2004



COVER AND TOP
OMBRA armchair, Linus 13L283. MOOV sofa, Ortigia 13L654. “9” low tables, Carrara marble and Marquiña marble. Tabouret NANTES REZÉ.

# OMBRA

**Cassina iMaestri Collection**

Designed by **Charlotte Perriand,** 1953 Produced **Cassina,** 2004



Charlotte Perriand designed Ombra in 1953, taking as her reference her Ombra Tokyo, which was created round about the same time and featured curved plywood. The interplay between the object and its shadow ("ombra" in Italian) expresses Perriand's aesthetic, where function is maximised while structure is minimised to conjure a design that is both highly inventive and exquisitely elegant. The strict geometric lines of the seat and back-rest slot perfectly one into the other, making them look as if they are one, continuous, piece. Perriand's minimalist approach and artistic vigour are manifest in her drive for total comfort, in a piece that has been re-issued by Cassina in full respect of the original concept.

IT Charlotte Perriand disegna Ombra nel 1953 riprendendo la struttura formale dell'omonima sedia progettata nello stesso periodo utilizzando piani curvi in legno. Il gioco di risonanza tra l'oggetto e il suo riflesso esprime il tratto estetico tipico dell'autrice, che associa funzionalità massima e struttura minima in un design di grande ingegno ed eleganza estetica. Le geometrie rigorose del sedile e dello schienale permettono l'accostamento degli elementi per generare una linea di seduta continua e indeterminata. L'approccio minimalista e l'estro artistico della Perriand si manifestano nel principio di comfort assoluto alla base della poltrona, rieditata da Cassina rispettando appieno l'autenticità del progetto originale.

DE Charlotte Perriand entwarf Ombra im Jahre 1953. Sie nahm dabei die formelle Struktur des gleichnamigen Sessels auf, der zur selben Zeit unter Verwendung gebogener Holzflächen entworfen wurde. Das Spiel der Resonanz zwischen dem Objekt und seinem Spiegelbild bringt die typische ästhetische Handschrift der Autorin zum Ausdruck, die maximale Funktionalität mit minimaler Struktur durch ein Design vereint, das durch höchste Begabung und ansprechende Eleganz geprägt ist. Die strengen Geometrien von Sitzfläche und Rückenlehne gestatten die Annäherung der Elemente, um eine kontinuierliche und unbestimmte Sitzlinie zu erzeugen. Der minimalistische Ansatz und die künstlerische Kreativität von Perriand offenbaren sich im Prinzip des absoluten Komforts, das dem Sessel zugrunde liegt. Er wurde von Cassina unter strikter Beachtung des authentischen Originalentwurfs neu herausgegeben.

FR Charlotte Perriand a conçu Ombra en 1953, reprenant la structure formelle de la chaise du même nom, conçue pendant la même période en utilisant des surfaces courbes en bois. Le jeu de résonance entre l'objet et son reflet exprime le trait esthétique typique de l'auteur, qui associe une fonctionnalité maximale et une structure minimale dans un design d'une grande ingéniosité et d'une grande élégance esthétique. La géométrie rigoureuse de l'assise et du dossier permet de combiner les éléments pour créer une ligne d'assise continue et indéterminée. L'approche minimaliste et le génie artistique de Perriand se manifestent dans le principe du confort absolu à la base du fauteuil, réédité par Cassina en respectant pleinement l'authenticité du projet original.

EN Structure

· Frame in steel plate. Finishing polish chromium-plated.
Cushions padding
· Polyurethane foam in different density.
· Polyester padding with resin along with cloth.
Quilted upholstery
· Quilted fabric or quilted leather.
Foot
· Adhesive felt pads cylinder.

IT Struttura

· Telaio in piatto d'acciaio. Finitura cromato lucido.
Imbottitura cuscini
· Poliuretano espanso a densità differenziata.
· Ovatta in fibra di poliestere resinata accoppiata con tela.
Rivestimento
· Tessuto o pelle.
Piedino
· Scivoli in feltro adesivo.

DE Struktur

· Rahmen aus flachem Stahl. Chromglanz-Finish.
Polsterung Kissen
· Polyurethanschaum mit unterschiedlicher Dichte.
· Geharzte Polyesterfaserwatte mit Gewebe beschichtet.
Bezug
· Stoff oder Leder.
Füßchen
· Gleiter Filzaufkleber.

FR Structure

· Cadre en acier plat. Finition chromé brillant.
Rembourrage coussins
· Mousse de polyuréthane à densité différenciée.
· Ouate en fibre de polyester résinée accouplée à une toile.
Revêtement
· Tissu ou cuir.
Embout
· Patins en feutre adhésif.



512 01

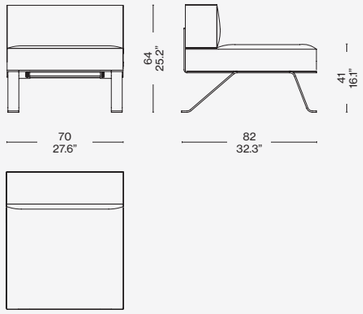


## Identifying marks and production numbers

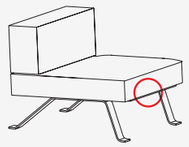

Cassina CP N° Cassina Perriand®

Scan the QR code to access all product information on the Cassina website.

Cassina



# P22

Designed by **Patrick Norguet,** 2013



COVER
P22 armchairs, Ortigia velvet - prugna 13L654. 9 coffee table ø40, base and top in Carrara marble. INTOUCH rug, grigio ghiaccio, beige edge.

PREVIOUS PAGE
P22 armchair, gunmetal grey aluminium base, Sutra 13F939. MEXIQUE, low tables, glossy laquered LP 339, gunmetal grey legs."8" sofa, leather Naturale ZZ 13Z361. CONSTANTIN low table.

# P22

Designed by **Patrick Norguet**, 2013

A lounge chair of timeless beauty that, as the designer explains, respects classic traditions, but with a contemporary twist. Cassina's signature structure: a metal frame set within a polyurethane-injected foam shell, turns the padding into a major player, conjuring an inviting and extremely comfortable mood. The aluminium or solid wood base, and all-wood joints, are an expression of the quality and refinement of Cassina carpentry, while the wide array of finishes complete the picture in fine style.



IT Una poltrona di relax dall'estetica intramontabile, che nelle intenzioni dell'autore rispetta le tradizioni classiche pur mescolando le influenze moderne. La caratteristica struttura Cassina, definita da un'anima in metallo inserita in uno stampo iniettato di poliuretano espanso a freddo, conferisce alla cuscinatura un ruolo portante creando una sensazione avvolgente ed estremamente confortevole. La base in alluminio o legno massello e i suoi giunti privi di parti metalliche esprimono la qualità e la raffinatezza della falegnameria Cassina, mentre la gamma delle finiture aggiunge un tocco prezioso.

DE Ein Relax-Sessel mit unvergänglicher Ästhetik, der in den Augen des Urhebers die klassischen Traditionen respektiert, dabei jedoch moderne Einflüsse einbringt. Die typische Cassina-Struktur, die durch ein Kernstück aus Metall, das in eine Form zur Kalteinspritzung von Polyurethanschaum definiert ist, verleiht der Polsterung eine Hauptrolle und erzeugt ein einhüllendes, besonders behagliches Gefühl. Die Basis aus Aluminium oder Massivholz und seine Verbindungen, die frei von Metallteilen sind, bringen die Qualität und Raffinesse der Tischlerei Cassina zum Ausdruck, während das Finish-Angebot einen Hauch von Kostbarkeit hinzufügt.

FR Un fauteuil de détente à l'esthétique intemporelle qui, conformément aux intentions de son auteur, s'inscrit dans la tradition classique tout en la nourrissant d'influences modernes. La structure caractéristique de Cassina, soit une âme métallique insérée dans un moule injecté de mousse de polyuréthane à froid, assigne aux coussins un rôle de porteurs, créant une sensation enveloppante de confort extrême. La base en aluminium ou en bois massif et les joints sans pièces métalliques incarnent la qualité et le raffinement de la menuiserie de Cassina, tandis que la gamme de finitions apporte une touche de préciosité.

## EN Structure

· Frame in steel rod with elastic bands.
· Shell in bent beech plywood.
Base
· In polish die-cast aluminium or matt lacquered, colours as per price list.
Base in massive ash or canaletto walnut wood, natural matt finishing or stained (colours as per price list).
· Slides in transparent plastic material.
Structure upholstery
· Flexible cold moulded polyurethane foam.
· Flexible polyurethane foam.
· Polyester padding with resin along with light velvet.
Quilted upholstery
· Quilted fabric or quilted leather.

## IT Struttura

· Telaio in tubolare d'acciaio dotato di cinghie elastiche.
· Scocca in multistrati di faggio curvato.
Basamento
· In pressofusione di alluminio lucido o verniciato opaco nei colori proposti a listino.
Basamento in legno massello di frassino o di noce canaletto, verniciatura trasparente opaca o nei colori indicati a listino.
· Scivoli in materiale plastico di colore trasparente.
Imbottitura
· Poliuretano espanso flessibile schiumato a freddo.
· Poliuretano espanso flessibile.
· Ovatta in fibra di poliestere resinata accoppiata con vellutino.
Rivestimento
· Tessuto o pelle.

## DE Struktur

· Rahmen aus Stahlrohr, mit elastischen Riemen.
· Schale aus gebogenem Multischicht-Buchenholz.
Gestell
· Aus Aluminiumdruckguss, Glanzoptik oder matt lackiert in den Farben laut Preisliste. Gestell aus Massivesche oder Amerikanischer nußbaum Massivholz, transparente, matte Lackierung oder in den Farben laut Preisliste.
· Gleiter aus transparentem Kunststoffmaterial.
Polsterung
· Kalt geschäumter, flexibler Polyurethanschaum.
· Flexibler Polyurethanschaum.
· Geharzte Polyesterfaserwatte mit Samtbeschichtung.
Bezug
· Stoff oder Leder.

## FR Structure

· Cadre en acier tubulaire doté de sangles élastiques.
· Coque en hêtre multiplis cintré.
Piétement
· En aluminium moulé sous pression poli ou peint dans les couleurs indiquées dans la liste des prix.
Piétement en frêne massif ou noyer américain massif, vernis transparent mat ou dans les couleurs indiquées dans la liste de prix.
· Patins en matière plastique transparente.
Rembourrage
· Mousse de polyuréthane flexible faite à froid.
· Mousse de polyuréthane flexible
· Ouate en fibre de polyester résinée accouplée à un velours léger.
Revêtement
· Tissu ou cuir.

CERTIFIED PRODUCT Cassina Pro CERTIFIED PRODUCT

ONLY FOR THE VERSIONS
SHOWN ON THE PRICE LIST





395 01-06/81-86

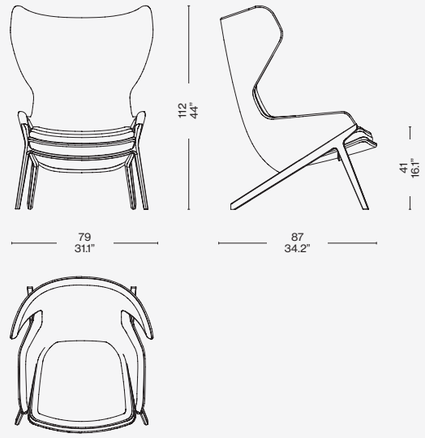


395 51-56

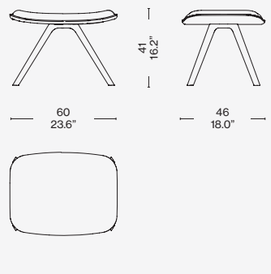


Scan the QR code to access all product information on the Cassina website.



**MARALUNGA**
losanna (L) vinaccia

**MEX**
black back-lacquered base, smoked glass top

**P22**
leather (Z) natural, walnut structure

**GHOST WALL**
crema

**AWKWARD LIGHT**
aluminium and steel with black powder coating

**TÉNÉRÉ**
vinaccia policromo

**TRIO**
black stained oak





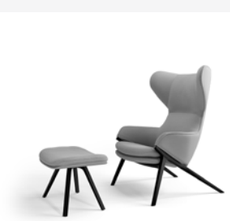

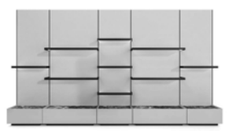

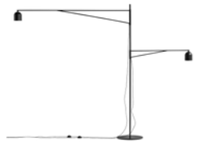











**MEX-HI**
fortuny (F) bianco
chrome base

**CUSHIONS**
fortuny (F) blu notte,
antracite, carta da zucchero

**2 FAUTEUIL GRAND CONFORT**
grey structure, leather LCX ardesia

**MEX**
extra clear glass, back lacquered
caffè base

**ATACAMA 3**
cenere

**FICUPALA**
marquinia marble base, pink

**NUVOLA ROSSA**
lacquered red beechwood

**P22**
perbacco (E) nebbia, walnut structure

**9**
levanto red marble top and base,
black frame







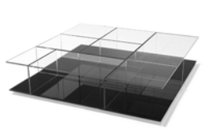











# TOTAL LOOK SUGGESTIONS



**MEX-HI**
losanna (L) fumo, chrome base

**CUSHIONS**
losanna (L): fumo, grafite

**2 FAUTEUIL GRAND CONFORT**
lirico blue velvet, blue gloss structure

**MEX**
clear glass top, smoked glass base

**NUVOLA ROSSA**
lacquered red beechwood

**IRIDE**
marquinia marble base, pink

**MOKORO**
bianco

**P22**
look (L) corda, walnut structure

**9**
am. walnut top and base, antracite frame







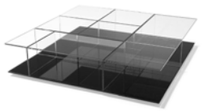



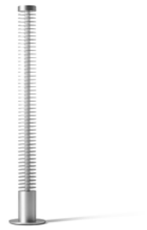

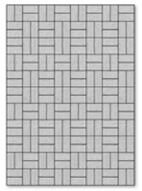





Cassina



# PRIVÉ

Designed by **Philippe Starck**, 2007

COVER
PRIVÉ armchair, leather 13Z366.

TOP
PRIVÉ sofa, leather 13Z366. VOLAGE EX-S low table, Emperador marble. 9 TABOURET stool, chrome frame, seat in rattan. WILLOW 1 chair, ashwood stained black, special green fabric.

# PRIVÉ

Designed by **Philippe Starck**, 2007

A sophisticated and attractive collection of sofas, dignified and formal in its design, yet highly versatile and suited to any setting. Both stylish and unusual, classic yet assertive, the Privé collection consists of a number of elements, all upholstered in capitonné leather. Cassina has developed a state-of-the-art technique for attaching the leather buttons to achieve the tufted effect, for which it holds an international patent, and which guarantees the quality and durability of the upholstery. Designed to work well in both formal and informal settings, the components of the collection include the island sofa, whose generous proportions -- along with the two back- and arm-rests -- make it reminiscent of a bed.



**Armchairs**

IT Una collezione pregiata e attraente, composta e formale nella sua articolazione, che si presta ad ogni ambiente nel segno della più grande versatilità. Il suo mix di stile e trasgressione, classicismo e provocazione, distingue una serie diversificata di elementi esclusivamente rivestiti in pelle capitonné: una lavorazione d'avanguardia per cui Cassina ha messo a punto una nuova tecnica di aggancio dei bottoni in pelle, brevettando il sistema a livello internazionale a garanzia della durata e della qualità del rivestimento. Tra i modelli inclusi nella collezione, pensati per integrarsi sia in ambienti rigorosi che informali, spicca il divano a isola dalle dimensioni lussureggianti, realizzato in una misura extra-large dotata di due schienali e bracciolo di appoggio che lo rendono simile a un letto.

DE Eine wertvolle, attraktive Kollektion, die sich gesittet und formell gibt und im Zeichen der maximalen Vielseitigkeit an jedes Wohnambiente anpasst. Ihre Mischung aus Stil und Transgression, Klassik und Provokation kennzeichnet eine Serie mit unterschiedlichen Elementen und exklusiven Bezügen aus Leder mit Capitonné-Verarbeitung: Eine fortschrittliche Bearbeitung, für die Cassina ein neue Anklicksystem für die Lederknöpfe entwickelt hat. Das System wurde international patentiert und garantiert die Dauer und Qualität des Bezugs. Unter den Modellen aus der Kollektion, die sowohl für strenge als auch für informelle Räume gedacht sind, hebt sich besonders die Sofa-Insel mit ihren üppigen Dimensionen hervor. Sie weist Extralarge-Maße auf, verfügt über zwei Rückenlehnen und eine Armauflage, wodurch sie einem Bett ähnelt.

FR Une collection luxueuse et attrayante, à la fois élaborée et formelle dans son articulation, qui trouve sa place dans tous les environnements grâce à sa grande polyvalence. Ce mélange de style et de transgression, de classicisme et de provocation, distingue une série variée d'éléments exclusivement revêtus de cuir capitonné : une fabrication avant-gardiste pour laquelle Cassina a mis au point une nouvelle technique de fixation des boutons en cuir pour garantir la durabilité et la qualité du revêtement, brevetant son système au niveau international. Parmi les modèles de la collection, tous conçus pour s'intégrer à des environnements stricts ou informels, se distingue un canapé îlot aux dimensions généreuses, réalisé dans une taille extra-large et doté de deux dossiers et d'un accoudoir d'appui qui lui donnent l'allure d'un lit.

EN Backrest
and horizontal armrest

· Inner frame in steel rod.
Cold moulded polyurethane foam padding, polyester padding with resin along with light velvet.
Seat cushion
· Polyurethane foam in different density, polyester padding with resin along with light velvet.
Backrest cushion
· Goose feather padding (raw material) mixed with flakes of polyurethane foam (inside) and small goose feathers in sections (outside); external linen in 100% cotton fabric.
Base Structure
· Feet in die-cast and extruded aluminium; finishes glossy aluminium, gunmetal grey; corner elements in plastic material covered in leather, and slides in black thermoplastic material.
Black crossed elastic belts.
Horizontal armrest with support upright in shiny aluminium equipped with height-adjustable gas spring (model with adjustable horizontal armrest).
Quilted Upholstery
· Leather with capitonné seat, backrest and armrests.

IT Schienale
e bracciolo orizzontale

· Telaio interno in tubolare d'acciaio. Imbottitura in poliuretano espanso schiumato a freddo, ovatta in fibra di poliestere resinata accoppiata con vellutino.
Cuscino sedile
· Poliuretano espanso a densità differenziata, ovatta in fibra di poliestere resinata accoppiata con vellutino.
Cuscino schienale
· Imbottitura in piuma d'oca (materiale vergine) mista a fiocchi di poliuretano espanso (la parte interna) e piumetta d'oca a settori (la parte esterna); fodera esterna in tessuto di cotone 100%.
Struttura di base
· Piedi in pressofusione ed estruso di alluminio nelle finiture lucido, canna di fucile; giunti angolari in plastica rivestiti in pelle e scivoli in materiale termoplastico nero.
Cinghie elastiche incrociate di colore nero. Montante di sostegno del bracciolo orizzontale in alluminio brillantato dotato di molla a gas regolabile in altezza (per la versione con bracciolo orizzontale regolabile).
Rivestimento
· In pelle con lavorazione capitonné sulla seduta, lo schienale e i braccioli.

DE Rückenlehne
und horizontale Armlehne

· Innenrahmen aus Stahlrohr.
Polsterung aus kalt geschäumtem Polyurethanschaum, Geharzte Polyesterfaserwatte, beschichtet mit leichtem Samt.
Sitzkissen
· Polyurethanschaum mit unterschiedlicher Dichte, Geharzte Polyesterfaserwatte, beschichtet mit leichtem Samt.
Rückenlehnenkissen
· Polsterung aus Gänsedaunen (reines Material), gemischt mit Polyurethanschaumflocken (der innere Teil) und Gänsefedern in getrennten Sektoren (der äußere Teil); Außenfutter aus 100% Baumwollstoff.
Basisstruktur
· Füße aus Aluminiumdruckguss und Aluminiumextrusion in den Finish-Versionen Glanzoptik, Nickel brüniert; winkelige Gelenke aus Kunststoff mit Bezug aus Leder und Gleiter aus schwarzem thermoplastischem Material. Überkreuzte elastische Riemen, Farbe Schwarz. Stützpfosten der horizontalen Armlehne aus poliertem Aluminium mit höhenverstellbarer Gasfeder (für die Version mit verstellbarer horizontaler Armlehne).
Bezug
· Aus Leder mit Capitonné-Verarbeitung auf Sitzfläche, Rückenlehne und Armlehnen.

FR Dossier
et accoudoir horizontal

· Cadre interne en acier tubulaire.
Rembourrage en mousse de polyuréthane obtenue à froid, ouate en fibre polyester résinée couplée avec du velours léger.
Coussin d'assise
· Mousse de polyuréthane à densité différenciée, ouate en fibre polyester résinée couplée avec du velours léger.
Coussin de dossier
· Rembourrage en plumes d'oie (matériau vierge) mélangées à des flocons de mousse de polyuréthane (la partie interne) et duvet d'oie par secteurs (la partie externe); housse externe en tissu de coton 100%.
Structure de base
· Pieds en aluminium moulé sous pression et extrudé, dans les finitions Brillant, Canon de fusil; joints angulaires en matière plastique revêtus de cuir, et luges en matière thermoplastique noire. Sangles élastiques entrecroisées de couleur noire. Montant de soutien de l'accoudoir horizontal en aluminium brillanté doté de ressort à gaz réglable en hauteur (pour la version avec accoudoir horizontal réglable).
Revêtement
· En cuir, avec capitonnage sur l'assise, le dossier et les accoudoirs.







241 163

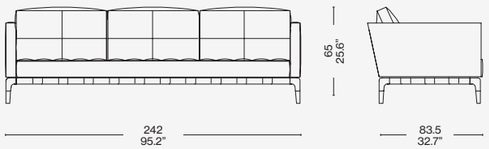


241 41/42

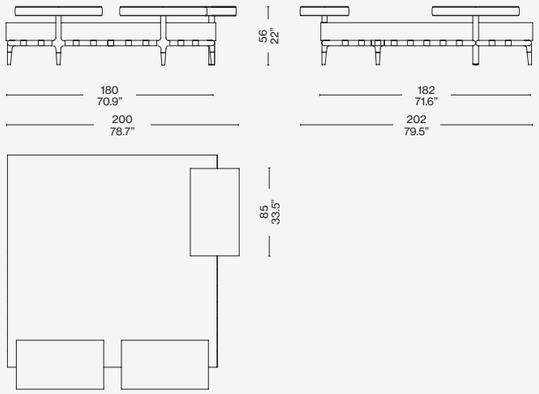


241 32/34 dx

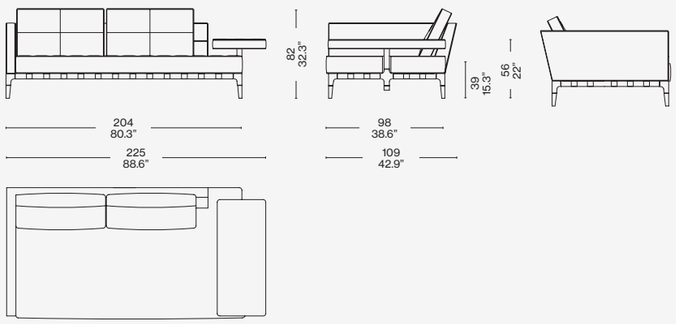


241 11/13 sx

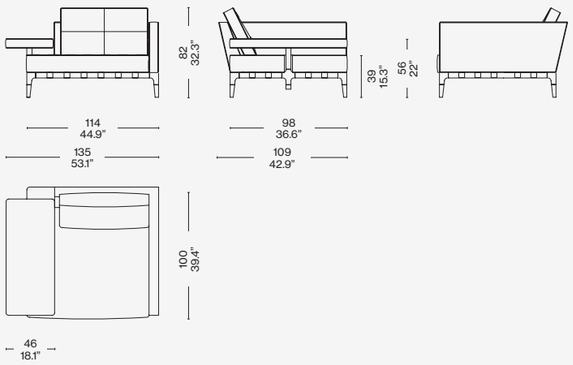


241 21/23 dx

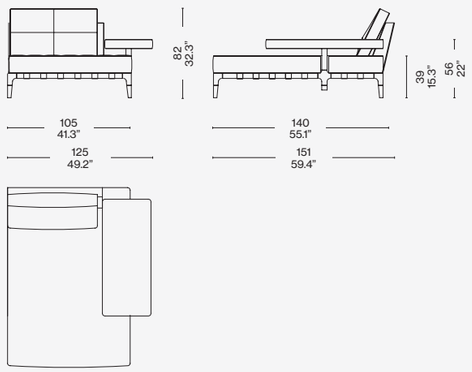


241 31/33 sx

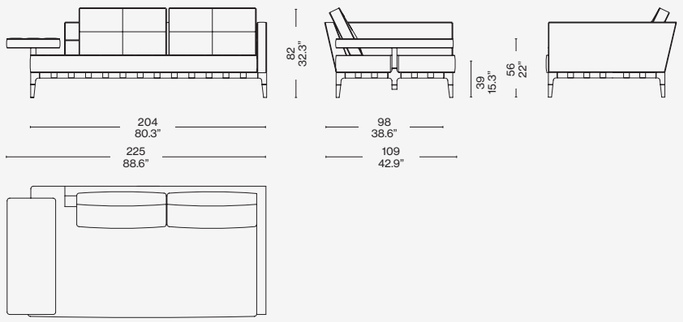


241 00

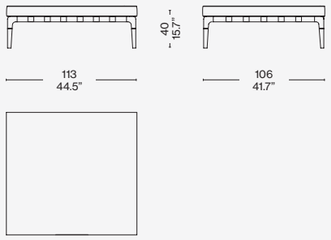


Scan the QR code to access all product information on the Cassina website.

Cassina



# RED AND BLUE

Designed by **Gerrit Thomas Rietveld,** 1918  Produced **Cassina,** 1973

COVER
RED AND BLUE armchair.
9 coffee table, Marquiña marble.
SAHARA DROP rug. Accessories, HOME
FRAGRANCES.





# RED AND BLUE

**Cassina iMaestri Collection**

Designed by **Gerrit Thomas Rietveld,** 1918 Produced **Cassina,** 1973



**Armchairs**

A sculptural seat with a pure and rationalist form, this chair became an authentic Manifesto for Neoplasticism, embraced by the Dutch De Stijl movement in 1917. An outlook shared by Piet Mondrian, whose objective was to seek out the essential nature of things, combined with the harmonious equivalence of colours, and the use of right-angle. Rietveld produced his first prototypes in 1918, expressing the philosophy of organising space using the same colours for similar components. He later applied this same approach to separate out constructional elements according to their function. Thus the base was black, and the seats coloured. As a consequence, the name of the piece changed, from Slat Chair to Red and Blue.

IT Una sedia-scultura dalla forma pura e razionale. Un autentico manifesto dell'approccio oggettivo del Neoplasticismo, promosso dal movimento olandese De Stijl nel 1917. Una poetica incoraggiata anche da Piet Mondrian, il cui obiettivo era la ricerca della natura essenziale delle cose, l'equivalenza armonica dei colori e l'uso esclusivo dell'angolo retto. Rietveld lavora ai primi prototipi nel 1918, esprimendo la filosofia di organizzazione dello spazio attraverso la monocromia degli elementi. In seguito applica la differenziazione cromatica per separare le parti costruttive in base alle funzioni, arrivando ad accostare la struttura nera alle parti di appoggio colorate. Da qui anche la variazione del nome dell'opera, che da Slat Chair divenne Red and Blue.

DE Ein skulpturenhafter Sessel mit reiner, rationaler Form. Ein authentisches Manifest für den objektiven Ansatz des Neoplastizismus, der von der holländischen Bewegung De Stijl im Jahre 1917 eingeleitet wurde. Eine Poesie, die auch von Piet Mondrian gefördert wurde, dessen Ziel in der Suche nach der essentiellen Natur der Dinge, der harmonischen Äquivalenz der Farben und der ausschließlichen Verwendung des rechten Winkels bestand. Rietveld arbeitet 1918 an den ersten Prototypen und bringt dabei die Philosophie der Organisation des Raumes durch die Einfarbigkeit der Elemente zum Ausdruck. In der Folge wendet er die chromatische Differenzierung an, um die baulichen Elemente ausgehend von den Funktionen zu trennen und gelangt zur Kombination der schwarzen Struktur mit farbigen Auflageelementen. Hieraus resultiert auch die Namensänderung des Werkes von Slat Chair in Red and Blue.

FR Une chaise-sculpture à la forme pure et rationnelle. Un manifeste authentique de l'approche objective du néoplasticisme, promu par le mouvement hollandais De Stijl en 1917. Une poétique qui fut aussi encouragée par Piet Mondrian, dont l'objectif était la recherche de la nature essentielle des choses, l'équivalence harmonique des couleurs, et l'utilisation exclusive de l'angle droit. Rietveld travaille sur les premiers prototypes en 1918, en exprimant sa philosophie de l'organisation de l'espace à travers la monochromie des éléments. Par la suite, il recourt à la différenciation chromatique pour séparer les éléments constructifs selon leur fonction, aboutissant à un résultat où la structure noire côtoie les éléments d'appui colorés. C'est de là que vient le changement de nom du fauteuil, qui de Slat Chair devient Red and Blue.

EN Seat/Backrest

· Birch plywood panel with beech veneered edges and tops.
Finishing halfpolished,
in blue (seat) and red
(backrest).
Structure
· Massive beech wood. Finishing matt black lacquered, with crossbar edges in yellow.
The construction system of the frame of the chair is based exclusively on a sequence of joints and wooden pins.

IT Sedile/Schienale

· Pannello di multistrato di betulla con bordi e piani impiallacciati in faggio. Finitura semilucida nei colori blu (il sedile) e rosso (lo schienale).
Struttura
· Massello di faggio. Finitura opaca di colore nero con estremità dei traversi di colore giallo.
Il sistema costruttivo della struttura della sedia si basa esclusivamente su una serie di incastri e spinature di legno.

DE Sitzfläche/Rückenlehne

· Platte aus Multischicht-Birkenholz, Ränder und Flächen mit Buchenfurnier. Finish: Mattglanz, in den Farben Blau (die Sitzfläche) und Rot (die Rückenlehne).
Struktur
· Massivbuche. Finish: Farbe Mattschwarz; die Enden der Querträger sind gelb.
Das Konstruktionssystem des Stuhlgestelles basiert sich ausschließlich aus Steckverbindungen aus Holz.

FR Assise/Dossier

· Panneau en multiplis de bouleau avec bords et surfaces en hêtre plaqué.
Finition semi-brillante en bleu (l'assise) et rouge (le dossier).
Structure
· Hêtre massif. Finition mate de couleur noire avec extrémités des traverses de couleur jaune.
Le système constructif de la structure de la chaise se base exclusivement sur une série d'emboitements et de connecteurs en bois.






G.T.Rietveld, wokshop, Utrecht 1927©Central Museum, Utrecht

635 01

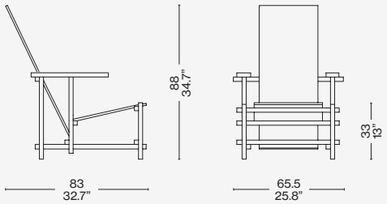





## Identifying marks and production numbers

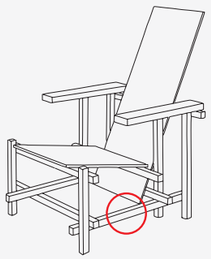

Cassina N°.....

Scan the QR code to access all product information
on the Cassina website.

Cassina

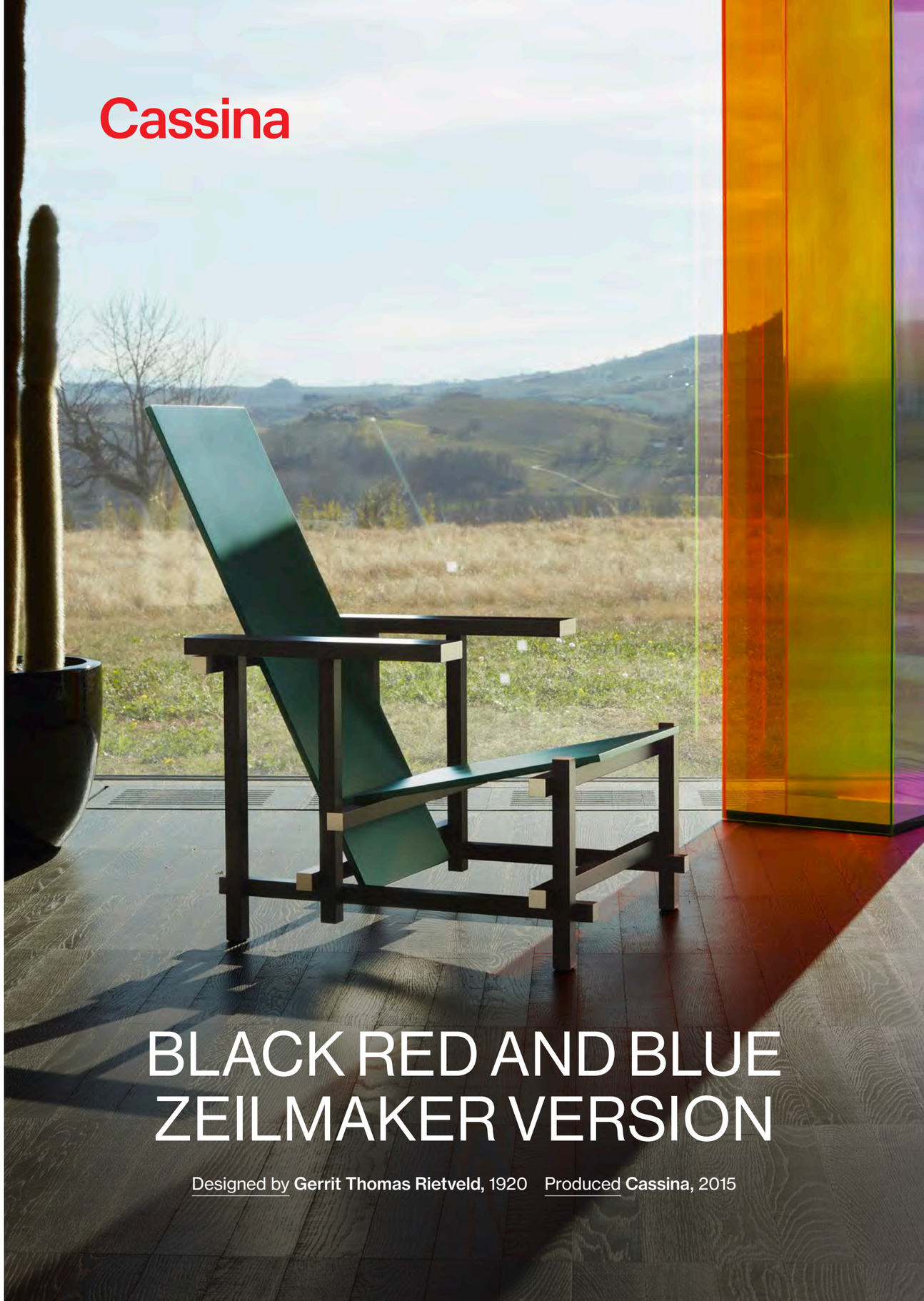

# BLACK RED AND BLUE ZEILMAKER VERSION

Designed by **Gerrit Thomas Rietveld,** 1920 Produced **Cassina,** 2015

COVER
BLACK RED AND BLUE armchair, black frame, green seat and backrest.

TOP
BLACK RED AND BLUE armchair, black frame, green seat and backrest. BEAM SOFA SYSTEM sofa, Osaka 13O045. SUPER BEAM sofa system low table, american walnut and cement stone top. Awkward Light, Karakter.

# BLACK RED AND BLUE ZEILMAKER VERSION

**Cassina iMaestri Collection**

Designed by **Gerrit Thomas Rietveld,** 1920 Produced **Cassina,** 2015



Lounge chair withframe in black-stained beechwood with white contrasting parts. Seat and back in green lacquered multiplywood. The armchair can have a single seat and backrest cushion in fabric or leather. This chair, produced for the school teacher Wicher Zeilmaker, is one of the numerous versions of the iconic model designed in 1918. After analysing the original pieces, it was discovered that the first was completely produced in unpainted wood. In the following years Rietveld proposed various examples, monochrome or painted with other colours, depending on the clients necessities and the interiors that the chair would furnish. The first owners kept the chair in their homes as if it were an abstract sculpture but in some cases it was used as a proper chair, with cushions to make it more comfortable.

IT Poltroncina con struttura in faggio tinto nero con parti a contrasto in bianco. Sedile e schienale in multistrato laccato in colore verde. Alla poltrona può essere abbinato un unico cuscino sedile e schienale in tessuto o pelle. Questa versione realizzata per l'insegnante Wicher Zeilmaker, è una delle varianti del modello iconico del 1918. Dall'analisi delle versioni originali si osserva che la prima proposta fu completamente realizzata in legno non dipinto. Negli anni successivi Rietveld propose esemplari diversi, monocromatici o dipinti con altri colori, a seconda delle esigenze dei clienti e degli interni in cui la sedia doveva essere collocata. Alcuni proprietari conservarono la sedia nelle loro case come fosse una scultura astratta ma in alcuni casi, essa era usata come una sedia vera e propria, con dei cuscini per renderla più confortevole.

DE Clubsessel mit Gestell aus schwarz gebeizter Buche mit weißen Kontrastteilen. Sitz und Rücken aus Vielschichtsperrholz grün lackiert. Der Stuhl kann mit einem einzigen Sitz- und Rückenkissen in Stoff oder Leder versehen werden. Diese Version wurde für den Lehrer Wicher Zeilmaker erstellt und ist eine der ikonischen Modellvarianten von 1918. Eine Analyse der ursprünglichen Versionen beobachtet, dass der erste Vorschlag vollständig aus unlackiertem Holz gemacht wurde.In den folgenden Jahren schlug Rietveld mehrere Exemplare vor, einfarbig oder mit anderen Farben lackiert, je nach den Bedürfnissen der Kunden und der Einrichtungen, wo der Stuhl eingeplant werden sollte.Die ersten Besitzer behielten den Stuhl in ihren Häusern wie eine abstrakte Skulptur, aber in einigen Fällen wurde er als echten Stuhl mit Kissen benutzt, um den Komfort zu verbessern.

FR Fauteuil avec structure en hêtre teinté noir avec des parties blanches à contraste. Assise et dossier en bois multiplis laqué en vert. La chaise peut être dotée d'un coussin unique siège et dossier en tissu ou en cuir. Cette version realisée pour le maître Wicher Zeilmaker est une des variantes du modèle icônique du 1918. Si on analyse les versions originales on observe que la première proposition a été réalisée complètement en bois naturel. Dans les années suivantes Rietveld proposa des modèles differents, monochromatiques ou peints avec des couleurs, selon les besoins des propriétaires et des intérieurs dans lesquels la chaise devait être située. Des propriétaires gardèrent la chaise dans leur maisons comme une sculpture abstraite et certaines fois la chaise était utilisée vraiment comme une chaise, avec des coussins pour le confort.





EN Structure

· In black-stained beechwood
with white contrasting parts.
Seat and back
· On green lacquered multiplywood.

The armchair can have a single seat and backrest cushion in fabric or leather.

IT Struttura

· In faggio tinto nero con parti
a contrasto in bianco.
Sedile e schienale
· In multistrato laccato in colore verde.

Alla poltrona può essere abbinato un unico cuscino sedile e schienale in tessuto o pelle.

DE Struktur

· Aus
schwarz gebeizter Buche mit weißen
Kontrastteilen.
Sitz und Rücken
· Aus Vielschichtsperrholz grün lackiert.

Der Stuhl kann mit einem einzigen Sitz- und Rückenkissen in Stoff oder Leder versehen werden.

FR Structure

· En hêtre teinté noir avec des parties
blanches à contraste.
Assise et dossier
· En bois multiplis laqué en vert.

La chaise peut être dotée d'un coussin unique siège et dossier en tissu ou en cuir.



635 03

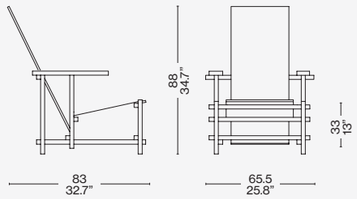


635 90

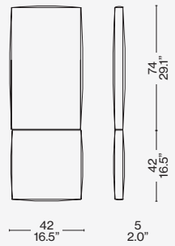


Identifying marks and production numbers

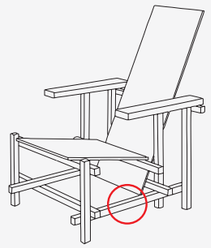

Cassina N°..... Nichetti

Scan the QR code to access all product information on the Cassina website.




# SORIANA

Designed by **Afra & Tobia Scarpa,** 1970/2021







COVER
SORIANA armchair, glossy China red (RAL 3016) structure, Luxor 13L030. SORIANA sofa, glossy China red (RAL 3016) structure, Luxor 13L023. ACCORDO low table, glossy laquered LP 327. ATACAMA 3 rug, carta da zucchero.

PREVIOUS PAGE
EN SORIANA armchair, glossy China red (RAL 3016) structure, Luxor 13L030. SORIANA sofa, glossy China red (RAL 3016) structure, Luxor 13L023. ACCORDO low table, glossy laquered LP 327. ATACAMA 3 rug, carta da zucchero.

TOP AND LEFT
EN SORIANA armchairs, blue structure, Luxor 13L023. SORIANA pouf, blue structure, Luxor 13L035. Accessories RADIO IN CRISTALLO. Co ee table 9, Carrara marble.

# SORIANA

Designed by **Afra & Tobia Scarpa,** 1970/2021

The idea of comfort itself becomes a sofa. Soriana came into being in 1969, thanks to an intuitive vision by Afra and Tobia Scarpa that was destined to re-write the history of upholstered furniture. By taking advantage of new polyurethane foam forming techniques, they crafted a sofa that, for the first time, has no need for internal support, but takes its shape from the grip of the metal structure that embraces it. In the sweet spot between formal and informal, it is inviting and open to new lifestyles; in 1970 Soriana was awarded the Compasso d'Oro as a masterpiece of complexity achieved through simple tools. The internal padding based on BioFoam® microspheres, a bioplastic of plant origin, is the result of updating developed by Cassina and Tobia Scarpa as part of the Cassina LAB project to promote wellbeing and sustainable design.  The seat's comfort is further heightened thanks to a 100% recycled blown fibre padding produced from PET recovered from Plastic Bank®.



IT L'idea stessa del confort che diventa poltrona. Soriana vede la luce nel 1969 da un'intuizione di Afra e Tobia Scarpa destinata a cambiare la storia degli imbottiti: approfittare delle nuove tecniche di formatura del poliuretano espanso per dar vita a una poltrona che, per la prima volta, non ha bisogno di un sostegno interno, ma prende forma dalla morsa della struttura in metallo che la accoglie. Giocata sull'equilibrio formale/informale, accogliente e aperta a nuove ritualità, Soriana è premiata nel 1970 con il Compasso d'Oro come capolavoro di complessità ottenuto con strumenti semplici. L'imbottitura interna a base di microsfere BioFoam®, una bioplastica di origine vegetale, è il risultato dell'aggiornamento sviluppato da Cassina con Tobia Scarpa nell'ambito del progetto Cassina LAB per la promozione del benessere e del design sostenibile. Il confort della seduta è ulteriormente aumentato grazie a un'imbottitura in fibra soffiata realizzata da PET riciclato al 100% proveniente da Plastic Bank®.

DE Die gleiche Vorstellung von Komfort in Form eines Sessels. Soriana entstand 1969 aus einer Eingebung von Afra und Tobia Scarpa, die die Geschichte der Polstermöbel neu schreiben sollte. Mit den neuen Verfahren zum Formen von PU-Schaum konnte ein Sessel geschaffen werden, der zum ersten Mal überhaupt keine innere Stütze benötigte, sondern seine Form von der Klemme des Metallgestells erhält, in den das Polsterelement eingesetzt wird. Der Sessel Soriana spielt mit der Harmonie von förmlich und leger, ist behaglich und offen für neue Gewohnheiten und wurde 1970 mit dem Compasso d'Oro als ein Meisterwerk der Komplexität ausgezeichnet, die mit einfachen Mitteln erreicht wird. Die interne Polsterung aus BioFoam® Mikrokügelchen, ein Biokunststoff pflanzlicher Herkunft, ist das Ergebnis einer Aktualisierung, die Cassina und Tobia Scarpa im Rahmen des Projekt Cassina LAB entwickelt haben, das sich für die Förderung des Wohlbefindens und des nachhaltigen Designs einsetzt. Zusätzlich erhöht wird der Sitzkomfort durch eine Polsterung aus einer weichen Faser, die zu 100% aus recyceltem PET besteht, das aus der Plastic Bank® stammt.

FR L'idée même du confort qui se fait fauteuil. Soriana nait en 1969 d'une intuition d'Afra et Tobia Scarpa destinée à changer l'histoire des meubles rembourrés : profiter des nouvelles techniques de moulage de la mousse de polyuréthane pour créer un fauteuil qui, pour la première fois, n'a pas besoin de support interne mais qui prend forme enserré dans la structure métallique qui l'accueille. Jouant sur l'équilibre formel/informel, accueillant et ouvert à de nouveaux rituels, Soriana a remporté le Compasso d'Oro en 1970 en tant que chef-d'œuvre de complexité obtenu avec des moyens simples. Le rembourrage interne à base de billes de BioFoam®, un bioplastique d'origine végétale, est le résultat de l'actualisation mise en place par Cassina et Tobia Scarpa dans le cadre du projet Cassina LAB pour la promotion du bienêtre et du design durable. L'assise est encore plus confortable grâce à son rembourrage en fibres soufflées issues de PET 100 % recyclé provenant de Plastic Bank®.

EN Base

· Recyclable wood panel, low-level formaldehyde off-gassing.
Tufted
· With upholstered buttons and plastic fasteners.
Feet and wheels
· In plastic and steel.
Upholstery
· In a selection of fabrics and leathers from the Cassina Collections.

VERSION WITH 100% RECYCLED PET PADDING

Inner padding
· In BioFoam® microspheres.
Outer padding
· In 100% recycled blown PET fiber recovered by Plastic Bank®.
Clamp
· In powder-coated steel in the colors shown on the price list.

VERSION PADDED WITH POLYESTER BATTING

Inner padding
· In EPS spheres.
Padding
· In blown polyester fiber.
Clamp
· In chrome-plated steel.

IT Base

· Pannello di legno riciclabile a basse emissioni di formaldeide.
Trapuntatura
· Con bottoni rivestiti con fissaggi in plastica.
Piedi e ruote
· In plastica e acciaio.
Rivestimento
· In una selezione di tessuti e pelli delle Collezioni Cassina.

VERSIONE IMBOTTITURA IN PET 100% RICICLATO

Imbottitura interna
· In microsfere di BioFoam®.
Imbottitura esterno
· In fibra soffiata di PET riciclato al 100% proveniente da Plastic Bank®.
Morsa
· In acciaio verniciato a polvere nei colori indicati a listino.

VERSIONE IMBOTTITURA IN OVATTA DI POLIESTERE

Imbottitura interna
· In sfere di EPS.
Imbottitura
· In fibra soffiata di poliestere.
Morsa
· In acciaio cromato.

DE Untergestell

· Recycelbare Holzplatte mit geringer Formaldehydemission.
Knopfheftung
· Mit bezogenen Knöpfen und Befestigungen aus Kunststoff.
Füße und Rollen
· Aus Kunststoff und Stahl.
Bezug
· In einer Auswahl der Stoffe und Leder der Kollektionen Cassina.

VERSION MIT POLSTERUNG AUS 100% RECYCELTEM PET

Interne Polsterung
· Aus BioFoam® Mikrokügelchen.
Externe Polsterung
· Aus Blasfaser aus 100% recyceltem PET aus der Plastic Bank®.
Klemme
· Aus Stahl mit Pulverbeschichtung in den in der Preisliste angegebenen Farben.

VERSION MIT POLSTERUNG AUS POLYESTERWATTE

Interne Polsterung
· Aus EPS Mikrokügelchen.
Polsterung
· Aus Polyester-Blasfaser.
Klemme
· Aus verchromtem Stahl.

FR Piètement

· Panneau en bois recyclable à faible émission de formaldéhyde.
Capitonnage
· Avec des boutons recouverts et des fixations en plastique.
Pieds et roulettes
· En plastique et acier.
Revêtement
· Dans une sélection de tissus et de cuirs des Collections Cassina.

VERSION REMBOURRAGE EN PET 100 % RECYCLÉ

Rembourrage interne
· En billes de BioFoam®.
Rembourrage externe
· En fibre soufflée de PET 100 % recyclé, provenant de Plastic Bank®.
Broches
· En acier revêtu par poudre dans les couleurs figurant sur la liste.

VERSION REMBOURRAGE EN OUATE DE POLYESTER

Rembourrage interne
· En billes de PSE.
Rembourrage
· En fibre soufflée de polyester.
Broches
· En acier chromé.









944 01

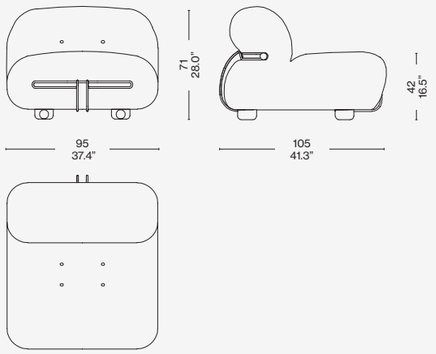


944 05

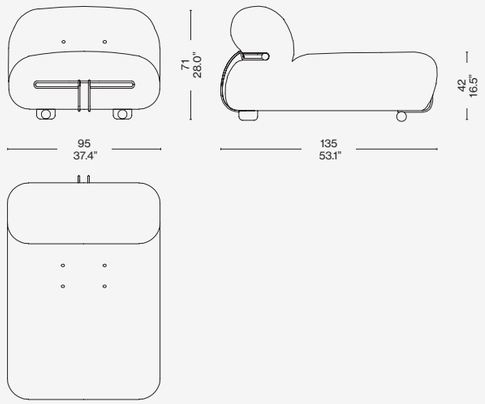


944 09

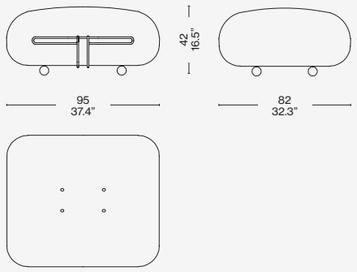


Scan the QR code to access all product information
on the Cassina website.

Cassina



# SORIANA IN DENIM

Designed by **Afra & Tobia Scarpa,** 1970/2021

COVER
SORIANA armchair, indaco denim, glossy red China (RAL 3016) structure. SOFT CORNERS low table, brushed stainless steel, FICUPALA floor lamp, caramello.

RIGHT
SORIANA armchair, indaco denim, glossy red China (RAL 3016) structure.



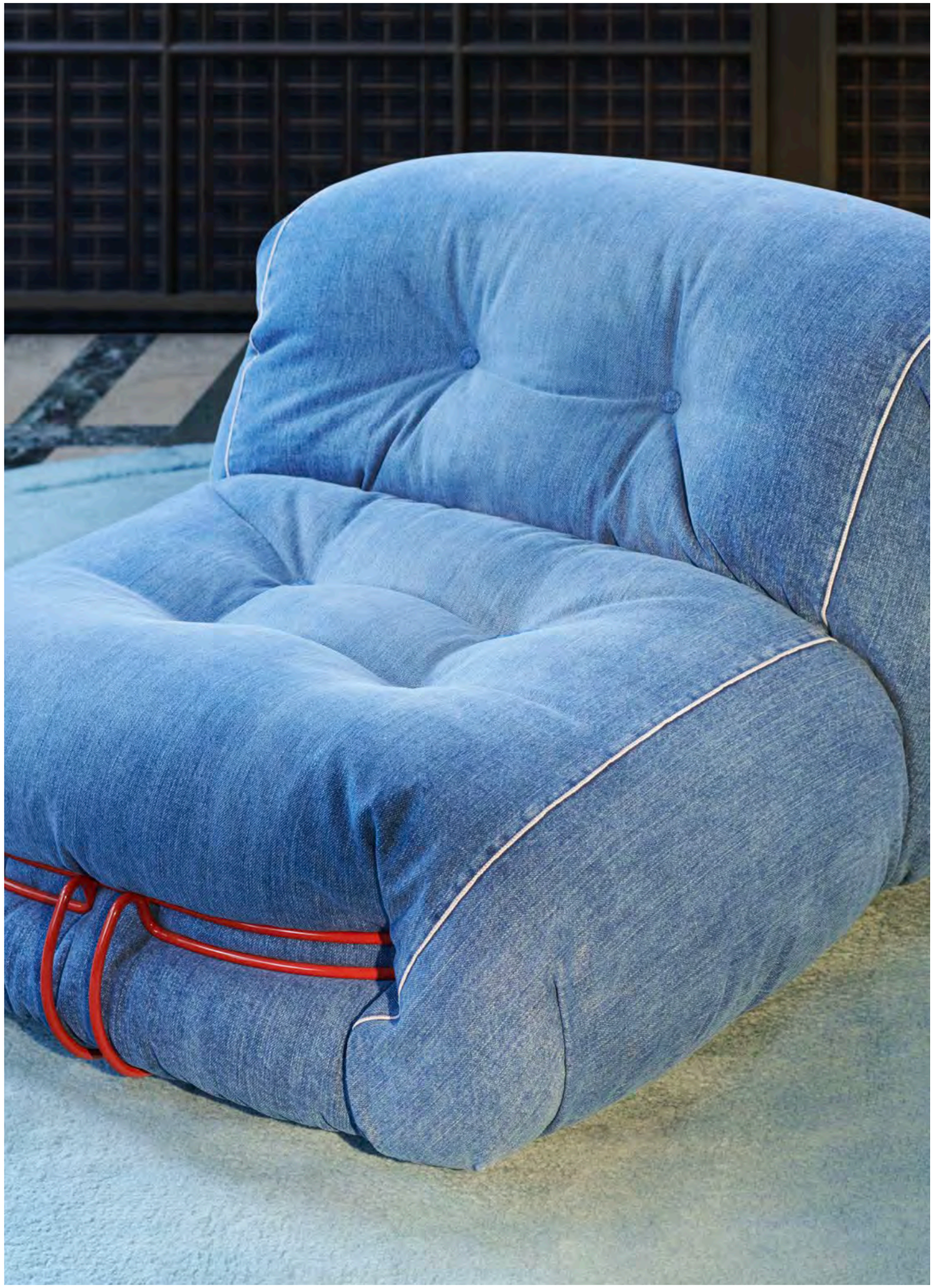

# SORIANA IN DENIM

## Cassina LAB

**Limited Edition**

Designed by **Afra & Tobia Scarpa,** 1970/2021



**Armchairs**

Free, innovative and groundbreaking. The spirit of the Soriana design, re-edited by Cassina in 2021, is encapsulated in its futuristic shape, dedicated to pure comfort. More than 50 years since its design by Afra and Tobia Scarpa, the armchair continues to amaze with a new limited-edition series that elevates its unconventional spirit through the use of denim, the quintessential casual fabric. A prized fabric from Japan, well-known and sought-after for its superior quality, was selected to clad the distinctive Soriana curves. The denim is woven on antique looms to produce a selvedge, from the English “self-edge”, the term used to describe a narrow natural border that is left exposed. Strong and durable, this fabric has a tightly woven red selvedge which runs along the outer seam, and also along the lateral profiles. Once the upholstery has been sewn, it is sent to a specialised laundering facility where it undergoes scratching and sanding processes that use by-products from recovered organic waste materials, like walnut shells, to produce the typical faded look of jeans that have been worn. It then goes through several washings with pumice stones to soften the denim; partial reuse of the purified processing water during this phase ensures efficient use of water. Soriana comes in three colours: indigo, ecru and black. The soft upholstery that surrounds the sinuous shapes of Soriana is held in place by a large metal clamp, available in blue, white or black, to match the respective shades of denim - for a monochromatic version - or the red structure, which can be paired with any of the three shades, for a total of 150 limited editions in each type of denim. A silk label on the back of the armchair bears the Cassina logo, the wording “ci-mò-sa” and the year produced. In addition, specifics about the limited edition are also indicated on a tag attached to the structure – as if it were a real pair of jeans – and on a bag that can be used as a cover. Thanks to the work carried out at Cassina LAB, the denim version of Soriana maintains the same eco-conscious approach and also comes with circular materials: The structure of the armchair is made up of a series of bags filled with BioFoam® microspheres while the padding is made from 100% recycled blown PET fibre from Plastic Bank®.

IT Libero, innovativo e rivoluzionario. Lo spirito del progetto Soriana, rieditato da Cassina nel 2021, è racchiuso nella sua forma non tradizionale, consacrata al puro confort. A distanza di oltre 50 anni dal disegno di Afra e Tobia Scarpa la poltrona non smette di sorprendere con una nuova edizione in serie limitata che ne esalta la natura anticonvenzionale attraverso il denim, il tessuto universale e informale per eccellenza. Per le inconfondibili curve di Soriana è stato selezionato un pregiato tessuto proveniente dal Giappone, conosciuto e ricercato per la sua qualità superiore. Il denim viene lavorato con antichi telai per essere cimosato, dall’espressione inglese “self-edge”, termine che fa riferimento a un bordo stretto e naturale lasciato a vista. Robusta e resistente, questa tessitura viene sigillata con una finitura rossa a trama fitta lungo tutta la cucitura esterna, anche sui profili laterali. Una volta cucito il rivestimento, il tessuto viene inviato a una lavanderia specializzata dove viene graffiato e poi sabbiato utilizzando sottoprodotti provenienti dal recupero dagli scarti di materiali di origine biologica (come gusci delle noci) per restituire l’effetto sfumato tipico dei jeans indossati. Quindi viene sottoposto a vari lavaggi, effettuati con pietre pomici per rendere il denim più morbido; questa fase avviene riutilizzando parzialmente l'acqua di processo depurata, permettendo un risparmio idrico. Soriana viene proposta in tre colori, blu indaco, écru e nero Il morbido rivestimento, che avvolge le forme sinuose di Soriana, è fissato da una grande morsa metallica disponibile in blu, bianco o nero, in abbinamento alla rispettiva tonalità di denim per una versione monocromatica o con la struttura rossa abbinabile a ognuna delle tre nuance, per un totale di 150 edizioni limitate per ogni tipologia di denim. Un’etichetta in seta sul retro della poltrona riporta il logo di Cassina, la scritta “ci–mò-sa” e l’anno di produzione. Inoltre le peculiarità dell’edizione limitata vengono raccontate su un cartellino legato alla struttura – come se fosse un vero paio di jeans – e su un sacco che può essere utilizzato come involucro. Grazie al lavoro svolto da Cassina LAB, la versione in denim di Soriana

DE Frei, innovativ und revolutionär. Der Geist des Soriana-Projekts, das von Cassina im Jahr 2021 neu aufgelegt wird, zeigt sich in seiner unkonventionellen Form, die dem reinen Komfort gewidmet ist. Mehr als 50 Jahre nach dem Entwurf von Afra und Tobia Scarpa überrascht der Sessel mit einer neuen limitierten Auflage, die seinen unkonventionellen Charakter durch Denim, den universellen und informellen Stoff schlechthin, noch verstärkt. Für die unverwechselbaren Kurven von Soriana wurde ein kostbarer Stoff aus Japan ausgewählt, der für seine hervorragende Qualität bekannt und begehrt ist. Der Denim wird auf antiken Webstühlen mit einer Webkante versehen, die sich vom englischen Ausdruck "self-edge" ableitet, einem Begriff, der sich auf einen schmalen, natürlichen Rand bezieht, der sichtbar bleibt. Dieses robuste und langlebige Gewebe ist mit einem dicht gewebten roten Finish entlang der gesamten Außennaht, einschließlich der Seitenprofile, versiegelt. Nach dem Aufnähen des Bezuges wird der Stoff in einer Spezialwäscherei aufgeraut und anschließend mit Nebenprodukten aus der Verwertung von Abfallstoffen biologischen Ursprungs (z. B. Nussschalen) sandgestrahlt, um den für getragene Jeans typischen Verlaufseffekt wiederherzustellen. Anschließend wird er mehrmals mit Bimssteinen gewaschen, um den Denim weicher zu machen; in diesem Schritt wird das gereinigte Prozesswasser teilweise wiederverwendet, wodurch Wasser gespart wird. Soriana ist in drei Farben erhältlich: Indigoblau, Ecru und Schwarz. Der weiche Bezug, die die geschwungenen Formen von Soriana umhüllt, wird von einer großen Metallklammer gehalten, die in Blau, Weiß oder Schwarz erhältlich ist, passend zum jeweiligen Denim-Farbton für eine einfarbige Version oder mit dem roten Gestell, das auf jede der drei Nuancen abgestimmt werden kann, für insgesamt 150 limitierte Editionen für jeden Denim-Typ. Auf der Rückseite des Sessels befindet sich ein Seidenetikett mit dem Cassina-Logo, dem Schriftzug "ci-mò-sa" und dem Produktionsjahr. Außerdem werden die Besonderheiten der limitierten Auflage auf einem Etikett, das an der Struktur befestigt ist - als ob es sich um eine echte Jeans

FR Libre, novateur et révolutionnaire. L'esprit du projet Soriana, réédité par Cassina en 2021, est contenu dans sa forme non traditionnelle, dédiée au confort pur. Plus de 50 ans après le dessin d'Afra et Tobia Scarpa, le fauteuil ne cesse de surprendre avec une nouvelle édition limitée qui met en valeur son caractère non conventionnel à travers le denim, le tissu universel et informel par excellence. Pour les courbes incomparables de Soriana, le choix s'est porté sur un tissu précieux du Japon, connu et recherché pour sa qualité supérieure. Le denim est travaillé avec d'anciens métiers à tisser pour être liseré, de l'expression anglaise « self-edge », terme qui désigne une bordure étroite et naturelle laissée apparente. Robuste et résistant, ce tissage est fermé par une finition rouge à la trame serrée le long de la couture extérieure et sur les profils latéraux. Une fois le revêtement cousu, le tissu est envoyé dans une blanchisserie spécialisée où il est gratté puis sablé à l'aide de sous-produits issus de la récupération de matériaux de rebut d'origine biologique (tels que des coquilles de noix) pour lui donner l'effet délavé typique qu'arborent les jeans usés. Il est ensuite soumis à divers lavages, effectués avec des pierres ponces pour assouplir le denim ; lors de cette phase on réutilise partiellement l'eau de process épurée, permettant ainsi des économies d'eau. Soriana est proposé en trois couleurs : bleu indigo, écru et noir. Le revêtement souple, qui enveloppe les formes sinueuses de Soriana, est fixé par une grande broche métallique disponible en bleu, blanc ou noir, en combinaison avec la teinte de denim respective pour une version monochrome ou avec la structure rouge qui peut être combinée avec chacune des trois nuances pour un total de 150 éditions limitées de chaque type de denim. Une étiquette en soie fixée au dos du fauteuil contient le logo Cassina, l'inscription « ci-mò-sa » et l'année de production. De plus, les particularités de l'édition limitée sont racontées dans une étiquette attachée à la structure – comme s'il s'agissait d'un vrai jean – ainsi que sur un sac pouvant être utilisé comme enveloppe. Grâce au travail effectué par Cassina LAB, la version denim de Soriana conserve la même approche consciente

mantiene lo stesso approccio consapevole e viene proposta con materiali circolari: la struttura della poltrona è realizzata da una serie di sacche riempite da microsfere di BioFoam® mentre l'imbottitura è in fibra soffiata di PET riciclato al 100% proveniente da Plastic Bank®.

handeln würde - und auf einer Tasche, die als Verpackung verwendet werden kann, mitgeteilt. Dank der Arbeit von Cassina LAB verfolgt die Denim-Version von Soriana denselben bewussten Ansatz und wird mit recycelbaren Materialien angeboten: Die Struktur des Sessels besteht aus einer Reihe von mit BioFoam®-Mikrokugeln gefüllten Beuteln, während die Polsterung aus 100 % recycelten PET-Blasfasern von Plastic Bank® hergestellt ist.

et est proposée avec des matériaux circulaires : la structure du fauteuil est constituée d'une série de sacs remplis de microsphères BioFoam® tandis que le rembourrage est en fibre soufflée de PET 100 % recyclé provenant de Plastic Bank®.



EN Base

· Recyclable wood panel, low-level formaldehyde off-gassing.
Tufting
· With fabric-upholstered buttons and plastic fasteners.
Feet and casters
· In plastic and steel.
Upholstery
· In premium Japanese denim.
Inner padding
· In BioFoam® microspheres.
Outer padding
· In 100% recycled blown PET fibre from Plastic Bank®.
Clamp
· In powder-coated steel in blue, black, white or red colour.

IT Base

· Pannello di legno riciclabile a basse emissioni di formaldeide.
Trapuntatura
· Con bottoni rivestiti in tessuto con fissaggi in plastica.
Piedi e ruote
· In plastica e acciaio.
Rivestimento
· In pregiato denim giapponese.
Imbottitura interna
· In microsfere di BioFoam®.
Imbottitura esterna
· In fibra soffiata di PET riciclato al 100% proveniente da Plastic Bank®.
Morsa
· In acciaio verniciato a polvere nei colori blu, nero, bianco, rosso.

DE Gestell

· Recycelbare Holzplatte mit geringer Formaldehydemission.
Steppung
· Mit stoffüberzogenen Knöpfen mit Kunststoffbefestigung.
Füße und Rollen
· Aus Kunststoff und Stahl
Bezug
· Hergestellt aus hochwertigem japanischem Denim.
Interne Polsterung
· Hergestellt aus BioFoam®-Mikrosphären.
Äußere Polsterung
· Hergestellt aus 100% recycelten PET-Blasfasern von Plastic Bank®.
Klemme
· Pulverbeschichteter Stahl in Blau, Schwarz, Weiß und Rot.

FR Piètement

· Panneau en bois recyclable à faible émission de formaldéhyde.
Matelassage
· Avec boutons recouverts de tissu et fixations en plastique.
Pieds et roues
· En plastique et acier.
Revêtement
· En denim japonais haut de gamme.
Rembourrage interne
· En microsphères de BioFoam®.
Rembourrage externe
· En fibre soufflée PET 100 % recyclé provenant de Plastic Bank®.
Broche
· En acier revêtu par poudre en bleu, noir, blanc ou rouge.





944 01

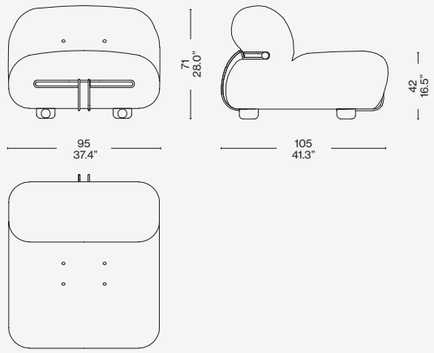


Scan the QR code to access all product information
on the Cassina website.

# TOTAL LOOK SUGGESTIONS

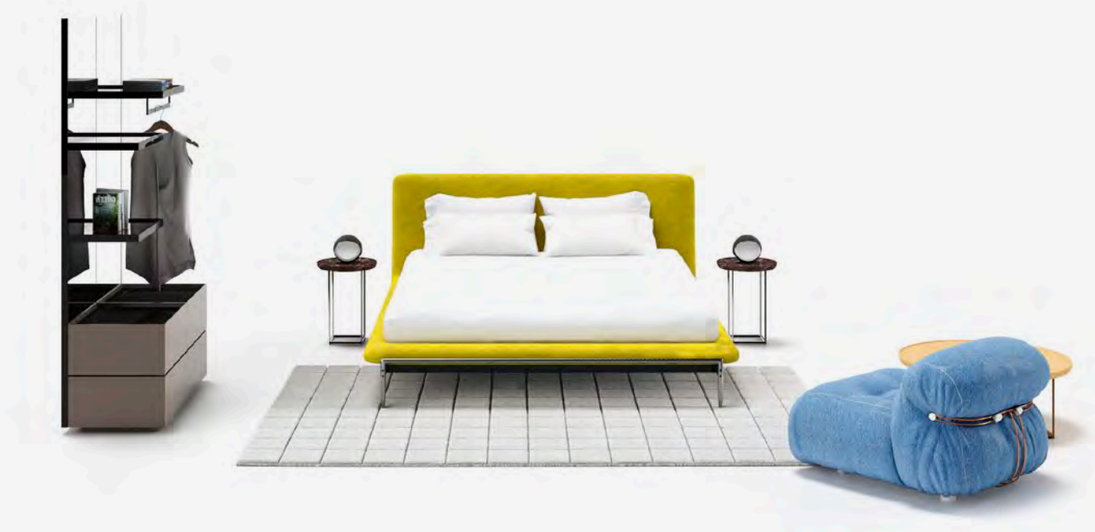

**ESOSOFT BED**
lima (L) giallo, chrome structure

**SORIANA ARMCHAIR**
denim crafted by Roy Rogers, bronze structure

**TOREI**
rosso levanto marble top

**GHOST WALL**
mirror

**PALPEBRA**
black

**SAHARA GRID**
grigio ghiaccio







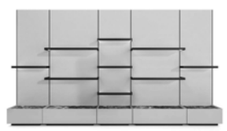





Cassina



# SORIANA DENIM CRAFTED BY ROY ROGER'S®

Designed by **Afra & Tobia Scarpa,** 1969  Produced **Cassina,** 2024



TOP
SORIANA DENIM CRAFTED BY ROY ROGER'S ®
armchair. TOREI side table, moss green. ATACAMA
rug, cenere..

# SORIANA DENIM CRAFTED BY ROY ROGER'S®

News 2024

Cassina LAB

Designed by **Afra & Tobia Scarpa,** 1969 Produced **Cassina,** 2024



The iconic contours of Soriana, the armchair by Afra & Tobia Scarpa, designed in 1969 and awarded the Compasso d'Oro the following year, come together with the most prized denim to produce an exclusive piece that fuses fashion and furniture. Developed with the first Italian blue jeans brand, Soriana in denim crafted by Roy Roger's® is made with Japanese selvedge denim of the highest quality. A fabric made of special long-fibre American cotton woven only on traditional shuttle looms, original in the 1960s, it features a white border with a red thread, known as the selvedge, that keeps it from fraying. Inspired by jeans from the historic Roy Roger's® archive, the armchair upholstery – with stone-wash effect and hand-fading that run along the folds of the upholstery, highlighting the soft, enveloping design – while the large metal brace that envelops the fabric and gives it shape, is painted glossy copper: the rivet material used in the 5-pocket jeans. Soriana in denim crafted by Roy Roger's® has a conscious soul. Thanks to the work carried out by Cassina LAB, the structure is composed of a series of sacks filled with BioFoam® microspheres – the first patented organic-based foam composed of biopolymers derived from natural sources – a durable, biodegradable material, compostable at the end of its life cycle. Comfort is ensured by padding made from recycled blown PET fibre recovered by Plastic Bank®, the same material used to pad the slipcover that envelops the internal structure like a soft quilt.

IT Le forme iconiche di Soriana, la poltrona di Afra & Tobia Scarpa disegnata nel 1969 e premiata l'anno successivo con il Compasso d'Oro, incontrano il denim più pregiato per dare vita a un arredo esclusivo che fonde moda e design. Sviluppata con il marchio dei primi blue jeans italiani, Soriana in denim crafted by Roy Roger's® è realizzata con denim giapponese cimosato di altissima qualità, uno speciale cotone americano a fibra lunga tessuto unicamente con telai tradizionali a navetta originali degli anni Sessanta e caratterizzato da un bordo bianco accompagnato da un filo rosso, detto cimosa, che lo preservano dalle sfrangiature. L'ispirazione per il rivestimento della poltrona sono i jeans dello storico archivio Roy Roger's®: effetti stone wash e délavé realizzati a mano corrono lungo le pieghe dell'imbottito, evidenziandone il design morbido e avvolgente, mentre la grande staffa metallica che abbraccia il tessuto e gli dà forma è verniciata rame lucido, il materiale dei rivetti nei jeans a cinque tasche. Soriana in denim crafted by Roy Roger's® ha un'anima consapevole. Grazie al lavoro svolto da Cassina LAB, la struttura è composta da una serie di sacchi riempiti di microsfere realizzate in BioFoam®, la prima schiuma brevettata a base organica composta da biopolimeri derivati da fonti naturali, un materiale durevole, biodegradabile e compostabile alla fine del suo ciclo di vita. Il comfort è assicurato dall'imbottitura in fibra soffiata in PET riciclata e recuperata da Plastic Bank®, lo stesso materiale utilizzato per imbottire la fodera che ne avvolge la struttura interna come una morbida trapunta.

DE Die ikonischen Formen des Sessels Soriana, den Afra & Tobia Scarpa 1969 entwarfen und der im Jahr darauf mit dem Compasso d'Oro ausgezeichnet wurde, treffen auf den hochwertigsten Jeansstoff, um ein exklusives Möbelstück zu schaffen, bei dem Mode und Einrichtung zu einer Einheit verschmelzen. Soriana mit dem von Roy Roger's® gefertigten Jeansstoff wurde in Zusammenarbeit mit der ersten italienischen Blue Jeans Marke entwickelt und wird aus hochwertigem japanischem Selvedge-Denim hergestellt, der aus einer speziellen langfaserigen amerikanischem Baumwolle auf originalen, traditionellen Schützenwebstühlen aus den sechziger Jahre gewebt wird und durch seine weiße Webkante mit rotem Faden charakterisiert ist, die ein Ausfransen des Stoffs verhindert. Die Inspiration für den Bezug des Sessels sind die Jeans aus dem historischen Archiv von Roy Roger's®: Die in Handarbeit ausgeführten Stone-Washed- und Délavé-Effekte entlang der Falten der Polsterung unterstreichen das weiche und behagliche Design und der große Metallbügel, der den Stoff einfasst und ihm seine Form verleiht, besteht aus glänzend lackiertes Kupfer, genau wie die Nieten der Five-Pocket-Jeans. Soriana mit dem Bezug aus Jeansstoff crafted by Roy Roger's® hat einen umweltbewussten Kern. Dank der Arbeit, die das Cassina LAB leistet, besteht der Aufbau aus einer Reihe von Säcken, die mit Mikrokügelchen aus BioFoam® gefüllt sind, dem ersten patentierten Schaum auf organischer Basis aus Biopolymeren, die aus natürlichen Quellen stammen, ein langlebiges Material, das am Ende seiner Lebenszeit biologisch abbaubar und kompostierbar ist. Für den Komfort garantiert die Polsterung aus Meltblown-Vliesstoff aus recyceltem und wiederverwertetem PET von Plastic Bank®, der auch für die Polsterung der Hülle verwendet wird, die den internen Aufbau wie eine weiche Steppdecke umgibt.

FR Les formes iconiques de Soriana, le fauteuil d'Afra & Tobia Scarpa conçu en 1969 et lauréat du Compasso d'Oro l'année suivante, rencontrent le denim le plus fin pour donner le jour à un meuble exclusif qui fusionne mode et design. Développé avec la marque des premiers blue jeans italiens, Soriana en denim crafted by Roy Roger's® est fabriqué avec du denim japonais liseré selvedge de la plus haute qualité, un coton américain spécial à fibres longues, tissé exclusivement sur des métiers traditionnels à navette datant des années 1960 et caractérisé par une bordure blanche accompagnée d'un fil rouge, appelée lisière, qui en prévient l'effilochage. Le revêtement du fauteuil est inspiré des jeans provenant des archives historiques de Roy Roger's® : des effets stone wash et délavés réalisés à la main courent le long des plis du meuble rembourré, soulignant son design doux et enveloppant, tandis que la grande broche métallique qui enserre le tissu et lui donne sa forme est peint en cuivre brillant, le matériau des rivets des jeans à cinq poches. Soriana en denim crafted by Roy Roger's® recèle une âme responsable. Grâce au travail effectué par Cassina LAB, la structure est composée d'une série de sacs remplis de microsphères en BioFoam®, la première mousse à base organique brevetée composée de biopolymères issus de sources naturelles, un matériau durable, biodégradable et compostable à la fin de son cycle de vie. Le confort est assuré par le rembourrage en fibre soufflée de PET recyclé et récupéré par Plastic Bank®, le matériau utilisé également pour garnir la housse qui enveloppe la structure intérieure comme un doux édredon.

**Armchairs**

EN Structure

· Polished copper painted metal Padding
· Sacks filled with BioFoam® microspheres
· 100% recycled blown PET fibre recovered by Plastic Bank®. Upholstery
· Roy Roger's selvedge denim

IT Struttura

· Metallica verniciata rame lucido Imbottitura
· Sacchi riempiti di microsfere realizzate in BioFoam®
· Fibra soffiata in PET riciclata al 100% e recuperata da Plastic Bank® Rivestimento
· Denim cimosato Roy Roger's

DE Gestell

· Kupferfarbenes Metall Polsterung
· Mit Mikrokügelchen aus BioFoam® gefüllte Säcke
· Meltblown-Vliesstoff aus 100% recyceltem und wiederverwertetem PET von Plastic Bank®. Bezug
· Roy Roger's Selvedge-Denim

FR Structure

· Métal peint en cuivre Rembourrage
· Sacs remplis de microsphères en BioFoam®
· Fibre soufflée de PET 100 % recyclé et récupéré par Plastic Bank® Revêtement
· Denim liséré Roy Roger's



944 01

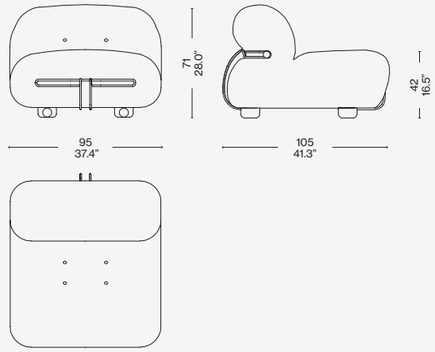


Scan the QR code to access all product information on the Cassina website.

# TOTAL LOOK SUGGESTIONS



**ESOSOFT BED**
lima (L) giallo, chrome structure

**SORIANA ARMCHAIR**
denim crafted by Roy Rogers, bronze structure

**TOREI**
rosso levanto marble top

**GHOST WALL**
mirror

**PALPEBRA**
black

**SAHARA GRID**
grigio ghiaccio













Cassina



# SOMEWHERE EL-S

Designed by **Philippe Starck,** 2024






COVER
Armchair SOMEWHERE EL-S, leather Voyage bruciato, woven backrest. TRACCIA coffee table, white gold. Rug SAHARA GRID.

TOP
SOMEWHERE EL-S bench, leather Voyage naturale. EN VOLAGE EX-S NIGHT WOOD bed. CONSTANTIN low table, natural oak. Mirror LES GRAND TRANSPARENT. Rug SAHARA GRID.

LEFT
SOMEWHERE EL-S bench, leather Voyage naturale - metal details. Rug SAHARA GRID.

# SOMEWHERE EL-S

Cassina LAB

Designed by **Philippe Starck,** 2024



Somewhere El-S is a tribute by Philippe Starck to his 30-year collaboration with Cassina. The seating collection exhibits the finely tailored details typical of haute couture, transferred to the design of three ottomans – two square and one rectangular, that can also be used as daybeds, with or without backrest – and an armchair, available in the same types. In its uniqueness, this creation suggests multiple influences – at times, a handbag or a suitcase and other times, a gift-wrapped package. An artisan-crafted closure, inspired by the world of saddlery, embellished with metal elements, further enhances the models. A common thread throughout, on the armchair this closure detail is found on the front while, on the ottomans it is placed on two sides. The upholstery is available in two materials: a type of leather with a very thick grain, in three colours, or in solid natural or black colour fabric, or fabric with an ethnic motif custom-designed by Philippe Starck. Padding for the seat and armrests is made of circular materials, like variable density polyurethane foam with a percentage of polyols derived from biological sources, encased in blown recycled PET fibre. Since there are no glued parts, the Somewhere El-S Collection can be completely disassembled to facilitate recovery and recycling of the materials at the end of the products' life cycles.

IT Somewhere El-S è l'omaggio di Philippe Starck alla collaborazione trentennale con Cassina. La collezione di sedute evoca dettagli sartoriali tipici dell'alta moda, trasferiti nel design di tre pouf - due di forma quadrata e uno rettangolare, utilizzabile anche come daybed con o senza schienale - e di una poltrona, disponibile in altrettante tipologie. Molteplici sono le suggestioni innescate da questa creazione, che nella sua unicità rimanda ora a una borsa, ora a una valigia, ora a un dono avvolto nella carta da regalo. Una chiusura realizzata artigianalmente e ispirata al mondo della selleria, impreziosita da elementi metallici, arricchisce ulteriormente i modelli: filo conduttore di tutti gli arredi, sulla poltrona questo dettaglio si trova nella parte frontale, mentre nei pouf è posizionato su due lati. Il rivestimento è proposto in due varianti materiche: una tipologia di pelle dalla trama molto spessa in tre tonalità, in tessuto monocromatico naturale e nero, o con un motivo etnico disegnato appositamente da Philippe Starck. Le imbottiture della seduta e dei braccioli sono realizzate utilizzando materiali circolari, come poliuretano a densità differenziata con una percentuale di polioli derivanti da fonte biologica, rivestito in fibra soffiata di PET riciclato. Non avendo parti incollate, la collaezione Somewhere El-S è completamente disassemblabile, per facilitare il riciclo e il recupero dei materiali al termine del ciclo di vita dei prodotti.

DE Mit Somewhere El-S würdigt Philippe Starck die dreißigjährige Zusammenarbeit mit Cassina. Die Sitzmöbelkollektion greift die typischen maßgeschneiderten Details der Haute Couture auf und überträgt sie auf das Design von drei Polsterhockern, zwei quadratische und ein rechteckiger, die auch als Daybed mit oder ohne Rückenlehne verwendet werden können, und einem Sessel, der in den gleichen Ausführungen erhältlich ist. Diese Kreation, die zahlreiche Einflüsse erkennen lässt, erinnert in ihrer Einzigartigkeit mal an eine Handtasche, dann wieder an einen Koffer, oder aber ein in Geschenkpapier verpacktes Geschenk. Der in Handarbeit ausgeführte Verschluss inspiriert sich an der Welt der Lederverarbeitung und wird durch Metallelemente aufgewertet, die den Modellen ihren exklusiven Charakter verleihen und das Leitmotiv aller Sitzmöbel dieser Kollektion sind: Am Sessel befindet sich dieses elegante Detail an der Vorderseite und bei den Polsterhockern ist es an beiden Seiten positioniert. Der Bezug ist in zwei materischen Varianten erhältlich, und zwar aus einer sehr dichten Lederart in drei Farben oder aus Stoff in der einfarbigen Ausführung in Natur oder Schwarz oder aber mit einem ethnischen Muster, das Philippe Starck eigens für diese Kollektion entworfen hat. Für die Polsterungen der Sitzfläche und der Armlehnen wurden Materialien der Kreislaufwirtschaft verwendet, wie PU mit unterschiedlicher Dichteverteilung, hergestellt mit einem Anteil an Polyolen aus biologischen Quellen und bezogen mit Polsterwatte aus recycelter PET-Faser. Da die Kollektion Somewhere El-S über keine verklebten Teile verfügt, kann sie komplett zerlegt werden, um die Wiederverwertung der Materialien am Ende der Lebenszeit der Möbel zu erleichtern.

FR La signature unique de Philippe Starck sur un lit texturé et majestueux, avec une tête de lit en une seule taille et trois finitions en bois précieux : acajou, ébène brillant et sycomore mat. Chaque essence de bois fait l'objet d'une déclinaison précise de finitions qui puisent dans des gammes de matériaux précieux et de nuances intenses et élégantes. Comme dans le modèle parent de la série, les deux côtés de la tête de lit sont dotés d'une barre en fonte d'aluminium équipée d'un grand abat-jour en tissu et d'un petit spot LED dimmable et orientable. Les deux tables de chevet suspendues sont dotées d'un plateau en marbre et d'un tiroir en bois dans la même finition que la tête de lit, équipée de deux prises électriques ou USB. Volage Ex-S Night Wood reprend l'esthétique et les détails de sellerie de la collection Somewhere El-S, comme les surpiqures couleur ivoire et le cuir à grain épais pour le revêtement du cadre de lit. L'intérieur de ce dernier peut être revêtu du tissu purifiant theBreath®, la première technologie brevetée de purification de l'air qui capture et désintègre les particules polluantes pour favoriser la circulation naturelle d'air pur et le bienêtre des personnes.

**Armchairs**

EN Backrest structure

· Metal with woven natural saddle-hide cord.
Seat and armrest structure:
· Metal, equipped with elastic webbing;
Padding
· Variable density polyurethane foam with a percentage of polyols derived from biological sources, encased in recycled PET fibre.
Upholstery:
· Removable fabric or leather.
Finishes:
· Metal with chrome finish or glossy bronze colour painted finish.

IT Struttura schienale

· Metallo con intreccio in cordoncino di cuoio naturale.
Struttura seduta e braccioli:
· Metallo dotato di cinghie elastiche;.
Imbottitura:
· Poliuretano a densità differenziata avente una percentuale di polioli derivanti da fonte biologica e rivestito in fibra di PET riciclato.
Rivestimento:
· Tessuto o pelle sfoderabile.
Finiture:
· Metallo cromato o verniciato Bronzo lucido.

DE Gestell Rückenlehne

· Metall mit einem Geflecht aus Schnur aus Kernleder natur.
Gestell Sitzfläche und Armlehnen
· Metall mit elastischen Riemen
Polsterung
· PU mit unterschiedlicher Dichteverteilung, hergestellt mit einem Anteil an Polyolen aus biologischen Quellen und überzogen mit Polsterwatte aus recycelter PET-Faser.
Bezug
· Abziehbarer Bezug aus Stoff oder Leder.
Oberflächen:
· Metall verchromt oder lackiert in Bronze glänzend.

FR Structure du dossier

· Métal avec tressage en cordon de cuir naturel.
Structure de l'assise et des accoudoirs :
· Métal muni de sangles élastiques.
Rembourrage :
· Polyuréthane à densité différenciée contenant un pourcentage de polyols issus de sources biologiques et recouvert de fibre de PET recyclé.
Revêtement :
· déhoussable en tissu ou en cuir.
Finitions :
· Métal chromé ou peint couleur Bronze brillant.





232 B1 60 B2 60 B3 60 V1 60 V2 60 V3 60

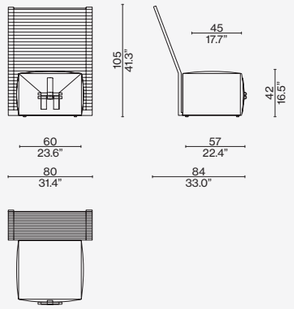


232 B/V_ 0_

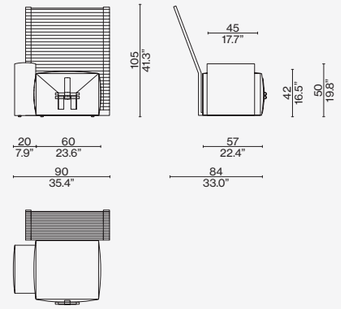


232 B/V_ 1_

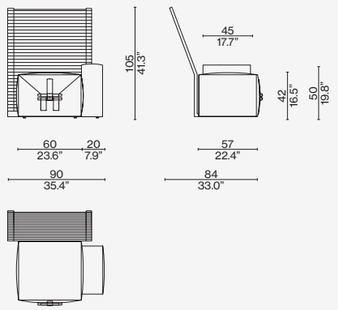


232 B/V_ 2_

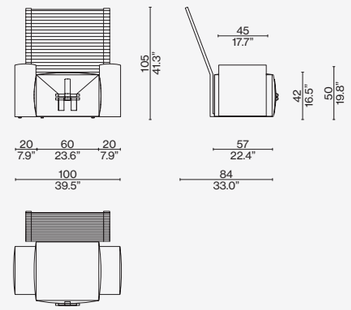


232 60

232 20

232 80

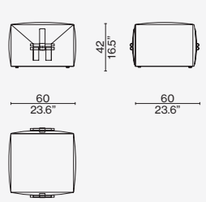


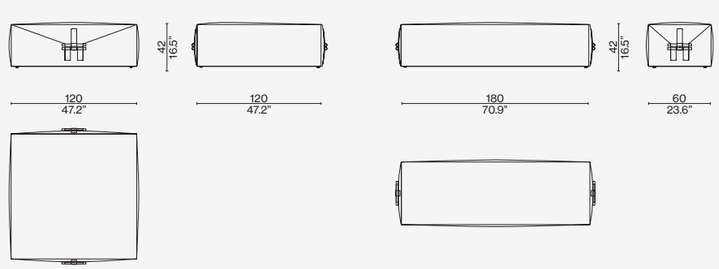


232 B/V_ 3_

232 V_90

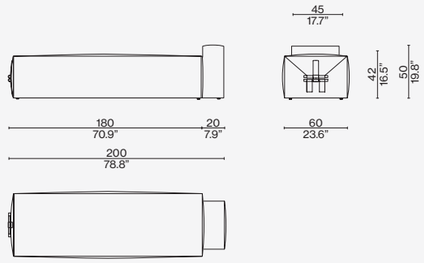


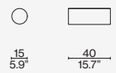

232 B/V_ 4_

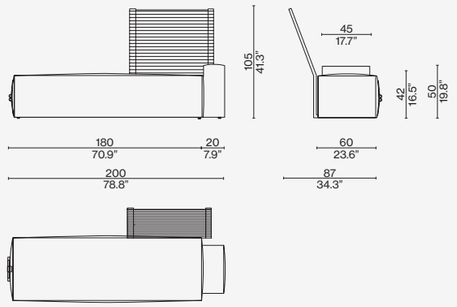


232 B/V_ 5_

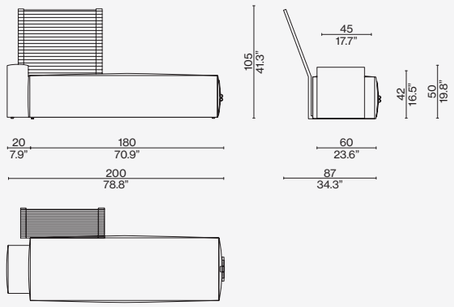


Scan the QR code to access all product information on the Cassina website.



# TOTAL LOOK SUGGESTIONS

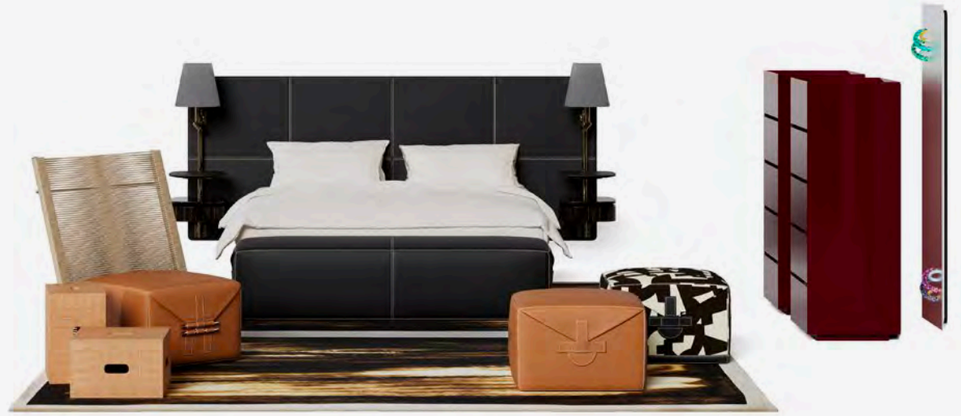

**VOLAGE EX-S NIGHT**
black base

**SOMEWHERE EL-S**
Voyage nero

**SOMEWHERE EL-S**
Poltrona intrec. cuoio natur. senza braccioli Bogolan nero prof. pelle

**GHOST BOX**
Amaranto lucido, top vetro mattone

**SOMEWHERE EL-S**
Quadrato 60x60cm pelle naturale

**LC14 TABOURET CABANON**
stained natural colour















**SOMEWHERE EL-S ARMCHAIR**
woven backrest, leather Voyage naturale

**SOMEWHERE EL-S POUF**
leather Voyage naturale

**SAHARA**
grigio ghiaccio

**VALOR.S WALL**
ivory white
















**VOLAGE EX-S NIGHT WOOD**
mahogany wood

**SOMEWHERE EL-S ARMCHAIR**
leather

**PA' 1947**
walnut structure

**SAHARA GRID**
grigio ghiaccio

**LEGGERA**
walnut











Cassina

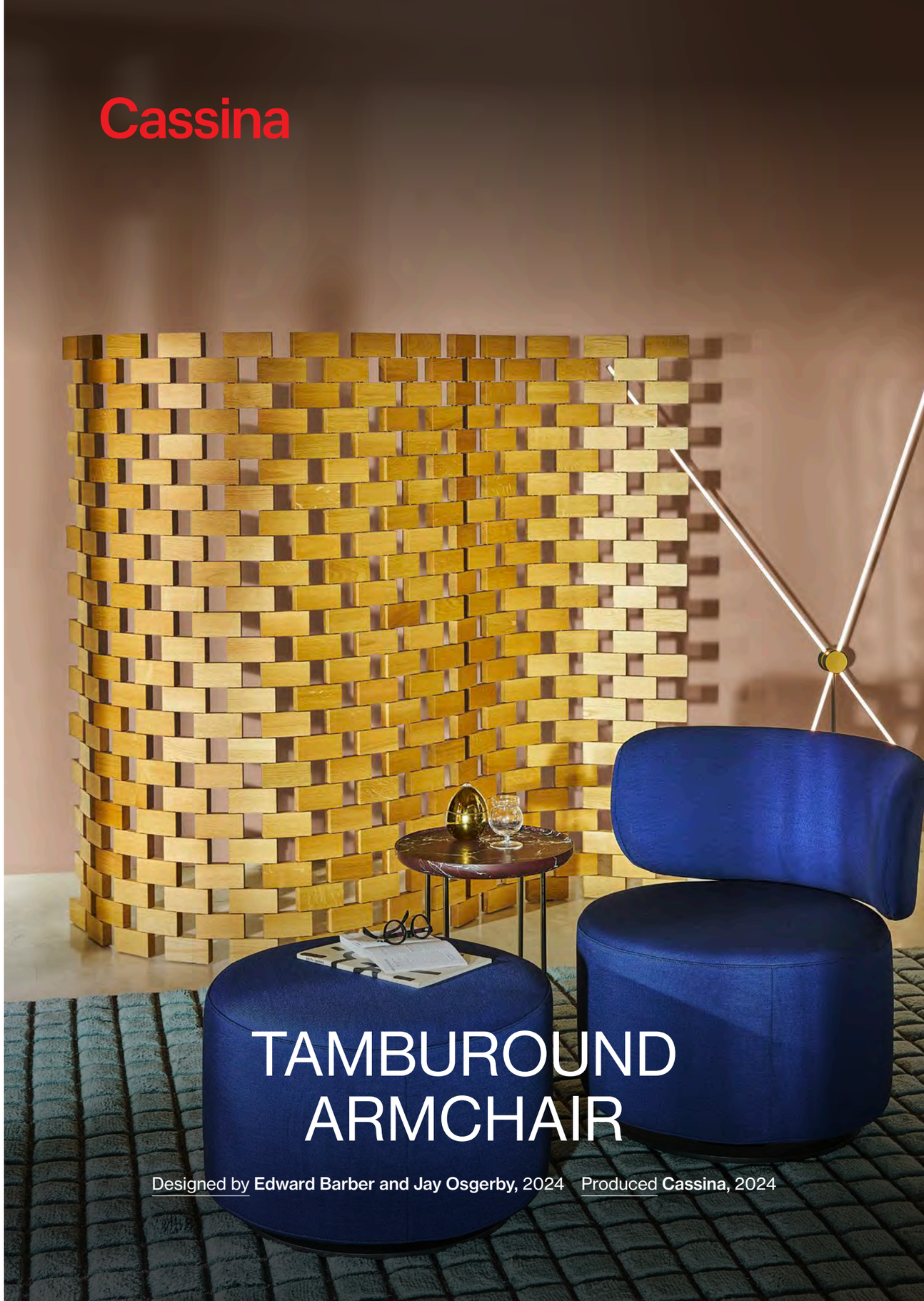

# TAMBUROUND ARMCHAIR

Designed by **Edward Barber and Jay Osgerby,** 2024 Produced **Cassina,** 2024




COVER
TAMBUROUND ARMCHAIR with and without backrest, Unimelange 13 O637. TOREI low table, painted polished bronze strucutre – Rosso Levanto marble. Rug SAHARA GRID carta da zucchero. PARAVENT AMBASSADE screen, natural oak.

TOP
TAMBUROUND ARMCHAIR with and without backrest, Unimelange 13 O637. Sofa 8, painted polished bronze, Nabuk Avorio 13Z500. TOREI low tables. Rug SAHARA GRID carta da zucchero.

# TAMBUROUND ARMCHAIR

Cassina LAB

Designed by **Edward Barber and Jay Osgerby,** 2024 Produced **Cassina,** 2024



A versatile armchair, designed for a dining room inspired by an informal, joyful lifestyle. Tamburound grew out of an idea formulated by British duo Edward Barber and Jay Osgerby, to bring a dynamic piece of furniture into the home, one that would encourage interaction between dining companions. Also available as a seat without backrest, this creation is distinguished by the ingenious hidden mechanism that allows the components to revolve. Like satellites that rotate around a planet, the seat and backrest design two graceful orbits, carefully calibrated to ensure fluid, controlled movement that allows both elements to rotate 360°. In the armchair version, the rounded shapes of Tamburound are expanded, along with the dimensions of the sinuous post element that connects the two satellites and supports the backrest. Made of cast aluminium, it is available in a number of colours. The Tamburound collection comes in a vast array of upholstery options, completely removable, thanks to a zipper. The armchair structure also reduces to a minimum the use of foamed elements, made of polyurethane with a percentage of polyols derived from biological sources, while the padding is made of recycled PET fibre wadding.

IT Una poltrona versatile, pensata per una sala da pranzo improntata a uno stile di vita informale e gioioso. Tamburound armchair nasce dall'idea del duo britannico, Edward Barber e Jay Osgerby, di portare nel living un arredo dinamico, in grado di incoraggiare l'interazione tra commensali. Disponibile anche in versione seduta senza schienale, questa creazione si distingue per l'ingegnoso meccanismo nascosto che permette la rotazione dei componenti. Come satelliti che ruotano attorno a un pianeta, seduta e schienale disegnano due orbite armoniche, accuratamente calibrate per garantire un uso fluido e controllato, che permette di ruotare a 360° entrambi gli elementi. Nel modello poltrona, i volumi tondeggianti di Tamburound si ampliano insieme alle dimensioni della sinuosa staffa: questo elemento che unisce i due satelliti e sostiene lo schienale è realizzato in fusione di alluminio ed è disponibile in una varietà di colori. La collezione Tamburound è proposta in una vasta gamma di rivestimenti, completamente sfoderabili grazie alla presenza di una cerniera. La poltrona ha inoltre una struttura che riduce al minimo l'utilizzo di elementi schiumati, realizzati in poliuretano con una percentuale di polioli derivanti da origine biologica, mentre per l'imbottitura è stata utilizzata l'ovatta in fibra di PET riciclato.

DE Ein vielseitiger Sessel, der für einen Dining-Bereich gedacht ist, der in einem informellen und verspielten Stil eingerichtet ist. Der Tamburound Armchair ist aus einer Idee des britischen Designer-Duos Edward Barber und Jay Osgerby entstanden, in der Absicht, ein dynamisches Sitzmöbel in den Living-Bereich einzubringen, das in der Lage ist, die Interaktion zwischen den Gästen zu unterstützen. Diese Kreation, die auch als Sitzhocker ohne Rückenlehne erhältlich ist, zeichnet sich durch einen genialen versteckten Mechanismus aus, der die Rotation der Elemente des Sessels erlaubt. Wie Satelliten, die einen Planeten umkreisen, bewegen sich die Sitzfläche und die Rückenlehne auf zwei harmonischen, sorgfältig ausgewogenen Umlaufbahnen, die für eine fließende und kontrollierte Bewegung garantieren und die Rotation der beiden Elemente um 360° erlauben. Bei dem Sesselmodell verbreitern sich die runden Volumen gemeinsam mit der geschwungenen Stange aus Aluminiumguss, die die beiden Satelliten miteinander verbindet und als Halterung für die Rückenlinie dient. Die Stange ist in verschiedenen Oberflächen erhältlich. Die Kollektion Tamburound ist in einer großen Auswahl an Bezügen erhältlich, die dank eines Reißverschlusses komplett abziehbar sind. Für den Aufbau des Sessels wurde die Verwendung von geschäumten Elementen auf ein Minimum reduziert, die aus PU-Schaum mit einem Anteil an Polyolen aus biologischen Quellen bestehen. Für die Polsterung wurde Polsterwatte aus recycelter PET-Faser verwendet.

FR Un fauteuil polyvalent, conçu pour une salle à manger caractérisée par un style de vie informel et joyeux. Tamburound armchair est l'œuvre du duo britannique Edward Barber et Jay Osgerby, désireux d'apporter dans la pièce à vivre un meuble dynamique qui encourage l'interaction entre les convives. Également disponible en version sans dossier, cette création se distingue par un ingénieux mécanisme caché qui permet de faire pivoter les composants. Comme des satellites tournant autour d'une planète, l'assise et le dossier dessinent deux orbites harmonieuses, soigneusement réglées afin d'assurer une utilisation fluide et contrôlée ainsi que la rotation des deux éléments à 360°. Dans le modèle fauteuil, les volumes arrondis de Tamburound augmentent avec les dimensions du support sinueux : cet élément qui unit les deux satellites et soutient le dossier est réalisé en fonte d'aluminium et disponible dans un large choix de couleurs. La collection Tamburound est proposée dans une vaste gamme de revêtements, entièrement déhoussables au moyen d'une fermeture à glissière. Le fauteuil est également doté d'une structure qui réduit au minimum l'utilisation d'éléments moulés, fabriqués en polyuréthane contenant un pourcentage de polyols issus de sources biologiques, tandis que le rembourrage est en ouate de fibre PET recyclé.





EN Structure

· Base in painted aluminium;
· Support post in aluminium;
Padding
· Polyurethane with a percentage of polyols derived from biological sources, with internal webbed frame
Upholstery
· Removable fabric or leather, in the finishes shown on the price list

IT Struttura

· Base in alluminio verniciato;
· Staffa di supporto in alluminio;
Imbottitura
· Poliuretano con una percentuale di polioli derivanti da fonte biologica con telaio cinghiato interno
Rivestimento
· Tessuto sfoderabile o pelle, nelle finiture presenti a listino.

DE Gestell

· Untergestell aus lackiertem Aluminium
· Stütze aus Aluminium
Polsterung
· Polyurethan mit einem Anteil an Polyolen aus biologischen Quellen mit Rahmen mit internen Riemen
Bezug
· Abziehbarer Stoffbezug oder Lederbezug in den Oberflächen nach Preisliste

FR Structure

· Piètement en aluminium peint ;
· Support en aluminium ;
Rembourrage
· Polyuréthane contenant un pourcentage de polyols issus de sources biologiques avec un cadre intérieur muni de sangles ;
Revêtement
· Tissu amovible ou cuir, dans les finitions figurant dans la liste de prix.



167 01 02 03 04 05

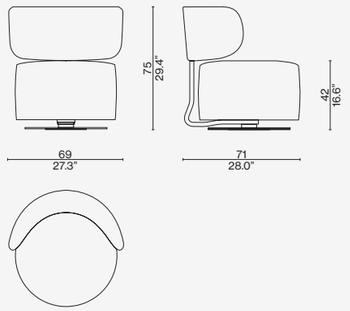


167 P1

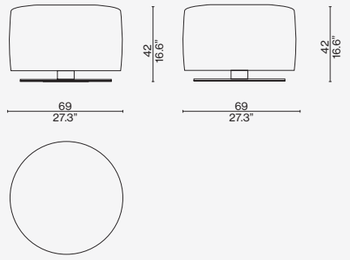


167 06

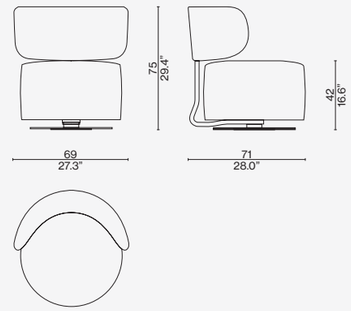


Scan the QR code to access all product information on the Cassina website.



**MONCLOUD**
look (L) bianco

**CUSHIONS**
look (L) bianco, lincoln (L) vinaccia

**ACCORDO**
marron glacé

**TAMBUROUND**
lincoln (L) vinaccia, polvere structure

**NUVOLA ROSSA**
black beechwood

**AWKWARD LIGHT**
black structure

**ATACAMA 3**
carta da zucchero

**9**
grigio carnico marble base, black frame





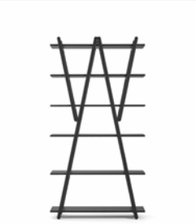









**BEAM SOFA SYSTEM**
fortuny (F) blu notte, black base

**CUSHIONS**
fortuny (F): blu notte, cemento. carta da zucchero

**TAMBUROUND**
look (L) pietra, anthracite base

**RIO**
marquinia marble top and black oak structure

**GHOST WALL**
as per picture

**FICUPALA**
marquinia marble base, pink glass

**RIGADINO**
light blue and petrolio green





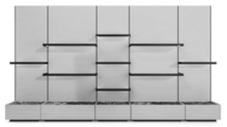



# TOTAL LOOK SUGGESTIONS



**8**
loira (L) perla, antracite matt base

**CUSHIONS**
loira (L) perla

**TAMBUROUND**
lincoln (L) antracite,
polvere painted pedestal

**MEX**
extra-clear tempered glass,
coffee painted glass base

**ATACAMA 3**
carta da zucchero

**DOMO FLOOR**
black powder coated steel

**NUAGE À PLOTS**
natural oak, white plots

**9**
grigio carnico top and base







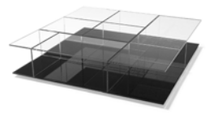









Cassina



# TRE PEZZI

Designed by **Franco Albini** e **Franca Helg,** 1959 Produced **Cassina,** 2009





COVER
TRE PEZZI armchair, matt black painted base, Osaka 13O043. BOBOLI low table,
mat black painted base, oil green glass top.

LEFT
Corrimano della Metropolitana Milanese.
Progetto di F. Albini e F.Helg, 1964/ Handrail of the Milan Underground.
Project by F. Albini, F.Helg, 1964

TOP
Dettaglio della struttura portante della poltrona Tre Pezzi,
ispirato al corrimano della MM/ Tre Pezzi armchair: structure detail
inspired by handrail of Milan Underground

# TRE PEZZI

**Cassina iMaestri Collection**

Designed by **Franco Albini e Franca Helg,** 1959 Produced **Cassina,** 2009



In 1959, working with Franca Helg, his long-time assistant, Franco Albini designed Tre Pezzi, a contemporary restatement of the classic bergère chair. The chair is composed of a deep curved seat, a ring-shaped back rest and a half-moon head-rest, each of these geometric shapes standing out independently. Wide and welcoming, the upholstered sections combine clean-cut lines with total comfort. The tubular metal frame is cued on scaffolding poles, while the sideways curve of the armrests recalls the handrails on the Milan underground system, which were also the work of Albini and Helg. The outcome is an up-to-the-minute armchair with a strong visual impact revisited by Cassina in the utmost respect for the original.

**Armchairs**

IT Franco Albini disegna Tre Pezzi nel 1959, insieme a Franca Helg, assidua collaboratrice che lo affianca in questa rilettura moderna della classica bergère. La struttura combina la seduta profonda, l'anello poggiareni e il poggiatesta a mezzaluna distinguendo tuttavia l'identità e la geometria nitida di ogni elemento. Le forme imbottite, ampie e avvolgenti, coniugano l'essenzialità stilistica alla sensazione di comfort estremo. Il telaio in tubolare di metallo si ispira ai tubi dei ponteggi e ricorda, nella curvatura laterale del bracciolo, i corrimani per la Metropolitana di Milano progettati dagli stessi autori. Il risultato è una poltrona di grande attualità e presenza scenica, rieditata da Cassina nel più autentico rispetto del progetto originale.

DE Tre Pezzi wurde von Franco Albini im Jahre 1959 zusammen mit Franca Helg entworfen, seiner emsigen Mitarbeiterin, die ihm bei dieser modernen Neuinterpretation der klassischen Bergère zur Seite stand. Die Struktur verbindet die tiefe Sitzfläche, die ringförmige Nierenstütze und die halbmondartige Kopfstütze miteinander, wobei die Identität und die reine Geometrie jedes einzelnen Elements auseinandergehalten wird. Die gepolsterten, breiten und einhüllenden Formen vereinen essentiellen Stil und ein Gefühl extremer Behaglichkeit. Der Rahmen aus Metallrohr wurde durch die Rohre von Baugerüsten inspiriert, und die seitliche Biegung der Armlehne erinnert an die Handläufe in der Mailänder U-Bahn, die von den gleichen Autoren entworfen wurden. Das Ergebnis ist ein brandaktueller Sessel mit Bühnenpräsenz, der von Cassina unter getreuer Beachtung des ursprünglichen Entwurfs neu herausgegeben wurde.

FR Franco Albini crée Tre Pezzi en 1959, avec Franca Helg, une collaboratrice assidue qui travaille à ses côtés dans cette réinterprétation moderne de la bergère classique. La structure combine entre eux une assise profonde, un demi-cercle cale-reins et un appui-tête en croissant de lune, tout en distinguant nettement l'identité et la géométrie de chaque élément. Les formes rembourrées, larges et enveloppantes, allient à l'essentialité du style une sensation de confort extrême. Le cadre en métal tubulaire s'inspire des tubes des échafaudages et rappelle, dans le cintrage latéral de l'accoudoir, les mains-courantes conçues par ces mêmes auteurs pour le Métro de Milan. Le résultat est un fauteuil d''une grande actualité et présence scénique, réédité par Cassina dans le respect le plus authentique du projet original.



836 01–03

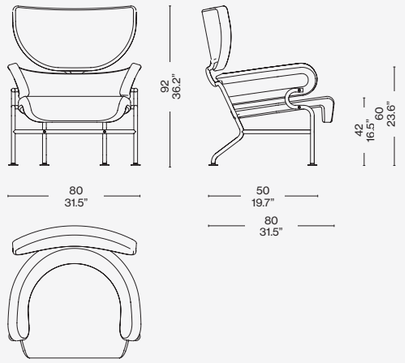


Identifying marks and production numbers



Cassina N°.....

## EN External structure

· Tubular steel frame.
Chrome-plated finish or painted in the colours on the price list.
Internal structure
· Seat tubular steel frame with elastic belts.
· Backrest/armrests tubular steel frame.
· Headrest tubular steel frame with steel spiral springs.
Padding
· Cold polyurethane foam (single density).
· Resin-treated polyester fibre wadding paired with canvas.
Upholstery
· Fabric or leather.

## IT Struttura esterna

· Telaio in tubolare d'acciaio.
Finitura cromata o verniciata nei colori a listino.
Struttura interna
· Sedile telaio in tubolare d'acciaio dotato di cinghie elastiche.
· Schienale/braccioli telaio in tubolare d'acciaio.
· Poggiatesta telaio in tubolare d'acciaio dotato di molle a spirale in acciaio.
Imbottitura
· Poliuretano espanso schiumato a freddo (unica densità).
· Ovatta in fibra di poliestere resinata accoppiata con tela.
Rivestimento
· Tessuto o Pelle.

## DE Außenstruktur

· Rahmen aus Stahlrohr.
Finish verchromt oder lackiert in den Farben laut Preisliste.
Innenstruktur
· Sitzfläche Rahmen aus Stahlrohr, mit elastischen Riemen.
· Rückenlehne/Armlehnen Rahmen aus Stahlrohr.
· Kopfstütze Rahmen aus Stahlrohr mit Spiralfedern aus Stahl.
Polsterung
· Kalt geschäumter Polyurethanschaum (einheitliche Dichte).
· Geharzte Polyesterfaserwatte mit Gewebe beschichtet.
Bezug
· Stoff oder Leder.

## FR Structure externe

· Cadre en acier tubulaire.
Finition chromée ou peinte dans les couleurs indiquées sur la liste des prix.
Structure interne
· Assise cadre en acier tubulaire doté de sangles élastiques.
· Dossier/Accoudoirs cadre en acier tubulaire.
· Appui-tête cadre en acier tubulaire doté de ressorts en spirale en acier.
Rembourrage
· Mousse de polyuréthane faite à froid (une seule densité).
· Ouate en fibre de polyester résinée accouplée à une toile.
Revêtement
· Tissu ou cuir.

Scan the QR code to access all product information on the Cassina website.

# TOTAL LOOK SUGGESTIONS

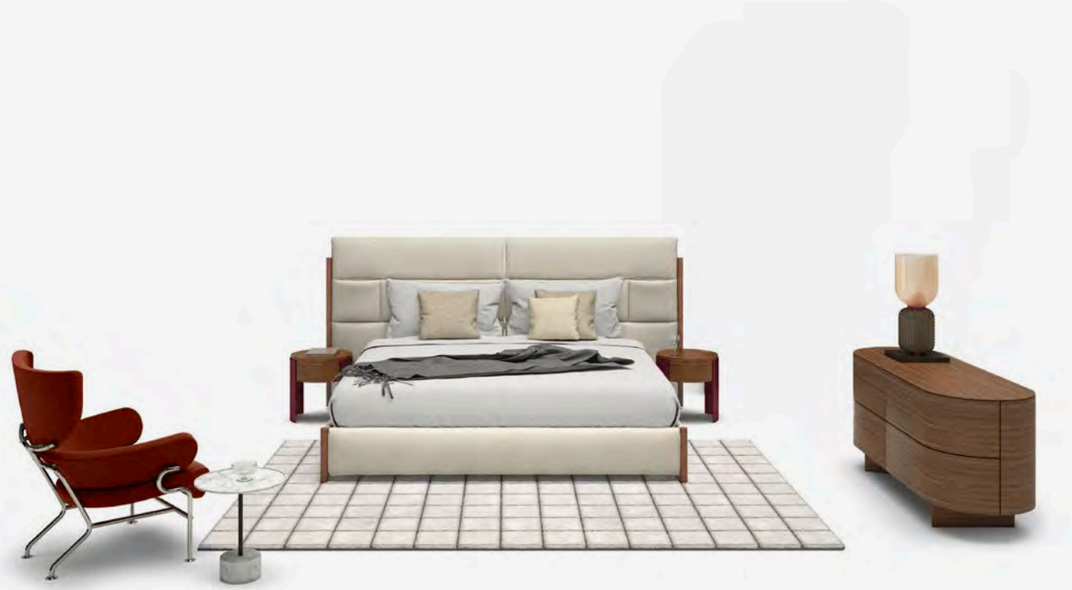

**BIO-MBO**
look (L) bianco, walnut structure

**TRE PEZZI**
ortigia (L) cayenne, gunmetal frame

**BIO-MBO TABLE**
am. walnut and amaranto

**RONDOS**
am. walnut structure and top

**FICUPALA**
olive green, polished rose gold, taupe grey, marquinia marble

**SAHARA GRID**
grigio ghiaccio













Cassina



# UTRECHT

Designed by **Gerrit Thomas Rietveld,** 1935 Produced **Cassina,** 1988





COVER
UTRECHT armchair, Lincoln
13L574. PARAVENTO RISACCA.
CONSTANTIN low table, natural oak.

PREVIOUS PAGE
UTRECHT armchair, Lincoln 13L574.
Sofa MONCLOUD Fox Cielo 13F150.
RIO low table, oak stained black,
Marquiña marble.

LEFT
UTRECHT armchair, Ortigia 13L656.
9 low tables, Marquiña marble, coffee
colour glass. FICUPALA floor lamp.
Rug IN TOUCH Grigio ghiaccio.

# UTRECHT

**Cassina iMaestri Collection**

Designed by **Gerrit Thomas Rietveld,** 1935 Produced **Cassina,** 1988



**Armchairs**

Gerrit Rietveld came up with the design for the Utrecht armchair in 1935 while working for the Metz & Co. department store in Amsterdam, where his brief was to make a chair for serial production. Taking market needs into account, while privileging a comfortable and relaxing experience, led to the elements of the chair being treated as separate units. As a consequence, the chair became an icon of both the Neoplastic movement, and of Rietveld's experimental vision.

IT Gerrit Rietveld progetta la poltroncina Utrecht nel 1935, per il grande magazzino Metz & Co. di Amsterdam, orientando il design nell'ottica della distribuzione allargata. L'approccio maggiormente rivolto al mercato, focalizzato sui valori del comfort e del relax, compie la scomposizione degli elementi divenendo un'icona del movimento neoplastico e della visione sperimentale dell'architetto olandese.

DE Gerrit Rietveld entwirft 1935 den Sessel Utrecht für das Kaufhaus Metz & Co. in Amsterdam und richtet damit das Design auf den umfangreicheren Vertrieb aus. Der stärker auf den Markt orientierte Ansatz, dessen Fokus auf den Werten Komfort und Entspannung liegt, vollführt eine Dekomposition der Elemente und wird zur Ikone der neoplastischen Bewegung und der experimentellen Vision des holländischen Architekten.

FR Gerrit Rietveld crée le petit fauteuil Utrecht en 1935, pour le grand magasin Metz & Co. d'Amsterdam, afin d'orienter le design vers la grande distribution. L'approche principalement axée sur le marché et centrée sur l'importance du confort et de la relaxation, décompose les éléments, en devenant une icône du mouvement néoplastique et de la vision expérimentale de l'architecte hollandais.

EN Structure

· Main frame seat and backrest in steel rod with elastic bands.
Massive poplar wood armrests.
Padding
· Polyurethane foam in different density.
· Polyester padding with resin along with light velvet.
Quilted upholstery
· Quilted fabric or quilted leather.
Foot
· In black plastic material.

IT Struttura

· Telaio portante sedile e schienale in tubolare di acciaio dotato di cinghie elastiche. Braccioli in legno massello di pioppo.
Imbottitura
· Poliuretano espanso a densità differenziata.
· Ovatta in fibra di poliestere resinata accoppiata con vellutino.
Rivestimento
· Tessuto o pelle.
Piedino
· In materiale plastico di colore nero.

DE Gestell

· Tragrahmen Sitzfläche und Rückenlehne aus Stahlrohr, mit elastischen Riemen. Armlehnen aus Massivpappel.
Polsterung
· Polyurethanschaum mit unterschiedlicher Dichte.
· Geharzte Polyesterfaserwatte mit Samtbeschichtung.
Bezug
· Stoff oder Leder.
Füßchen
· Aus schwarzem Kunststoffmaterial.

FR Structure

· Cadre portant, assise et dossier en acier tubulaire doté de sangles élastiques. Accoudoirs en peuplier massif.
Rembourrage
· Mousse de polyuréthane à densité différenciée.
· Ouate en fibre de polyester résinée accouplée à un velours léger.
Revêtement
· Tissu ou cuir.
Embout

1.

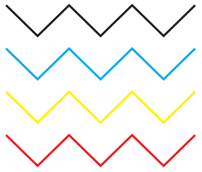

2.

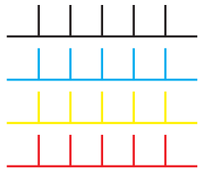



Un’impuntura a contrasto sottolinea la geometria del bracciolo/A contrasting stitching, emphasizies the geometry of the armrest/Eine Kontrastnaht betont die Geometrie der Armlehne/Des piqûres à vue qui posent l’accent sur la géométrie de l’accoudoir















637_01/02

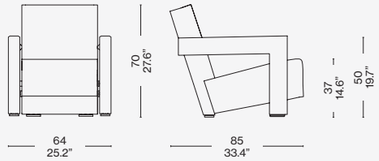


63712/32

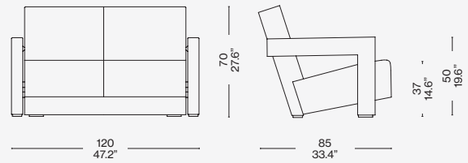


637 03/04




Identifying marks and production numbers

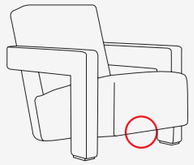

Cassina N°.....

Scan the QR code to access all product information
on the Cassina website.



8
natural leather, antracite matt base

**CUSHIONS**
loira (L): champagne, bianco

**UTRECHT**
luxor (L) beige

**MEXIQUE**
gunmetal legs + am. walnut top, red glossy lacquered top

**GHOST BOX**
comfort

**AWKWARD LIGHT**
aluminium and steel with black powder coating

**ARAL**
rosa antico

9
carrara marble top and base

**SOFT CORNER**
lima (L) antracite

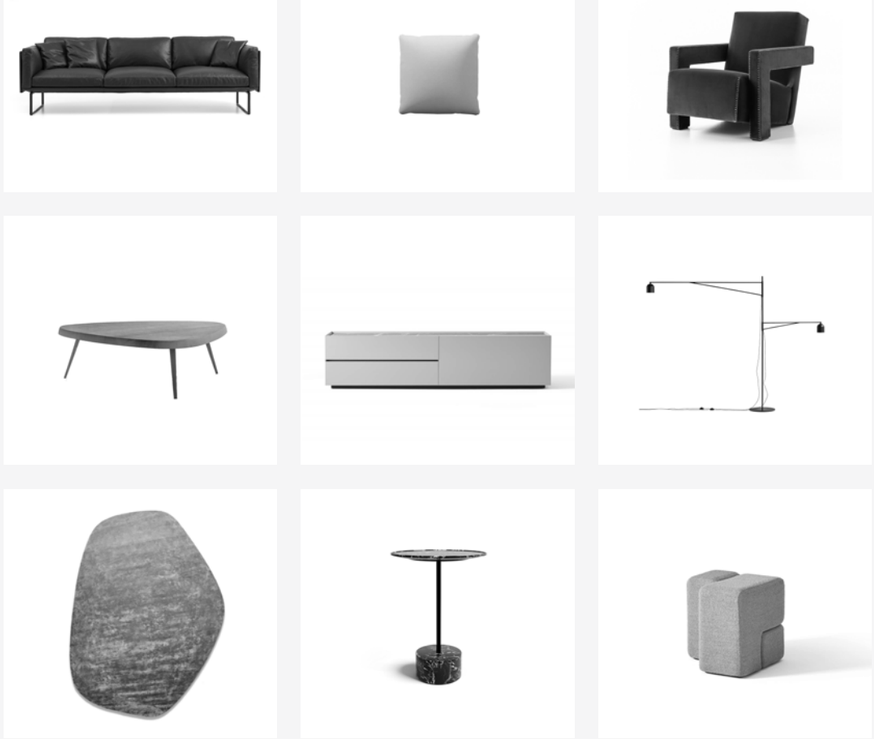



TOTAL LOOK SUGGESTIONS



**BOWY SOFA**
ortigia (L) cactus

**CUSHIONS**
ortigia (L): cactus, amande, argent

**UTRECHT**
lincoln (L) zafferano

**RONDOS**
natural oak

**ACCORDO**
lacquer black

**BOLLICOSA**
black structure marbled glass

**ARAL**
naturale

**SOFT CORNER**
ortigia (L) cenere

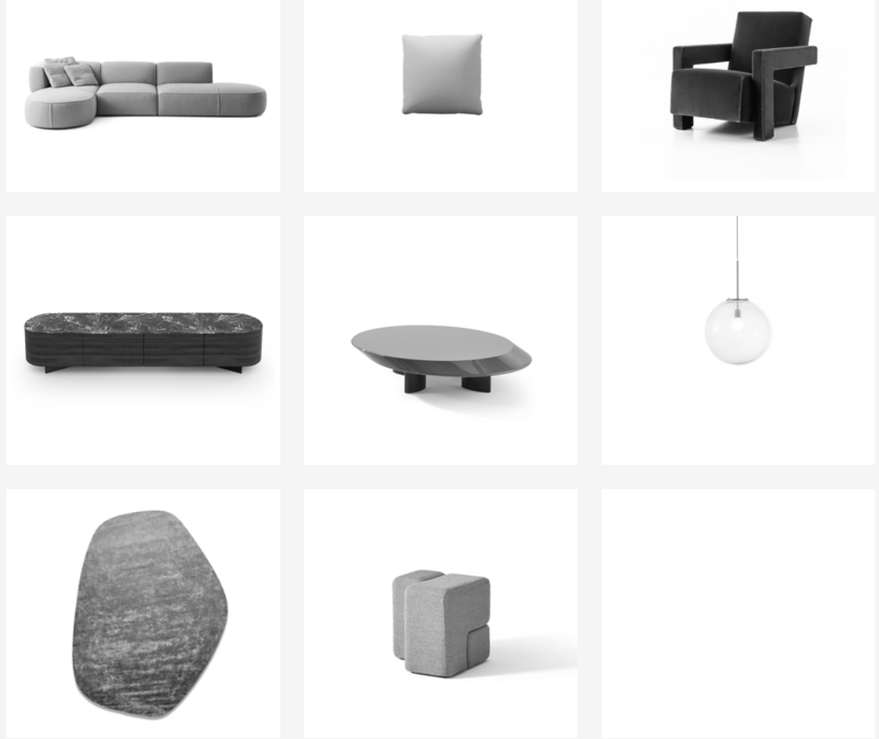

# TOTAL LOOK SUGGESTIONS



**MEX CUBE**
look (L) antracite

**UTRECHT**
ortigia (L) prugna

**TOREI**
black base, polvere and amaranto porcelain top

**NUVOLA ROSSA**
black lacquered beechwood

**EITIE FLOOR**
aluminium structure + black and silver

**ARAL**
rosa antico













Cassina



# UTRECHT
# BABY, XL

Designed by **Gerrit Thomas Rietveld,** 1935 Produced **Cassina,** 2016



COVER
UTRECHT armchair, Ortigia 13L656. 9 low tables,
Marquiña marble, coee colour glass. FICUPALA floor
lamp. Rug IN TOUCH Grigio ghiaccio.

TOP
UTRECHT XL armchair, Osaka 13O033. TABLE A PLATEAU
INTERCHANGEABLE low table, black stained oak, smoked anthracite glass.
SAHARA rug, grigio ghiaccio.

# UTRECHT BABY, XL

**Cassina iMaestri Collection**

Designed by **Gerrit Thomas Rietveld,** 1935 Produced **Cassina,** 2016



Gerrit Rietveld came up with the design for the Utrecht armchair in 1935 while working for the Metz & Co. department store in Amsterdam, where his brief was to make a chair for serial production. Taking market needs into account, while privileging a comfortable and relaxing experience, led to the elements of the chair being treated as separate units. As a consequence, the chair became an icon of both the Neoplastic movement, and of Rietveld's experimental vision.

**Armchairs**

IT Gerrit Rietveld progetta la poltroncina Utrecht nel 1935, per il grande magazzino Metz & Co. di Amsterdam, orientando il design nell'ottica della distribuzione allargata. L'approccio maggiormente rivolto al mercato, focalizzato sui valori del comfort e del relax, compie la scomposizione degli elementi divenendo un'icona del movimento neoplastico e della visione sperimentale dell'architetto olandese.

DE Gerrit Rietveld entwirft 1935 den Sessel Utrecht für das Kaufhaus Metz & Co. in Amsterdam und richtet damit das Design auf den umfangreicheren Vertrieb aus. Der stärker auf den Markt orientierte Ansatz, dessen Fokus auf den Werten Komfort und Entspannung liegt, vollführt eine Dekomposition der Elemente und wird zur Ikone der neoplastischen Bewegung und der experimentellen Vision des holländischen Architekten.

FR Gerrit Rietveld crée le petit fauteuil Utrecht en 1935, pour le grand magasin Metz & Co. d'Amsterdam, afin d'orienter le design vers la grande distribution. L'approche principalement axée sur le marché et centrée sur l'importance du confort et de la relaxation, décompose les éléments, en devenant une icône du mouvement néoplastique et de la vision expérimentale de l'architecte hollandais.

EN Structure

· Main frame seat and backrest in steel rod with elastic bands. Massive poplar wood armrests. Padding
· Polyurethane foam in different density.
· Polyester padding with resin along with light velvet. Quilted upholstery
· Quilted fabric or quilted leather. Foot
· In black plastic material.

IT Struttura

· Telaio portante sedile e schienale in tubolare di acciaio dotato di cinghie elastiche. Braccioli in legno massello di pioppo. Imbottitura
· Poliuretano espanso a densità differenziata.
· Ovatta in fibra di poliestere resinata accoppiata con vellutino. Rivestimento
· Tessuto o pelle. Piedino
· In materiale plastico di colore nero.

DE Gestell

· Tragrahmen Sitzfläche und Rückenlehne aus Stahlrohr, mit elastischen Riemen. Armlehnen aus Massivpappel. Polsterung
· Polyurethanschaum mit unterschiedlicher Dichte.
· Geharzte Polyesterfaserwatte mit Samtbeschichtung. Bezug
· Stoff oder Leder. Füßchen
· Aus schwarzem Kunststoffmaterial.

FR Structure

· Cadre portant, assise et dossier en acier tubulaire doté de sangles élastiques. Accoudoirs en peuplier massif. Rembourrage
· Mousse de polyuréthane à densité différenciée.
· Ouate en fibre de polyester résinée accouplée à un velours léger. Revêtement
· Tissu ou cuir. Embout

Un'impuntura a contrasto sottolinea la geometria del bracciolo/A contrasting stitching, emphasizies the geometry of the armrest/Eine Kontrastnaht betont die Geometrie der Armlehne/Des piqûres à vue qui posent l'accent sur la géométrie de l'accoudoir





Cucitura a Zig Zag
(naturale, nero, azzurro, giallo, rosso).
Zig Zag Stitching
(natural, black, light blue, yellow, red).
Zig-Zag-Naht
(Naturfarbe, Schwarz, Mittelblau, Gelb, Rot).
Piqûre Zig Zag
(naturel, noir, bleu ciel, jaune, rouge).

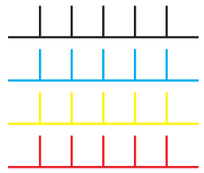

Punto Cavallo
(naturale, nero, azzurro, giallo, rosso).
Blanket Stitch
(natural, black, light blue, yellow, red).
Knopfl ochstich
(Naturfarbe, Schwarz, Mittelblau, Gelb, Rot).
Piqûre Point de feston
(naturel, noir, bleu ciel, jaune, rouge)



637 X1/X2

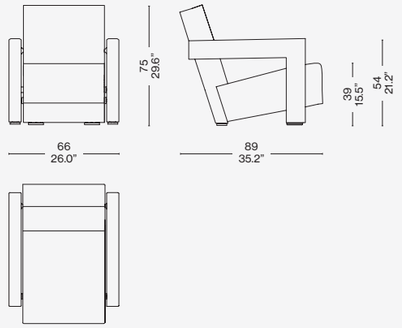


637 BA

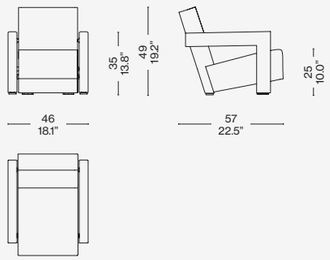


Identifying marks and production numbers

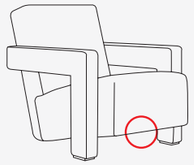

Cassina N°.....

Scan the QR code to access all product information on the Cassina website.


Cassina
VOLAGE
EX-S NIGHT
Designed by **Philippe Starck**, 2021



COVER AND TOP
VOLAGE EX-S sofa, leather Naturale ZZ 13Z367. VOLAGE EX-S armchairs, Ortigia 13L661. VOLAGE EX-S low tables, Emperador and Carnico marble. “9” low table, Emperador marble.

# VOLAGE EX-S NIGHT

Cassina LAB

Designed by **Philippe Starck,** 2021

Volage EX-S Night is the armchair designed by Philippe Starck for the concept that transforms the bedroom into an island of wellbeing waiting to be explored, enhanced by the furnishings of a suite. The armchair seat and backrest are padded with recycled PET fiber, or with a feather-filled cushion; both options ensure total comfort.



IT Volage EX-S Night è la poltrona disegnata da Philippe Starck per il concept che trasforma la camera da letto in un'isola di benessere tutta da esplorare, arricchita dagli arredi di una suite. Il sedile e lo schienale della poltrona sono imbottiti con una fibra ricavata da PET riciclato o con un cuscino in piuma, entrambe opzioni in grado di garantire un confort totale.

DE Der Sessel Volage EX-S Night wurde von Philippe Starck für das Konzept entworfen, das Schlafzimmer in eine Wohlfühlinsel zu verwandeln, die darauf wartet, erkundet zu werden, und im Stil einer Suite eingerichtet ist. Die Sitzfläche und die Rückenlehne sind mit einer Faser gepolstert, die aus recyceltem PET gewonnen wird, oder mit einem Daunenkissen. Beide Optionen garantieren für höchsten Sitzkomfort.

FR Volage EX-S Night est le fauteuil conçu par Philippe Starck suivant le concept qui transforme la chambre à coucher en un ilot de bienêtre à explorer, rehaussé par le mobilier d'une suite. L'assise et le dossier du fauteuil sont garnis de fibre issue de PET recyclé ou d'un coussin en plumes, deux options en mesure de garantir un confort total.

## EN Base

· In cast and extruded aluminum with polished chrome finish or painted matte anthracite color.
Structure
· In metal with elastic webbing.
Padding
· In variable density polyurethane foam and recycled PET fiber batting, laminated to fabric lining.
Seat padding
· In variable density polyurethane foam and recycled PET fiber batting, or feather-filled.
Upholstery
· In leather or fabric from the Cassina Collections.

## IT Basamento

· In alluminio pressofuso ed estruso cromato lucido o verniciato antracite opaco.
Struttura
· In metallo con cinghie elastiche.
Imbottitura
· In poliuretano espanso a densità differenziata e ovatta in fibra di PET riciclata accoppiata con vellutino.
Imbottitura della seduta
· In poliuretano espanso a densità differenziata e ovatta in fibra di PET riciclata o piuma.
Rivestimento
· In pelle o tessuto delle Collezioni Cassina.

## DE Untergestell

· Aus Aluminiumdruckguss und stranggepresstem Aluminiumprofil, glänzend verchromt oder mit matter Lackierung in Anthrazit.
Gestell
· Aus Metall mit elastischen Riemen.
Polsterung
· Aus PU-Schaum mit unterschiedlicher Dichte und Polsterwatte aus recyceltem PET mit Vlies.
Polsterung der Sitzfläche
· Aus PU-Schaum mit unterschiedlicher Dichte und Polsterwatte aus recyceltem PET oder Daunen.
Bezug
· Aus Leder oder Stoff der Kollektionen Cassina.

## FR Piètement

· En aluminium moulé sous pression et extrudé, finition chrome poli ou peint couleur anthracite mat.
Structure
· En métal avec des sangles élastiques.
Rembourrage
· En mousse de polyuréthane à densité différenciée et ouate de fibres de PET recyclé contrecollée à du velours.
Rembourrage de l'assise
· En mousse de polyuréthane à densité différenciée et ouate de fibres de PET recyclé ou plume.
Revêtement
· En cuir ou en tissu des Collections Cassina.



249 S/E1

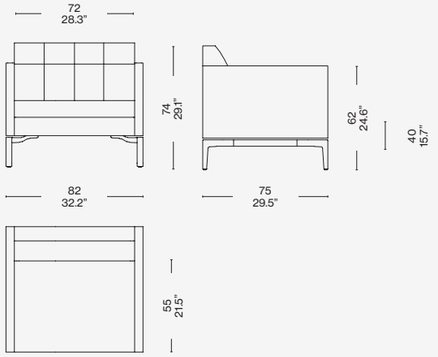


249 93/9E

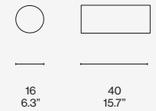


Scan the QR code to access all product information on the Cassina website.

Cassina



# WINK

Designed by **Toshiyuki Kita**, 1980



COVER AND TOP
WINK armchair headrests in Otterlo 13O059, seat in Otterlo 13O058, armrests and back in Otterlo 13O056. 9 low table in base and top in Nero Marquina marble. LC14 TABOURET MAISON DU BRÉSIL, PARIS 1959

# WINK

Designed by **Toshiyuki Kita,** 1980

Ergonomically correct and exquisitely versatile, Cassina's Wink armchair cleverly unfolds into a chaise-longue. "Sitting on Wink means sitting on the floor and, when you are seated there, according to oriental tradition, your spirit rises," explains designer Toshiyuki Kita. Its proportions of-the-moment, Wink has a multi-functional mission with a pop look, and can be personalised in either leather, or in an ample array of fabrics and colours, with more added regularly. The back, and head-rest can be adjusted by means of the handles on the side, these being available in a range of shades to match the front and back legs.



IT Ergonomia e flessibilità sono i tratti principali di Wink, una poltrona dalla sagoma versatile ed eclettica, che si trasforma in chaise-longue grazie alla struttura dotata di base ribaltabile in avanti. "Su Wink ci si siede a terra e, secondo la tradizione orientale, quando un corpo è seduto a terra lo spirito si eleva", afferma il designer Toshiyuki Kita nel descriverne il senso. Le proporzioni contemporanee, dall'anima multifunzionale e dall'aspetto pop, sono personalizzabili con il rivestimento in pelle o in un'ampia gamma di tessuti e colori in continua evoluzione. La posizione dello schienale, completo di poggiatesta con sezioni reclinabili, è regolabile a piacimento mediante le manopole laterali, disponibili in set di diverse tonalità da abbinare ai piedini anteriori e posteriori.

DE Ergonomie und Flexibilität sind die Hauptmerkmale von Wink, einem Sessel mit einer vielseitigen und eklektischen Form, die sich dank der Struktur mit einer Basis, die nach vorne gekippt werden kann, in Chaiselongue verwandelt. „Wenn man sich auf Wink setzt, dann setzt man sich auf den Boden, und gemäß der orientalischen Tradition erhebt sich der Geist, wenn der Körper auf dem Boden sitzt", erklärt Designer Toshiyuki Kita den tieferen Sinn des Sessels. Die zeitgemäßen Funktionen, das multifunktionale Wesen und das poppige Aussehen können mit einem Bezug aus Leder oder mit einer umfangreichen Auswahl an Stoffen und Farben personalisiert werden, die sich in ständiger Evolution befindet. Die Position der Rückenlehne, die über eine Kopfstütze mit zurückklappbaren Abschnitten verfügt, kann mit den seitlichen Drehgriffen nach Belieben verstellt werden; diese sind in verschiedenen Farben im Set erhältlich und können mit den vorderen und hinteren Sesselbeinen farblich kombiniert werden.

FR L'ergonomie et la flexibilité sont les principales caractéristiques de Wink, un fauteuil à la silhouette polyvalente et éclectique, qui se transforme en chaise-longue grâce à sa structure dotée d'une base pouvant s'allonger vers l'avant. « Sur Wink, on s'assoit par terre et, selon la tradition orientale, quand un corps est assis par terre, l'esprit s'élève », affirme le designer Toshiyuki Kita pour décrire l'esprit de ce fauteuil. Les proportions contemporaines, au cœur multifonctionnel et à l'aspect pop, peuvent être personnalisées dans un revêtement en cuir ou dans une large gamme de tissus et de couleurs en constante évolution. La position du dossier, doté d'appuis-tête avec sections inclinables, peut être réglée à volonté à l'aide des boutons latéraux, disponibles en différentes couleurs pouvant être combinés avec celles des pieds avant et arrière.



Dettaglio dei punti di appoggio a terra/Detail of floor support/ Detail der Stützpunkte am Boden/Détail des points d'appui par terre





EN Structure

· In steel rod.
Structure upholstery
· Cold moulded polyurethane foam.
· Polyester padding with resin along with light velvet.
Quilted upholstery/Covering
· Quilted fabric or quilted leather.
Feet/Handles
· Plastic material, colours as per pricelist.

IT Struttura

· In tubolare d'acciaio.
Imbottitura
· Poliuretano espanso schiumato a freddo.
· Ovatta in fibra di poliestere resinata accoppiata con vellutino.
Rivestimento/Soprarivestimento
· Tessuto o pelle.
Appoggi a terra/Manopole
· In materiale plastico nei colori proposti a listino.

DE Struktur

· Aus Stahlrohr.
Polsterung
· Kalt geschäumter Polyurethanschaum.
· Geharzte Polyesterfaserwatte mit Samtbeschichtung.
Bezug/Überbezug
· Stoff oder Leder.
Bodenauflagen/Griffe
· Aus Kunststoffmaterial in den Farben laut Preisliste.

FR Structure

· En acier tubulaire.
Rembourrage
· Mousse de polyuréthane faite à froid.
· Ouate en fibre de polyester résinée accouplée à un velours léger.
Revêtement/Sur-revêtement
· Tissu ou cuir.
Appuis au sol/Poignées
· En matière plastique dans les couleurs indiquées sur la liste des prix

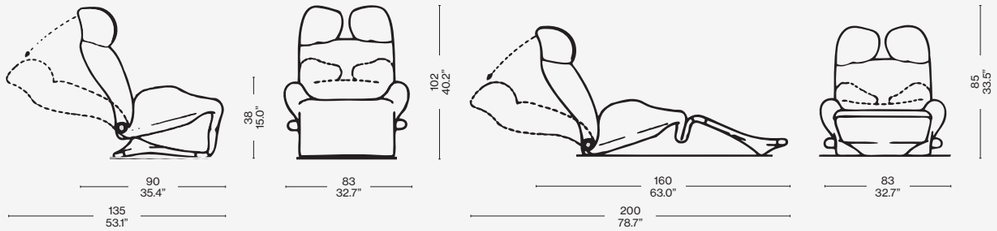


Scan the QR code to access all product information on the Cassina website.



# TOTAL LOOK SUGGESTIONS



**MET**
look (L) vinaccia chrome base

**CUSHIONS**
look (L): vinaccia, cemento leather (X) bulgaro

**MET ARMCHAIR**
look (L) vinaccia chrome base

**MEX-HI TABLE**
chrome base carrara marble top

**BRAMANTE**
shaded bronze

**AWKWARD LIGHT**
aluminium and steel with black powder coating

**SAHARA GRID**
grigio ghiaccio

**WINK**
otterlo (O): cenere, vinaccia

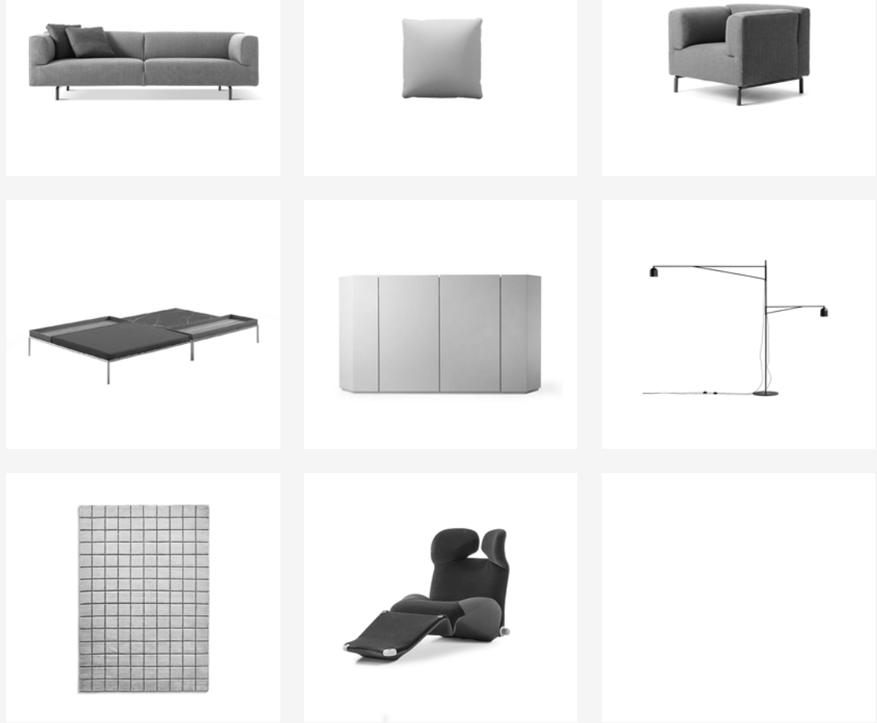

Cassina

# WOODLINE

Designed by **Marco Zanuso,** 1964 Produced **Cassina,** 2015

COVER
WOODLINE armchair, ashwood stained black - Linus 13L283. “9” low table, Marquiña marble. Rug IN TOUCH beige.

TOP
WOODLINE armchair, ashwood stained black - Linus 13L283. LEGGERA chair with armrest, ashwood stained black, Look 13L014. MOOV bed, Ortigia 13L659. NOTE NIGHT bedside tables, oak stained black. DECO container unit, glossy lacquered LP 332. Rug IN TOUCH beige.

# WOODLINE

**Cassina iMaestri Collection**

Designed by **Marco Zanuso,** 1964 Produced **Cassina,** 2015



An armchair with a striking, rigorous design, the outcome of research by Marco Zanuso on how to anchor a seat on a wood frame. Zanuso started work on this chair with his entry in an international design competition organised by the Museum of Modern Art in New York in 1949. The wood frame is based on the geometry of the circle, which provides the chair's elegant formal aesthetic. Available in an iconic edition with a clear-varnished walnut frame, with the back panel in beige saddle leather, and the cushions in tobacco coloured leather.

IT Una poltrona dal design deciso e rigoroso, sviluppata da Zanuso attraverso una ricerca sulla possibilità di ancorare un elemento di seduta ad una struttura portante in legno. Lo studio fu inizialmente compiuto nel 1949, per il concorso internazionale di design al MoMA di New York. Lo scheletro in legno è progettato partendo da una matrice basata sulla geometria del cerchio, che conferisce alla seduta un'estetica elegantemente formale. Disponibile in un'edizione iconica con struttura in noce tinto noce, pannello in cuoio beige e cuscinatura in pelle color tabacco.

DE Ein Sessel mit entschlossenem und strengem Design, der von Zanuso nach einer Recherche zu den Möglichkeiten entwickelt wurde, ein Sitzelement an einer Tragestruktur aus Holz zu verankern. Die Studie wurde anfänglich im Jahre 1949 für den internationalen Designwettbewerb am New Yorker MoMA durchgeführt und in der Folge im Jahre 1964 wieder aufgenommen. Das Holzskelett wurde ausgehend von einer Matrize entworfen, die auf der Geometrie des Kreises basiert und der Sitzfläche eine elegant-formelle Ästhetik verleiht. Erhältlich in einer Kult-Edition mit Struktur aus Nussholz, Rückenlehne und Sitz aus beigem Kernleder und Polsterung aus tabakfarbenem Leder.

FR Un fauteuil au design net et rigoureux, développé par Zanuso grâce à une recherche sur la possibilité d'ancrer un élément d'assise dans une structure porteuse en bois. L'étude a d'abord été réalisée en 1949, pour le concours international de design du MoMA à New York. Le squelette en bois est conçu à partir d'une matrice basée sur la géométrie du cercle, ce qui donne à l'assise une esthétique élégante et formelle. Disponible dans une édition iconique avec structure en noyer teinté noyer, avec le panneau en cuir de couleur beige et les coussins en cuir de couleur tabac.



722 02/03/91

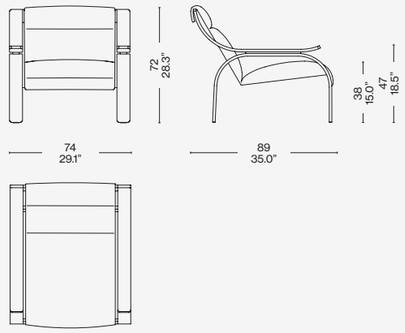


## Identifying marks and production numbers

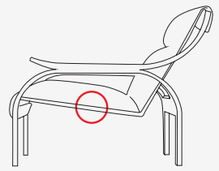

Cassina N°.....

## EN Structure in wood

· Structure in curved beech plywood, veneered in ash or walnut, stained in the finishes available on the price list.
Panel
· Internal seat and backrest frame in plastic.
· Panel upholstery in saddle leather, in the colours shown on the price list.
Cushions
· Flexible polyurethane foam.
· Resin-treated polyester fibre wadding laminated to fabric lining and cotton fabric.
Feet
· In black plastic.
Upholstery
Fabric or leather.
The model is also offered in an iconic edition with backrest and seat in beige saddle leather, cushions in ZZ 13Z361 natural leather, structure in walnut stained walnut.

## IT Struttura in legno

· Struttura in multistrato di faggio curvato, impiallacciato in frassino o noce, tinto nelle finiture proposte a listino.
Pannello
· Telaio interno sedile e schienale in materiale plastico.
· Rivestimento pannello in cuoio, nei colori indicati a listino.
Cuscini
· Poliuretano espanso flessibile.
· Ovatta in fibra di poliestere resinata accoppiata con vellutino e tela cotone.
Piedini
· Materiale plastico di colore nero.
Rivestimento
· Tessuto o pelle.
Il modello viene proposto anche in edizione iconica con schienale e sedile in cuoio beige, cuscini in pelle naturale ZZ 13Z361, struttura in noce tinto noce.

## DE Gestell aus Holz

· Gestell aus gebogenem Buchensperrholz mit Eschen- oder Nussbaumfurnier, gebeizt in den Oberflächen nach Preisliste.
Paneel
· Innenrahmen Sitzfläche und Rückenlehne aus Kunststoff.
· Bezug aus Kernleder in den Farben nach Preisliste.
Kissen
· PU-Weichschaum.
· Polsterwatte aus Polyesterharzfasern mit Vlies und Baumwollhülle
Gleiter
· Aus schwarzem Kunststoff.
Bezug
· Stoff oder Leder.
Das Modell ist auch in der ikonischen Auflage mit Rückenlehne und Sitzfläche aus Kernleder in Beige, Kissen aus natürlichem Leder ZZ 13Z361 und Gestell aus Nussbaum gebeizt Nussbaum erhältlich.

## FR Structure en bois

· Cadre en multiplis de hêtre cintré, plaqué frêne ou noyer, teinté dans les finitions figurant dans la liste des produits.
Panneau
· Cadre intérieur de l'assise et du dossier en matériau plastique.
· Revêtement du panneau en cuir de sellerie dans les couleurs figurant dans la liste des produits.
Coussins
· Mousse de polyuréthane souple.
· Multicouche en ouate de fibre de polyester résinée et toile de coton.
Embouts de pieds
· Matériau plastique noir.
Revêtement
· Tissu ou cuir.
Le modèle existe également en édition iconique avec dossier et assise en cuir de sellerie beige, coussins en cuir naturel ZZ 13Z361, structure en noyer teinté noyer.

Scan the QR code to access all product information on the Cassina website.

# TOTAL LOOK SUGGESTIONS



**VOLAGE EX-S NIGHT**
linus (L) paglia

**WOODLINE**
leather castagna, black ash structure

**VOLAGE CHEST OF DRAWERS**
am. walnut structure

**ATACAMA 3**
carta da zucchero

**VOLAGE EX-S NIGHT BENCH**
linus (L) paglia

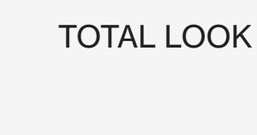

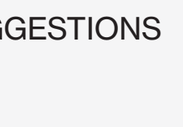







# Chaise longue




# 4 CHAISE LONGUE À RÉGLAGE CONTINU, 60

Designed by **Le Corbusier, Pierre Jeanneret, Charlotte Perriand,** 1965

# 4 CHAISE LONGUE À RÉGLAGE CONTINU, 60

LC
PJ
CP

**Cassina iMaestri Collection**

Designed by **Le Corbusier, Pierre Jeanneret, Charlotte Perriand,** 1965



Designed in 1928 and made famous since 1965 by Cassina, 4 Chaise longue à réglage continu is the quintessential chaise longue. Placing man at the centre of attention and starting with the analysis of lounge chairs and the proportions inferred by Le Corbusier with the Modulor, it embodies the concept of comfort in the shape of the seat, which is modelled on the natural contours of the body. The recliner is angled to promote rest and its stability is ensured through friction with the rubber tubes that sheathe the crosspieces on the base. In honour of the 60th anniversary of its production by Cassina, 4 Chaise longue à réglage continu, 60 presents three exclusive polished finishes for the structure, coordinated to match the seat in self-supporting Cuoio Plus saddle leather in bordeaux, blue or green colour and to the paired leather headrest.

IT Disegnata nel 1928 e resa celebre dal 1965 da Cassina, 4 Chaise longue à réglage continu è la chaise longue per antonomasia: mettendo l'uomo al centro dell'attenzione e partendo dall'analisi delle sedie da riposo e dalle proporzioni sintetizzate dal Modulor di Le Corbusier, incarna il concetto di confort nella seduta modellata secondo le naturali linee del corpo. La culla si inclina per favorire il riposo e la sua stabilità è assicurata dall'attrito con i tubi di gomma che rivestono i traversi del piedistallo. In occasione del sessantesimo anniversario della produzione Cassina, 4 Chaise longue à réglage continu,60 presenta tre esclusive finiture lucide della struttura, coordinate alla seduta in Cuoio Plus autoportante nei colori bordeaux, blu, verde e al poggiatesta in pelle abbinata.

DE Die 4 Chaise longue à réglage continu, die 1928 entworfen und 1965 von Cassina berühmt gemacht wurde, ist die Chaiselongue par excellence: Mit dem Menschen im Mittelpunkt der Aufmerksamkeit und ausgehend von der Analyse der Liegestühle und den vom Proportionssystem Modulor von Le Corbusier abgeleiteten Proportionen verkörpert die Chaiselongue das Konzept des Komforts mit einer Sitzfläche, die basierend auf der natürlichen Körperform geformt worden ist. Die Liegefläche lässt sich neigen, um die Entspannung zu unterstützen, und die Reibung der Gummischläuche, mit denen die Querstreben des Untergestells verkleidet sind, garantiert für die Stabilität der Liege. Anlässlich des sechzigsten Produktionsjubiläums von Cassina ist die 4 Chaise longue à réglage continu, 60 mit drei exklusiven glänzenden Oberflächen des Gestells erhältlich, die mit einer Sitzfläche aus freitragendem Kernleder Plus in den Farben Bordeaux, Blau und Grün und der Kopfstütze in farblich abgestimmte Leder kombiniert sind.

FR Conçue en 1928 et rendue célèbre en 1965 par Cassina, 4 Chaise longue à réglage continu est la chaise longue par excellence : en mettant l'homme au centre de l'attention et partant de l'analyse des chaises de repos et des proportions synthétisées par le Modulor de Le Corbusier, elle incarne le concept de confort dans son assise modelée selon les lignes naturelles du corps. Le balancier s'incline pour faciliter le repos et sa stabilité est assurée par la friction avec les rouleaux de caoutchouc qui enveloppent les traverses du piètement. À l'occasion du 60e anniversaire de la production de Cassina, 4 Chaise longue à réglage continu, 60 présente trois finitions brillantes exclusives de la structure, assorties à l'assise en Cuoio Plus autoportant en bordeaux, bleu, vert et à l'appui-tête en cuir assorti.

EN Structure

· Frame in tubular steel with polished red, blue or green finish.
Upholstery
· Cuoio Plus self-supporting saddle leather in bordeaux, blue or green colour.

IT Struttura

· Telaio in tubolare d'acciaio con finitura rosso, blu, verde.
Rivestimento
· Cuoio Plus autoportante nei colori bordeaux, blu, verde.

DE Gestell

· Rahmen aus Hohlprofil aus Stahl mit glänzender Oberfläche in Rot, Blau und Grün.
Bezug
· Freitragendes Kernleder Plus in den Farben Bordeaux, Blau und Grün.

FR Structure

· Cadre en tube d'acier finition brillante en rouge, bleu, vert.
Revêtement
· Cuoio Plus autoportant en bordeaux, bleu et vert.





004 1C/4C/1T/1P/_N

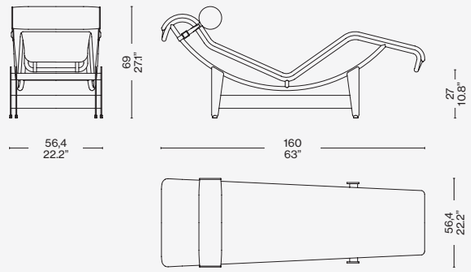


## Identifying marks and production numbers

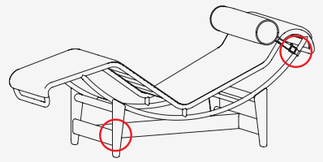

Cassina LC PJ CP N°..... Le Corbusier® Charlotte Perriand®

Scan the QR code to access all product information on the Cassina website.



**MEX-HI**
lione (L) ecru, chrome base

**CUSHIONS**
lione (L): ecru, bianco,
losanna (L) denim

**3 FAUTEUIL GRAND CONFORT**
black leather (Y), chrome frame

**MEX-HI TABLE**
carrara marble top, walnut tray,
chrome frame, fortuny (F) blu notte

**GHOST WALL**
wallpaper with clouds

**EITIE FLOOR**
aluminium structure + black and gold

**ATACAMA 3**
cenere

**4 CHAISE LONGUE À RÉGLAGE CONTINU**
plus blue saddle leather,
gloss blue frame




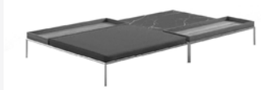
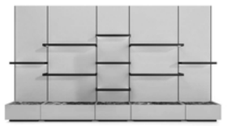











**8**
loira (L) champagne, anthracite base

**CUSHIONS**
lipario (L): titanio, cenere

**4 CHAISE LONGUE À REGLAGE CONTINU**
plus blu saddle leather, blue gloss structure

**ORDINAL**
calacatta marble

**GHOST BOX**
petrolio

**POLYSHAPE**
green

**SAHARA MIDGRID**
carta da zucchero

**SOFT CORNER**
lincoln (L): oliva, cenere

**ME FROM OUTSIDE**
mirror











Cassina

# TOKYO
# CHAISE LONGUE

Designed by **Charlotte Perriand,** 1940 Produced **Cassina,** 2011





# TOKYO
# CHAISE LONGUE

CP

**Cassina iMaestri Collection**

Designed by **Charlotte Perriand,** 1940 Produced **Cassina,** 2011

Chaise longue basculante en bambou et bois. Adaptée du modèle en métal de 1928.



It is through this veritable piece of design history that Cassina expresses its exceptional wood-working mastery. Designed, but not realised, in 1940, by Charlotte Perriand during her time in Tokyo, this chair uses bamboo to revisit the famous 4 Chaise longue à réglage continu. Its organic form, curvy and inviting, has been re-issued and is now available in teak, and well as bamboo wood. The seat of this recliner is made of twelve curved strips of wood while the joining elements are satin-finish brass studs.

IT Un pezzo di storia del design attraverso cui Cassina esprime la sua eccezionale maestria nella lavorazione del legno. Un progetto inedito del 1940, realizzato da Charlotte Perriand durante il suo soggiorno a Tokyo, utilizzando il bambù per la rivisitazione della celebre 4 Chaise longue à réglage continu. La forma organica, sinuosa e accogliente, è rieditata anche in teak oltre che in legno di bambù. Il piano sdraio è costituito da 12 listelli curvati e da una culla di listelli nello stesso materiale, uniti da preziosi elementi di giunzione in ottone satinato.

DE Ein Stück Designgeschichte, anhand dessen die Firma Cassina ihr außerordentliches Können bei der Holzverarbeitung unter Beweis stellt. Ein unveröffentlichtes Projekt aus dem Jahre 1940, das von Charlotte Perriand während ihres Aufenthalts in Tokio verwirklicht wurde. Für die Umgestaltung der berühmten 4 Chaise longue à réglage continu wurde dabei Bambus verwendet. Die organische, geschwungene und einladende Form wurde außer aus Bambusholz auch aus Teakholz neu aufgelegt. Die Liegefläche besteht aus 12 gebogenen Holzstreifen und einer Wiege aus Holzstreifen aus dem gleichen Material, die durch kostbare Verbindungselemente aus satiniertem Messing vereint werden.

FR Une pièce essentielle de l'histoire du design, à laquelle Cassina insuffle sa maîtrise exceptionnelle du travail du bois. Un projet inédit de 1940, réalisé par Charlotte Perriand lors de son séjour à Tokyo avec du bambou, utilisé pour réinventer la célèbre 4 Chaise longue à réglage continu. La forme organique, sinueuse et accueillante, est rééditée non seulement en bois de bambou, mais aussi en teck. L'assise est constituée de 12 lattes cintrées et d'un berceau de lattes dans le même matériau, reliées par des éléments de jonction en laiton satiné à l'aspect précieux.

EN Structure

· Massive and layered bamboo or teak wood. Matt transparent finishing.
Base
· Massive bamboo or teak wood. Matt transparent finishing.
· Feet in black plastic material.
Mattress
· Draining polyurethane padding.
Headrest cushion
· Natural and organic, anallergic and absorbent holed fibre padding.
Quilted upholstery
· Non-staining acrylic fabric treated with the exclusive Glen Raven formula.

IT Struttura

· Legno massello e stratificato di bamboo o teak. Finitura trasparente opaca.
Basamento
· Legno massello di bamboo o teak. Finitura trasparente opaca.
· Appoggi a terra in materiale plastico di colore nero.
Materassino
· Imbottitura in poliuretano drenante.
Cuscino poggiatesta
· Imbottitura in fibra cava, naturale e biologica, anallergica e idrofila.
Rivestimento
· Tessuto in filato di acrilico antimacchia trattato con formulazione esclusiva Glen Raven.

DE Struktur

· Bambus oder Teak, Massivholz und Lagenholz. Mattes Transparentfinish.
Untergestell
· Bambus- oder Teak-Massivholz. Mattes Transparentfinish.
· Bodenauflagen aus schwarzem Kunststoffmaterial.
Matratze
· Polsterung aus drainierendem Polyurethan.
Kopfstützkissen
· Polsterung aus natürlicher, biologischer, hypoallergener und hydrophiler Hohlfaser.
Bezug
· Stoff aus fleckabweisendem Acrylgarn, der mit der exklusiven Glen Raven Formulierung behandelt wurde.

FR Structure

· Bambou ou teck massif et stratifié. Finition mate transparente.
Piétement
· Bambou ou teck massif. Finition mate transparente.
· Appuis au sol en matière plastique de couleur noire.
Petit matelas
· Rembourrage en polyuréthane drainant.
Coussin appui-tête
· Rembourrage en fibre creuse, naturelle et organique, anallergique et hydrophile.
Revêtement
· Tissu en fil acrylique anti-taches traité avec la formule exclusive de Glen Raven.







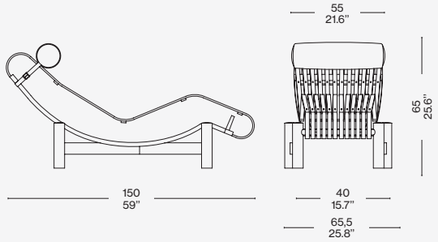


## Identifying marks and production numbers

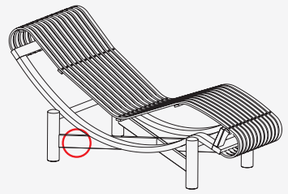

Cassina CP N°.....

Scan the QR code to access all product information on the Cassina website.

# TOTAL LOOK SUGGESTIONS

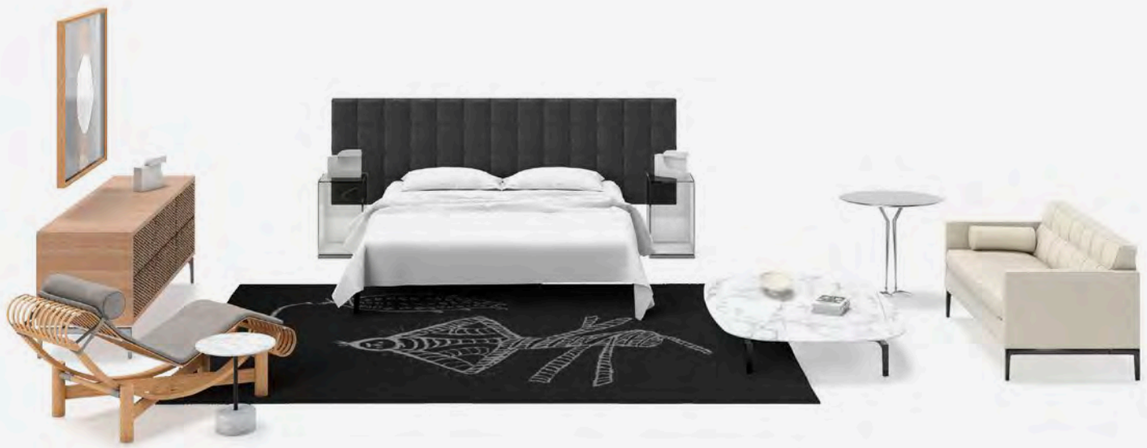

**VOLAGE EX-S NIGHT**
leather grafite

**TOKYO CHAISE LONGUE**
lipari (L) titanio, bamboo structure

**VOLAGE BEDSIDE TABLE**
glass

**VOLAGE CHEST OF DRAWERS**
am. walnut structure and vienna straw doors

**MOBY LIGHT**
standard

**GRAFFITI**
standard

**VOLAGE EX-S NIGHT SOFA**
leather scozia panna, gunmetal base

**VOLAGE EX-S TABLE**
carrara marble top, black base

**TRACCIA**
brass painted steel structure

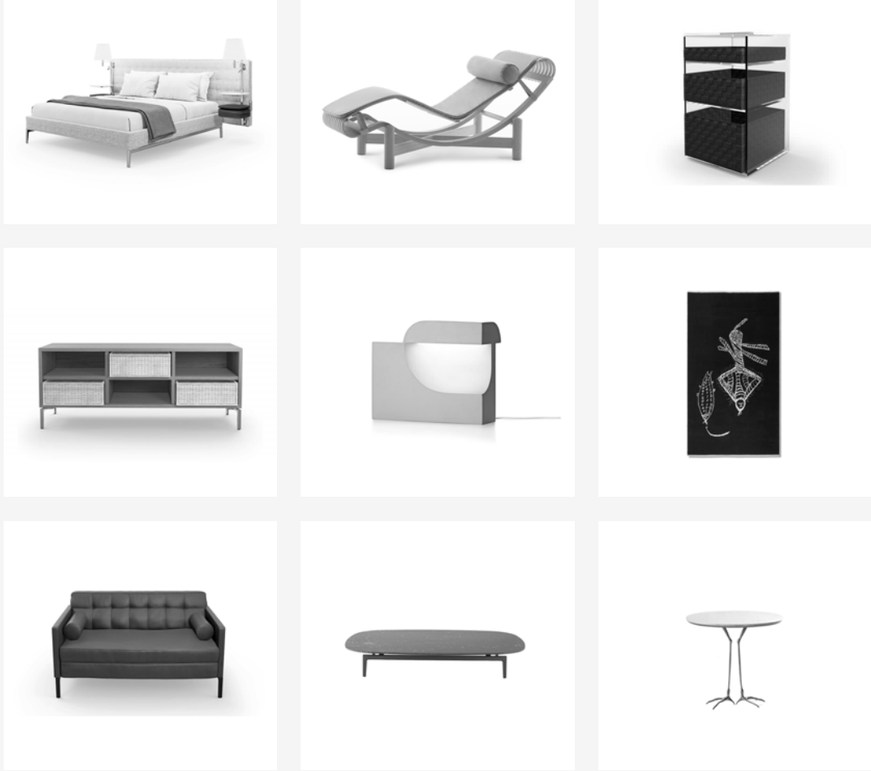

Cassina



# CHAISE LONGUE INDOCHINE

Designed by **Charlotte Perriand,** 1943 Produced **Cassina,** 2024



COVER
CHAISE LONGUE INDOCHINE, gunmatal grey
strcuture – NABUK Ottanio Z513. TOREI low table, porcellain stoneware Verde muschio. 9 OCCASIONAL TABLE Carrara marble. Rug RIGADINO Bluino, verde petrolino, rigadin nero.

# CHAISE LONGUE INDOCHINE

Cassina LAB

**Cassina iMaestri Collection**

Designed by **Charlotte Perriand,** 1943 Produced **Cassina,** 2024



**Armchairs**

Charlotte Perriand designed Indochine in November of 1943, during her term as Director of Crafts in Vietnam. Confined to bed toward the end of her pregnancy, she designed a chaise longue with armrests that allowed her to continue to read, write and design. The first specimen was in rattan, due to the impossibility of finding steel because of the Pacific War. In collaboration with Pernette Perriand-Barsac, Cassina recoups the original intuition of the pioneer of modernity and produces Indochine in painted tubular metal. In a crescendo of lines, three curved segments joined by fasteners intersect, designing the aerodynamic silhouette of this piece of furniture where the armrests are the natural continuation of the base. The chaise longue's cradle is equipped with elastic webbing that provides support to the seat, optimising its cosiness. A topper with removable upholstery envelops the structure. Its soft padding is made of recycled PET fibre, punctuated by a quilted motif, stitched from edge to edge.

IT Charlotte Perriand firma Chaise longue Indochine nel novembre del 1943, durante il suo mandato di direttore dell'Artigianato del Paese asiatico. Costretta a letto negli ultimi mesi di gravidanza, progetta una chaise longue provvista di braccioli per continuare a leggere, scrivere e disegnare. Il primo esemplare è realizzato in rattan per l'impossibilità di reperire l'acciaio a causa della Guerra del Pacifico. In collaborazione con Pernette Perriand-Barsac, Cassina recupera l'intuizione originaria nella pioniera della modernità e realizza Chaise longue Indochine in tubolare di metallo verniciato. In un crescendo di linee, tre segmenti curvi collegati da elementi di fissaggio si intersecano disegnando la silhouette aerodinamica di questo arredo dove i braccioli sono la naturale continuazione della base. La culla della chaise longue è dotata di cinghie elastiche che forniscono supporto alla seduta migliorandone la comodità. Un materassino sfoderabile avvolge la struttura, provvisto di una morbida imbottitura realizzata in fibra di PET riciclato, scandita dalla trama trapuntata cucita da bordo a bordo.

DE Charlotte Perriand entwarf Indochine im November 1943 während ihres Aufenthalts in Vietnam, wo sie verschiedene Aktivitäten zur Ausbildung von Kunsthandwerkern koordinierte. Da sie während der letzten Monate ihrer Schwangerschaft ans Bett gefesselt war, entwarf sie eine Chaiselongue mit Armlehnen, um auch weiterhin zu lesen, zu schreiben und zu entwerfen. Das erste Exemplar bestand aus Rattan, da Stahl wegen des Pazifikkriegs Mangelware war. In Zusammenarbeit mit Pernette Perriand-Barsac hat Cassina die ursprüngliche Intuition der Pionierin der Moderne wieder aufgegriffen und Indochine aus lackiertem Hohlprofil aus Metall gefertigt. In einem Crescendo der Linien überschneiden sich drei gebogene Segmente, die über Befestigungselemente miteinander verbunden sind, und zeichnen eine aerodynamische Silhouette dieses Möbelstücks, bei dem die Armlehnen die natürliche Fortführung des Gestells sind. Die Liegefläche der Chaiselongue verfügt über elastische Riemen, die die Sitzfläche stützen und den Sitzkomfort erhöhen. Eine abziehbar Auflage mit einer weichen Polsterung aus recycelten PET-Fasern umhüllt das Gestell, skandiert durch die Steppnaht, die von Rand zu Rand führt.

FR Charlotte Perriand signe Indochine en novembre 1943, durant son mandat de directrice de l'Artisanat du pays asiatique. Devant rester alitée pendant les derniers mois de sa grossesse, elle conçoit une chaise longue dotée d'accoudoirs pour continuer à lire, à écrire et à dessiner. Étant donné l'impossibilité de trouver de l'acier à cause de la Guerre du Pacifique, le premier exemplaire est fabriqué en rotin. En collaboration avec Pernette Perriand-Barsac, Cassina récupère l'intuition originelle de la pionnière de la modernité et crée Indochine en tube de métal peint. Dans un crescendo de lignes, trois segments courbes reliés par des éléments de fixation se croisent en dessinant la silhouette aérodynamique de ce meuble dont les accoudoirs sont le prolongement naturel du piètement. La balancelle de la chaise longue est équipée de sangles élastiques qui soutiennent l'assise et améliorent son confort. Un matelas déhoussable enveloppe la structure, doté d'un rembourrage moelleux en fibre de PET recyclé, rythmé par la trame matelassée cousue de bord à bord.

EN Structure

· Tubular steel
Padding
· Recycled PET fibre
Upholstery
· Fabrics and leathers on the price list

IT Struttura

· Tubolare di acciaio
Imbottitura
· Fibra di PET riciclato
Rivestimento
· Tessuti e pelli presenti a listino

DE Gestell

· Hohlprofil aus Stahl
Polsterung
· Recycelte PET-Faser
Bezug
· Stoffe und Leder nach Preisliste

FR Structure

· Tube d'acier
Rembourrage
· Fibre de PET recyclé
Revêtement
· Tissus et cuirs figurant dans la liste des prix





546 1R 1A 1V 1N CF

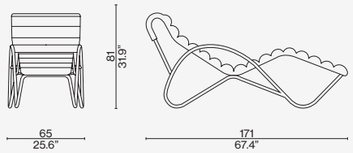


Identifying marks and production numbers

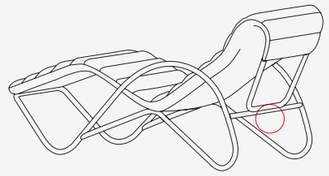

Cassina CP N°..... C.&P.

Scan the QR code to access all product information on the Cassina website.

# TOTAL LOOK SUGGESTIONS



**INDOCHINE**
nabuk lago, glossy gunmetal structure

**9**
carrara marble top and base

**RIGADINO**
topazio and pervinca

**FICUPALA**
marquinia marble base, pink









# Benches

Cassina



# ACUTE

Designed by **Rodolfo Dordoni,** 2020





COVER
ACUTE bed, leather 13Y294. ACUTE bench, ashwood stained moka, leather 13Y294. SUMMERTIME bed linen set, bianco. NID blanket, perla. SAHARA GRID rug, grigio ghiaccio.

PREVIOUS PAGE
ACUTE bed, leather 13Y294. ACUTE bedside tables, shelves in Calacatta marble and glossy lacquered (LP 332). 4 CHAISE LONGUE À RÉGLAGE CONTINU, DURABLE hairskin 13Z229.

TOP AND RIGHT
ACUTE bench, ashwood stained moka. ACUTE bed, ashwood stained moka. STAY screen, ashwood stained moka.





# ACUTE

Designed by **Rodolfo Dordoni,** 2020



Available in one size, in the same wood to match the bed, this bench can be padded and upholstered in leather.

IT Disponibile in una sola dimensione con finiture ed essenze abbinate al letto, la panca in legno può essere priva di rivestimento oppure essere imbottita e ricoperta in pelle.

DE Die Sitzbank aus Holz ist in einer einzigen Größe erhältlich, jedoch mit Ausführungen und Hölzer, die zum Bett passen. Sie ist ohne Bezug verfügbar oder kann gepolstert sein und mit Leder bezogen werden.

FR Disponible dans une seule dimension mais dans des finitions et des essences associées au lit, le banc en bois peut être sans revêtement ou être rembourré et recouvert de cuir.

EN Structure

· Legs in solid ashwood in the finishes indicated in the pricelist.
· Veneered chipboard with ashwood edges.
· Polyurethane foam insert.
Quilted upholstery
· Leather in the finishes indicated in the pricelist.
Feet
· Black plastic material.

IT Struttura

· Gambe in legno massello di frassino nelle finiture indicate a listino.
· Truciolare impiallacciato con riporti in legno massello di frassino.
· Inserto in poliuretano espanso.
Rivestimento
· Pelle nelle finiture indicate a listino.
Piedini
· In materiale plastico di colore nero.

DE Struktur

· Beine aus massivesche mit den in der Preisliste angegebenen Finishlösungen.
· Furnierte Spanplatte mit Rand aus Esche.
· Einsatzes aus Polyurethanschaum.
Bezug
· Leder mit den in der Preisliste angegebenen Finishlösungen.
Füßchen
· Aus schwarzem Kunststoffmaterial.

FR Structure

· Pieds en frêne massif dans les finitions indiquées sur la liste.
· Aggloméré plaqué et bordé frêne.
· Insert en mousse de polyuréthane.
Revêtement
· Cuir dans les finitions indiquées sur la liste.
Pieds
· En plastique de couleur noire.



L42 80

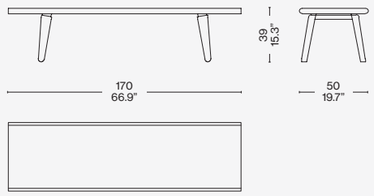


L42 81

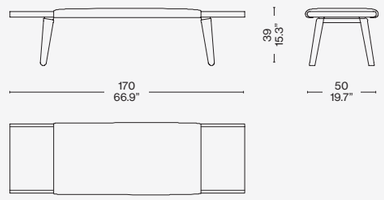


Scan the QR code to access all product information on the Cassina website.

# TOTAL LOOK SUGGESTIONS



**ACUTE**
leather (Y) caffèlatte, ash stained moka

**4 CHAISE LONGUE À REGLAGE CONTINU**
chrome frame, hairyskin leather

**ACUTE TABLE**
comfort and calacatta marble top + gunmetal base

**DECO**
comfort

**SAHARA GRID**
grigio ghiaccio

**STAY**
am. walnut, comfort

**LUISA**
lincoln (L) avorio am. walnut structure

**ACUTE BENCH**
leather (Y) caffèlatte, ash stained moka

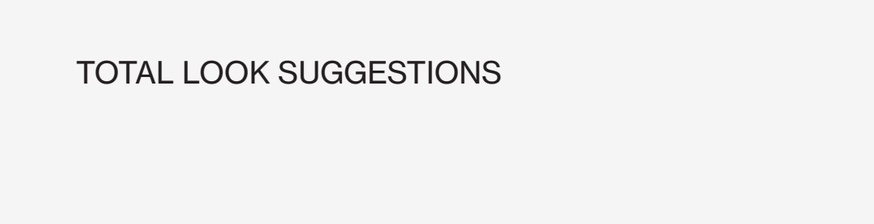
















Cassina
COTONE SLIM
BENCH
Designed by Ronan & Erwan Bouroullec, 2022

# COTONE SLIM BENCH

Designed by **Ronan & Erwan Bouroullec,** 2022

Tailored to seating in public areas, the Cotone Slim adds an upholstered bench with the same aesthetic signature as the namesake settee and armchair. The original design, which had its roots in furnishings for the majestic exhibition spaces of the Bourse de Commerce [Commodities Exchange] in Paris, is extremely versatile, making it a good fit for public spaces, like museums. The design is defined by the bold contrast between the minimalist lines of the structure - made of anodised aluminium or painted matte graphite colour - and the soft, comfortable polyurethane foam and polyester batting. Available upholstered in leather or fabric, in a number of colours to satisfy the demands of contract projects, the Cotone Slim Bench can be equipped with integrated USB ports (type A and C).



IT La serie di sedute Cotone Slim, si completa con una panca imbottita che presenta le stesse caratteristiche estetiche del divanetto e della poltrona. Il progetto originale, che nasce come arredo dei maestosi spazi espositivi della Bourse de Commerce di Parigi, si distingue per l'estrema versatilità, che la rende adatta a diversi spazi pubblici, come quelli museali. Il design si distingue per il contrasto deciso tra la linea minimale della struttura, realizzata alluminio anodizzato o verniciato grafite opaco, e l'imbottitura soffice e accogliente in poliuretano espanso e ovatta di poliestere. Disponibile con rivestimento in pelle o in tessuto, in molteplici colori per rispondere a tutte le esigenze dei progetti contract, è possibile predisporre Cotone Slim Bench all'elettrificazione con prese USB (tipo A e C).

DE Die Sitzmöbel der Serie Cotone Slim, werden mit einer gepolsterten Sitzbank erweitert, die das gleiche Design wie das Sofa und der Sessel aufweist. Das Originalprojekt, das für die Einrichtung der exklusiven Ausstellungsräume der Bourse de Commerce in Paris entworfen wurde, zeichnet sich durch seine extreme Vielseitigkeit aus, die es für die unterschiedlichsten öffentlichen Räume geeignet machen, wie zum Beispiel Museen. Das Design ist durch den markanten Kontrast zwischen den minimalistischen Linien des Gestells aus eloxiertem Aluminium oder mit matter Lackierung in Graphit und der weichen und behaglichen Polsterung aus PU-Schaum und Polyesterwatte geprägt.
Die Cotone Slim Bench ist mit einem Leder- oder Stoffbezug in vielen verschiedenen Farben erhältlich, um alle Anforderungen der Projekte für die Objekteinrichtung zu erfüllen, und ist auch mit Verkabelung mit USB-Ports vom Typ A und C erhältlich.

FR La série de sièges Cotone Slim, s'agrandit avec un banc rembourré qui présente les mêmes caractéristiques esthétiques que le petit canapé et le fauteuil. Initialement créé pour meubler les majestueux espaces d'exposition de la Bourse de Commerce de Paris, le projet original se démarque par son extrême polyvalence et convient particulièrement à différents types d'espaces publics, tels que les musées. Son design est caractérisé par un contraste prononcé entre la ligne minimaliste de la structure, réalisée en aluminium anodisé ou peint couleur graphite mat, et le rembourrage moelleux et accueillant en mousse polyuréthane et ouate de polyester. Disponible avec un revêtement en cuir ou en tissu, dans une variété de couleurs pour répondre à toutes les exigences des projets contractuels, Cotone Slim Bench peut intégrer une alimentation électrique avec des prises USB (type A et C).

EN Structure

· In extruded anodised aluminium
with natural finish or painted matte
graphite.
Cushions
· In polyurethane
foam and polyester batting.
Upholstery
· Removable, in
leather or fabric.

IT Struttura

· In alluminio
estruso anodizzato naturale o
verniciato grafite opaco.
Cuscini
· In poliuretano espanso e ovatta di
poliestere.
Rivestimento
· Amovibile, in pelle o tessuto.

DE Gestell

· Plots aus
eloxiertem extrudiertem Aluminium
natur oder mit matter Lackierung in
Graphit.
Kissen
· Aus PU-Schaum
und Polyesterwatte.
Bezug
Abnehmbarer Bezug aus Leder
oder Stoff.

FR Structure

· En aluminium
extrudé anodisé naturel ou peint
couleur graphite mat.
Coussins
En mousse polyuréthane et ouate
de polyester.
Revêtement
· Amovible, en cuir ou en tissu.



148 P0 B2

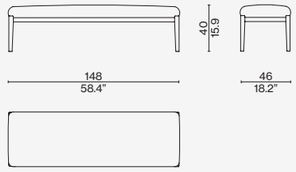


148 PK B2 ELECTRIFIED

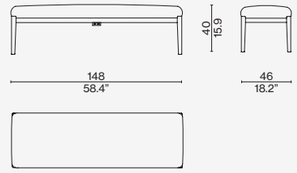


Scan the QR code to access all product information
on the Cassina website.


Cassina
CIVIL
BENCH
Hommage à **Pierre Jeanneret** Produced **Cassina,** 2020

COVER
CIVIL BENCH, natural teak, Osaka 13O042. CAPITOL COMPLEX TABLE, natural teak. BRAMANTE cabinet, glossy nuanced laquered (LS 402). Rug PAGLIETTA fango.

TOP
CIVIL BENCH, Osaka 13O042. CAPITOL COMPLEX TABLE, natural teak. CAPITOL COMPLEX OFFICE CHAIR, chair with arms, Osaka 13O042. BRAMANTE cabinet, glossy nuanced laquered (LS 402).

# CIVIL BENCH

Hommage à **Pierre Jeanneret** Produced **Cassina,** 2020



Cassina continues its study of the furniture of the city of Chandigarh and adds the Civil Bench to the Hommage à Pierre Jeanneret Collection; a collection that stands out for its essential forms and simple materials, a balance between modern European ideals and traditional Indian spirit. The bench, produced between 1955 and 1956 for the lodgings and apartments of the members of the Indian city's Legislature Assembly, consists of three consecutive seat elements supported by a single frontal crossbar and two side supports positioned in the shape of an inverted "V". The seat has the typical weaving that recurs in all the Collection, while the Cassina Research and Development Centre proposes two variants for the wooden frame, three versions in natural, stained black and stained dark walnut oak, in addition to the historic teak version, that are produced in the company's historic carpentry workshop. Optional cushions are available for added protection and comfort.

IT Cassina continua lo studio degli arredi della città di Chandigarh e aggiunge alla Collezione Hommage à Pierre Jeanneret la Civil Bench, che si distingue per le forme essenziali e i materiali semplici in equilibrio tra gli ideali moderni europei e lo spirito tradizionale indiano. La panca, realizzata tra il 1955 e il 1956 per gli alloggi e gli appartamenti dei membri dell'Assemblea di Legislatura della città indiana, è costituita da una seduta in tre elementi affiancati, sorretta da un solo traverso frontale e da due sostegni laterali posizionati a forma di "V" rovesciata. Il sedile si caratterizza per la tipica impagliatura che accomuna la Collezione, mentre per il telaio in legno, l'edizione del Centro Ricerche e Sviluppo di Cassina propone, oltre alla storica versione in teak, tre versioni in rovere naturale, tinto nero e tinto noce scuro, eseguite nella storica falegnameria dell'azienda. Un cuscino opzionale è disponibile per assicurare una maggiore protezione e comodità.

DE Cassina setzt das Studium der Einrichtungen der Stadt Chandigarh fort und ergänzt die Kollektion Hommage à Pierre Jeanneret mit der Civil Bench, die sich durch ihre essentiellen Formen und die einfachen Materialien auszeichnet. Sie steht für die Ausgewogenheit zwischen den modernen europäischen Idealen und der traditionellen indischen Geisteshaltung. Die zwischen 1955 und 1956 für die Unterkünfte und Wohnungen der Mitglieder der Gesetzgebenden Versammlung der indischen Stadt hergestellte Sitzbank besteht aus einer Sitzfläche mit drei nebeneinander angeordneten Elementen. Getragen wird sie durch einen einzigen Querträger auf der Vorderseite und zwei seitliche Stützen, die in Form eines umgekehrten „V" angeordnet sind. Die Sitzfläche ist durch das typische Korbgeflecht gekennzeichnet, das die Kollektion kennzeichnet. Das Cassina Forschungs- und Entwicklungszentrum bietet außer der historischen Version aus Teak auch drei Varianten an – Eiche natur, Eiche schwarz und Eiche dunkel nussbaum gebeizt - die in der historischen Tischlerei der Firma gefertigt werden. Um mehr Schutz und Bequemlichkeit zu gewährleisten, ist ein optionales Kissen erhältlich.

FR Cassina continue l'étude des meubles de la ville de Chandigarh et ajoute, à la Collection Hommage à Pierre Jeanneret, le Civil Bench. Il se distingue par des formes essentielles et des matières simples, en équilibre entre les idéaux modernes européens et l'esprit traditionnel indien. Le banc, réalisé entre 1955 et 1956 pour les logements et les appartements des membres de l'Assemblée législative de la ville indienne, est constitué d'une assise en trois éléments mis côte à côte. Cette dernière est soutenue par une seule et unique traverse frontale et par deux soutiens latéraux positionnés en forme de « V » à l'envers. L'assise se caractérise par le paillage typique - le fil rouge de la Collection - alors que, pour le cadre en bois, l'édition du Centre de recherche et de développement de Cassina propose, en plus de la version historique en teck, trois variantes en chêne naturel, chêne teinté noir, et chêne teinté noyer foncé fabriquées par la menuiserie historique de l'entreprise. Un coussin est disponible en option pour assurer une meilleure protection et un plus grand confort.

## EN Structure

· In solid teak or oak wood in the finishes indicated in the pricelist.
Weaving
· Woven Viennese cane.
Feet
· Black plastic material.
Cushion
· Polyurethane foam.
· Light velvet.
· Fabric or leather.

The Vienna straw seats of the Hommage à Pierre Jeanneret collection are also available - without surcharge in price - in a version with reinforced seat with nylon thread, for intensive use.

## IT Struttura

· In massello di teak o rovere disponibile nelle finiture indicate a listino.
Incannatura
· Tessitura intrecciata di paglia di Vienna.
Piedini
· In materiale plastico di colore nero.
Cuscino
· Poliuretano espanso.
· Vellutino.
· Tessuto o pelle.

Le sedute in paglia di Vienna della collezione Hommage à Pierre Jeanneret sono anche disponibili - senza sovrapprezzo - in versione con sedile rinforzato con filo di nylon, per destinazioni d'uso intensivo.

## DE Struktur

· Aus massivem Teak- oder Eichenholz erhältlich mit den Finishlösungen laut Preisliste.
Aufspulen
· Flechtgewebe aus Wienergeflecht.
Füßchen
· Aus schwarzem Kunststoffmaterial.
Kissen
· Polyurethanschaum.
· Leichter Samt.

Die Wiener Strohsitze der Hommage à Pierre Jeanneret-Kollektion sind auch in einer Version mit verstärktem Sitz aus Nylonfaden für den intensiven Gebrauch erhältlich ohne Aufpreis.

## FR Structure

· En teck ou chêne massif disponible dans les finitions indiquées sur la liste.
Ourdissage
· Tissage tressé de paille de Vienne.
Pieds
· En plastique de couleur noire.
Coussin
· Mousse de polyuréthane.
· Velours léger.
· Tissu ou cuir.

Les sièges en paille de Vienne de la collection Hommage à Pierre Jeanneret sont également disponibles - sans supplément - dans une version avec assise renforcée avec fil de nylon, pour un usage intensif.





057

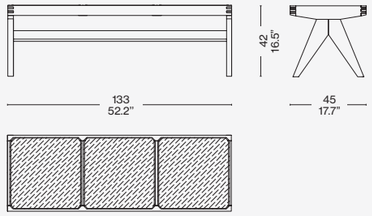


057_90

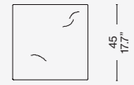


057_91

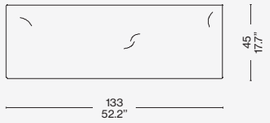


Scan the QR code to access all product information on the Cassina website.


Cassina
VOLAGE
EX-S NIGHT
Designed by **Philippe Starck,** 2021







COVER
VOLAGE EX-S NIGHT bed and bench, Linus 13L282. VOLAGE EX-S chest of drawers, american walnut, natural wicker. VOLAGE EX-S low table, Calacatta marble top. ATACAMA 3 rug, carta da zucchero.

PREVIOUS PAGE
VOLAGE EX-S NIGHT bed and bench, Linus 13L282. VOLAGE EX-S chest of drawers, american walnut, natural wicker. VOLAGE EX-S low table, Calacatta marble top. ATACAMA rug, carta da zucchero.

LEFT
VOLAGE EX-S NIGHT bed and bench, leather 13X247. SAHARA GRID rug, grigio ghiaccio.

# VOLAGE EX-S NIGHT

Cassina LAB

Designed by **Philippe Starck,** 2021

Volage EX-S Night bench is the small bench designed by Philippe Starck for the concept that transforms the bedroom into an island of comfort waiting to be explored, enhanced by furnishings of a suite. With its deep seat cushion, the Volage EX-S Night bench is a soft, sophisticated piece of furniture. The padding is recycled PET fiber batting, in keeping with a renewed focus on environmental sustainability.



IT Volage EX-S Night è la piccola panca disegnata da Philippe Starck per il concept che trasforma la camera da letto in un'isola di confort tutta da esplorare, arricchita dagli arredi di una suite. Con il suo cuscino profondo, la panca Volage EX-S Night è un arredo elegante e morbido. Le imbottiture sono in ovatta di fibra di PET riciclata, per una rinnovata attenzione alla sostenibilità ambientale.

DE Die kleine Sitzbank Volage EX-S Night wurde von Philippe Starck für das Konzept entworfen, das Schlafzimmer in eine Wohlfühlinsel zu verwandeln, die darauf wartet, erkundet zu werden, und im Stil einer Suite eingerichtet ist. Mit ihrem tiefen Kissen ist die Sitzbank Volage EX-S Night ein elegantes und komfortables Sitzmöbel. Die Polsterungen bestehen aus Polsterwatte aus recyceltem PET, auf einer Linie mit der großen Aufmerksamkeit, die heute auf das Thema der Nachhaltigkeit verwendet wird.

FR Volage EX-S Night est le petit banc conçu par Philippe Starck suivant le concept qui transforme la chambre à coucher en un ilot de bienêtre à explorer, rehaussé par le mobilier d'une suite. Avec son coussin profond, le banc Volage EX-S Night est un meuble élégant et moelleux. Le rembourrage composé de ouate de fibres de PET recyclé témoigne d'une attention renouvelée à la durabilité environnementale.

## EN Base

· In cast and extruded aluminum with polished chrome finish or painted matte anthracite color.
Structure
· In metal with elastic webbing.
Padding
· In variable density polyurethane foam and recycled PET fiber batting, laminated to fabric lining.
Seat padding
· In variable density polyurethane foam and recycled PET fiber batting, or feather-filled.
Upholstery
· In leather or fabric from the Cassina Collections.

## IT Basamento

· In alluminio pressofuso ed estruso cromato lucido o verniciato antracite opaco.
Struttura
· In metallo con cinghie elastiche.
Imbottitura
· In poliuretano espanso a densità differenziata e ovatta in fibra di PET riciclata accoppiata con vellutino.
Imbottitura della seduta
· In poliuretano espanso a densità differenziata e ovatta in fibra di PET riciclata o piuma.
Rivestimento
· In pelle o tessuto delle Collezioni Cassina.

## DE Untergestell

· Aus Aluminiumdruckguss und stranggepresstem Aluminiumprofil, glänzend verchromt oder mit matter Lackierung in Anthrazit.
Gestell
· Aus Metall mit elastischen Riemen.
Polsterung
· Aus PU-Schaum mit unterschiedlicher Dichte und Polsterwatte aus recyceltem PET mit Vlies.
Polsterung der Sitzfläche
· Aus PU-Schaum mit unterschiedlicher Dichte und Polsterwatte aus recyceltem PET oder Daunen.
Bezug
· Aus Leder oder Stoff der Kollektionen Cassina.

## FR Piètement

· En aluminium moulé sous pression et extrudé, finition chrome poli ou peint couleur anthracite mat.
Structure
· En métal avec des sangles élastiques.
Rembourrage
· En mousse de polyuréthane à densité différenciée et ouate de fibres de PET recyclé contrecollée à du velours.
Rembourrage de l'assise
· En mousse de polyuréthane à densité différenciée et ouate de fibres de PET recyclé ou plume.
Revêtement
· En cuir ou en tissu des Collections Cassina.



249 S/E9

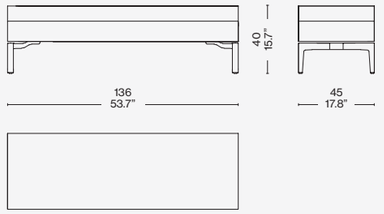


Scan the QR code to access all product information on the Cassina website.



**VOLAGE EX-S NIGHT**
linus (L) paglia

**WOODLINE**
leather castagna, black ash structure

**VOLAGE CHEST OF DRAWERS**
am. walnut structure

**ATACAMA 3**
carta da zucchero

**VOLAGE EX-S NIGHT BENCH**
linus (L) paglia













**VOLAGE EX-S NIGHT WOOD**
ebony wood

**4 CHAISE LONGUE À REGLAGE CONTINU**
hairyskin, chrome structure

**VOLAGE CHEST OF DRAWERS**
am. walnut structure

**SOMEWHERE EL-S CARPET**
standard

**VOLAGE EX-S NIGHT BENCH**
leather (Z) black







Cassina



# VOLAGE

Designed by **Philippe Starck,** 2012


TOM FORD
6




COVER AND PREVIOUS PAGE
VOLAGE bench, Scozia 13X201. VOLAGE bed, Scozia 13X201. VOLAGE bedside tables, clear glass. TRACCIA, low table, white gold.

LEFT
VOLAGE bench, Scozia 13X201. DECO container unit, glossy lacquered LP 326. PASSION chair, glossy white frame, Osaka 13O040. FICUPALA, table lamp.

# VOLAGE

Designed by **Philippe Starck**, 2012

To be combined with the bed designed by Philippe Starck, the Volage bench has a polished aluminum structure and CFC-free polyurethane foam padding in different densities, with capitonné upholstery in fabric or leather. A bed and bedside table complete the collection.



IT Da abbinare al letto disegnato da Philippe Starck, la panca Volage presenta una struttura in alluminio lucido e un'imbottitura in poliuretano espanso, privo di CFC, a densità differenziata, con rivestimento capitonné in tessuto o pelle. Completano la collezione il letto e un comodino.

DE Die Ergänzung zu dem von Philippe Starck designten Bett: Die Sitzbank Volage weist eine Struktur aus glänzendem Aluminium auf, sowie eine Polsterung aus FCKW-freiem Po-lyurethanschaum mit unterschiedlicher Dichte und einen Capitonné-Bezug aus Stoff oder Leder. Vervollständigt wir die Kollektion durch das Bett und ein Nachtkästchen.

FR Le banc Volage, à associer avec le lit conçu par Philippe Starck, dispose d'une structure en aluminium brillant et d'un rembourrage en mousse de polyuréthane sans CFC, à densité différenciée et d'un revêtement capitonné en tissu ou en cuir. Un lit et une table de nuit complètent la collection.

EN Structure

· Structural frame in natural oxidised extruded aluminium, upholstered.
· Feet in polished die-cast aluminium.
Padding
· Padding consisting of a block of polyurethane foam.
· Resin-treated polyester fibre wadding paired with light velvet.
Upholstery
· Fabric or leather.

IT Struttura

· Telaio portante in alluminio estruso ossidato naturale, rivestito.
· Piedi in alluminio pressofuso lucidato.
Imbottitura
· Imbottitura in poliuretano espanso sagomato da blocco.
· Ovatta in fibra di poliestere resinata accoppiata con vellutino.
Rivestimento
· Tessuto o pelle.

DE Struktur

· Tragrahmen aus natürlich oxidierter Aluminiumextrusion mit Bezug.
· Füße aus poliertem Aluminiumdruckguss.
Polsterung
· Polsterung aus blockgeformtem Polyurethan.
· Geharzte Polyesterfaserwatte, mit leichtem Samt kaschiert.
Bezug
· Stoff oder Leder.

FR Structure

· Cadre portant en aluminium extrudé anodisé naturel, recouvert.
· Pieds en aluminium poli brillant.
Rembourrage
· Rembourrage en mousse de polyuréthane issue d'un bloc par façonnage.
· Ouate en fibre de polyester avec résine associée à un tissu de protection.
Revêtement
· Tissu ou cuir.





L26 50 00

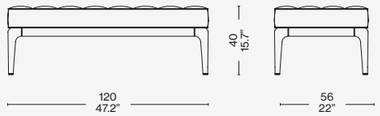


Scan the QR code to access all product information on the Cassina website.

# Poufs

Cassina



# 2 OTTOMANE

Designed by **Le Corbusier, Pierre Jeanneret, Charlotte Perriand,** 1928 Produced **Cassina,** 2008

Adaptation de **Charlotte Perriand,** 1978

# 2 OTTOMANE

LC
PJ
CP

**Cassina iMaestri Collection**

**Collection Le Corbusier®, Pierre Jeanneret®, Charlotte Perriand®**

Designed by **Le Corbusier, Pierre Jeanneret, Charlotte Perriand,** 1928 Produced **Cassina,** 2008

Adaptation de **Charlotte Perriand,** 1978



## Armchairs

A timeless style that has written its own chapter in design history, becoming an icon of global fame. Designed for ease of conversation, the armchair was exhibited at the Salon d'Automne [Autumn Salon] in Paris in 1929 as the archetype of the modern concept of furnishings, interpreted by its authors as "household equipment". The separation between the metal structure and the cushions is consistent with the principles of Rationalism, just as the separation between the parts is based on an industrial approach to production, reminiscent of the architectural relationship between the loadbearing structure and the in-fill elements. These models are also available in an eco-friendly version that stays true to the original design. Thanks to the study conducted by Cassina LAB, a partnership between the Cassina Research and Development Center and the Poli.design consortium of the Politecnico University in Milan, the foam-fill parts, the padding in the cushions and the tubular structure are produced with sustainable materials and processes.

IT Un modello senza tempo, che ha fatto la storia del design divenendo un'icona di fama mondiale, viene aggiornato in versione ecologica, nel rispetto del progetto originale e della natura, da sempre costante fonte di ispirazione perLe Corbusier, Pierre Jeanneret e Charlotte Perriand. Grazie allo studio eseguito da Cassina LAB, una collaborazione tra il Centro di Ricerche e Sviluppo di Cassina e Poli.design del Politecnico di Milano, gli elementi schiumati sono integrati con polioli ecocompatibili, derivanti da fonti biorinnovabili, e una fibra soffiata, ottenuta da PET in gran parte recuperato dagli oceani, è introdotta nell'imbottitura dei cuscini e delle sedute per renderla più comoda e sensibile all'ambiente. La struttura tubolare di 2 Fauteuil Grand Confort, petit modèle - durable è in nichel spazzolato con finitura semi-opaca, un materiale che si contraddistingue per il processo di produzione più sostenibile. Le opzioni ecologiche sono disponibili per tutti i modelli della poltrona e del divano 2 Fauteuil Grand Confort, petit modèle - durable.

DE Ein zeitloses Modell, das Design-Geschichte geschrieben hat und zu einer Ikone von Weltruhm geworden ist. Der Sessel wurde für behagliche Konversation entworfen und 1929 im Salon d'Automne in Paris ausgestellt als Archetyp der modernen Konzeption von Einrichtungsgegenständen, die von den Designern als "Haushaltsgegenstände" verstanden werden. Die Unabhängigkeit von Metallgestell und Kissen liegt auf einer Linie mit den Grundsätzen des Rationalismus, ebenso wie die Trennung zwischen den Teilen, die der Logik der industriellen Produktion folgt und sich an der architektonischen Beziehung zwischen dem Tragwerk und der Ausmauerung inspiriert. Diese Modelle sind auch in einer umweltfreundlicheren Version erhältlich, die ebenfalls eine getreue Nachbildung des Originalentwurfs ist. Die Studien, die Cassina LAB, das Forschungs- und Entwicklungszentrum von Cassina, in Zusammenarbeit mit dem Kompetenzzentrum für Design Poli.Design des Polytechnikums Mailand durchgeführt hat, haben die Herstellung der geschäumten Elemente, der Kissenpolsterung und des Gestells aus Hohlprofil mit nachhaltigeren Materialien und Prozessen ermöglicht.

FR Un modèle intemporel qui a fait l'histoire du design et est devenu une icône de renommée mondiale. Conçu pour converser confortablement ,ce fauteuil a été exposé au Salon d'Automne de Paris en 1929, incarnant l'archétype du meuble moderne, pensé par ses auteurs comme faisant partie de l'équipement de l'habitation. L'indépendance entre la structure métallique et les coussins reprend les principes du rationalisme, la séparation entre les parties obéit à la logique de la production industrielle, avec la classique relation architecturale entre structure porteuse et panneaux internes. Ces modèles sont aussi disponibles dans une version écologique toujours respectueuse du projet original. Grâce à l'étude effectuée par Cassina LAB, une collaboration entre le Centre de recherche et de développement de Cassina et le Poli.design du Politecnico di Milano, les éléments en mousse, le rembourrage des coussins et la structure tubulaire sont realisés avec des materiaux et un processus de production plus écologiques.

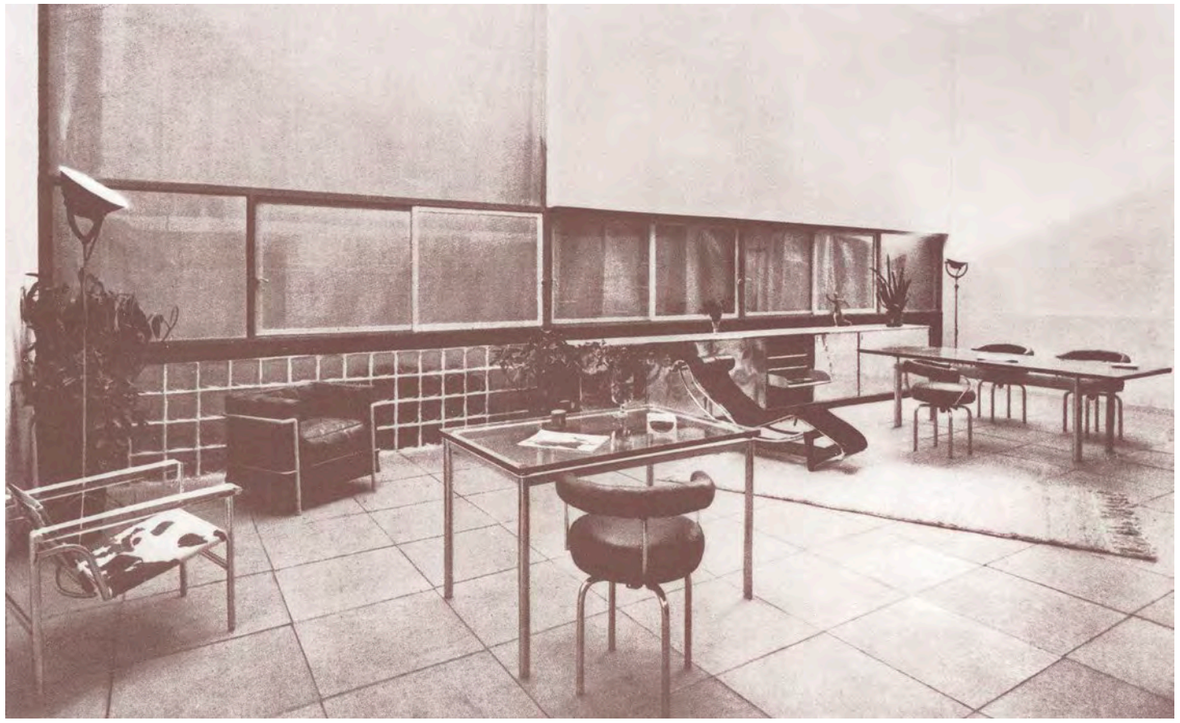

Équipement intérieur d'une habitation, Salon d'Automne, 1929, Paris ©
Le Corbusier, Pierre Jeanneret, Charlotte Perriand/Photo J. Collas /ADAGP.
Source AChP

EN Structure

· Frame in tubular steel. Polished chrome, or painted finish in the colours shown on the price list. Cushion padding
· Variable density polyurethane foam.
· Resin-treated polyester fibre batting laminated to fabric lining, or goose down in the feather version.
Upholstery
· Fabric or leather.
Seat frame
· In steel angle bar with elastic webbing, chrome-plated or painted in the colours shown on the price list.
Feet
· In plastic with black finish.

IT Struttura

· Telaio in tubolare d'acciaio. Finitura cromato lucido o verniciato nei colori indicati a listino.
Imbottitura cuscini
· Poliuretano espanso a densità differenziata.
· Ovatta in fibra di poliestere resinata accoppiata con vellutino o piumino d'oca nella versione in piuma.
Rivestimento
· Tessuto o pelle.
Telaio seduta
· In acciaio profilato angolare, cromato o verniciato nei colori elencati a listino e dotato di cinghiatura elastica.
Piedino
· In materiale plastico con finitura nera.

DE Gestell

· Rahmen aus Hohlprofil aus Stahl. Oberfläche verchromt glänzend oder lackiert in den Farben nach Preisliste.
Polsterung Kissen
· PU-Schaum mit unterschiedlicher Dichteverteilung.
· Polsterwatte aus Polyesterharzfasern mit Vlies oder mit Gänsedaunen in der Version mit Daunenfüllung.
Bezug
· Stoff oder Leder.
Rahmen Sitzfläche
· Aus Winkelprofil aus Stahl, verchromt oder in den Farben nach Preisliste.
Gleiter
· Aus Kunststoff mit schwarzer Oberfläche.

FR Structure

· Cadre en acier tubulaire. Finition chromé brillant ou peint dans les couleurs disponibles dans la liste des produits.
Rembourrage des coussins
· Mousse polyuréthane à densité différenciée.
· Multicouche en ouate de fibre de polyester résinée et tissu ou duvet d'oie dans la version en plume.
Revêtement
· Tissu ou cuir.
Cadre de l'assise
· En acier profilé angulaire, chromé ou peint dans les couleurs disponibles dans la liste de produits et équipé de sangles élastiques.
Embouts de pieds
· En matériau plastique, finition noir.

CERTIFIED PRODUCT Cassina Pro CERTIFIED PRODUCT

ONLY FOR THE VERSIONS
SHOWN ON THE PRICE LIST



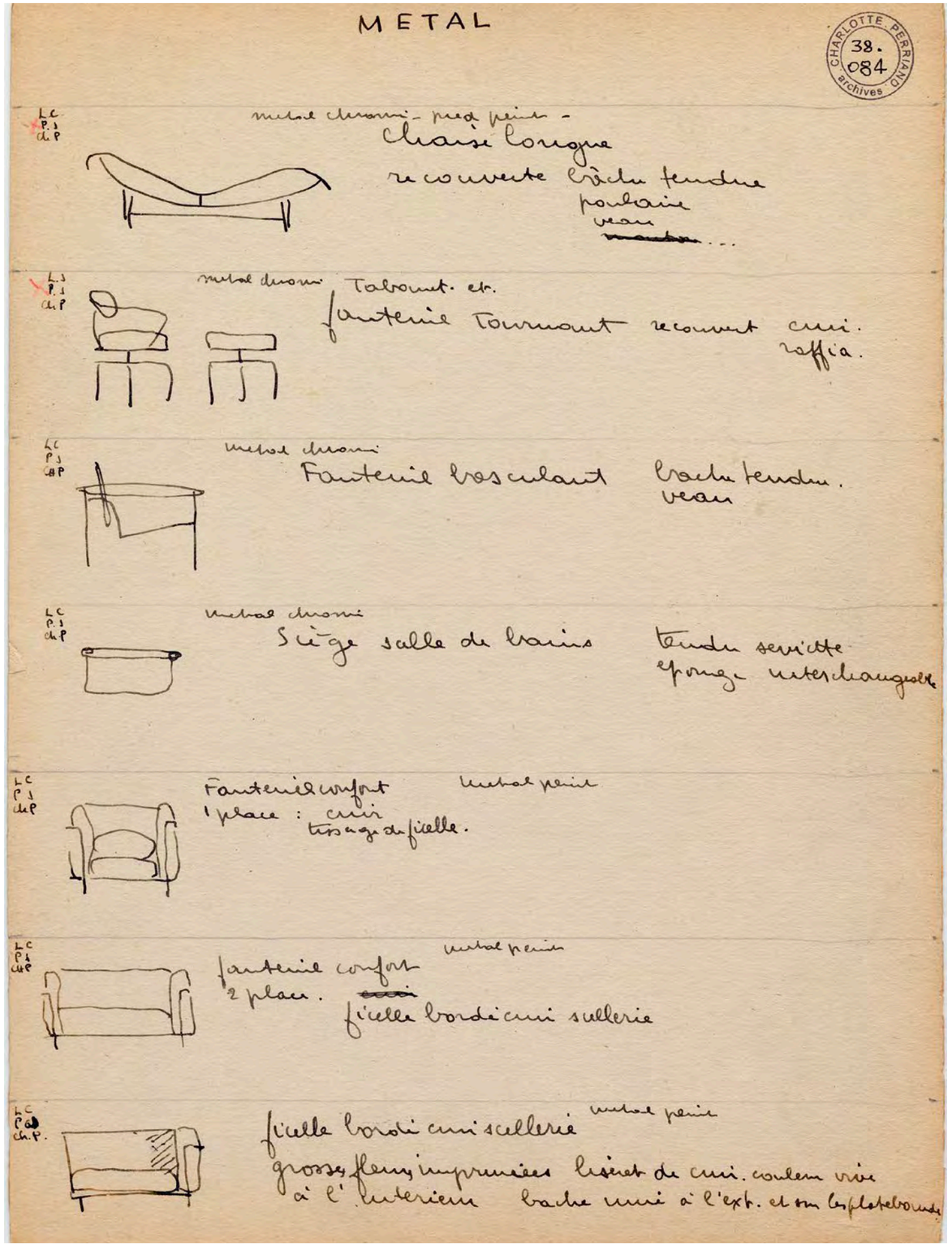


Liste des meubles de Le Corbusier, Pierre Jeanneret, Charlotte Perriand. Croquis Charlotte Perriand ©
Archives Charlotte Perriand /ADAGP. Source AChP

002 D_

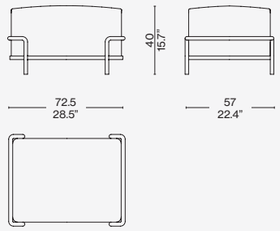


Identifying marks and production numbers

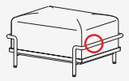

Cassina LC PJ CP N°..... Le Corbusier® Perriand® Jeanneret®

Scan the QR code to access all product information
on the Cassina website.

Cassina



# 2 OTTOMANE, DURABLE

Designed by **Le Corbusier, Pierre Jeanneret, Charlotte Perriand,** 1928
Produced **Cassina,** 2020 Adaptation de **Charlotte Perriand,** 1978

# 2 OTTOMANE, DURABLE

Cassina LAB

LC
PJ
CP

**Cassina iMaestri Collection**

**Collection Le Corbusier®, Pierre Jeanneret®, Charlotte Perriand®**

Designed by **Le Corbusier, Pierre Jeanneret, Charlotte Perriand,** 1928 Produced **Cassina,** 2020

Adaptation de **Charlotte Perriand,** 1978



A timeless style that has written its own chapter in design history, becoming an icon of global fame. Designed for ease of conversation, the armchair was exhibited in 1929 at the Salon d'Automne in Paris as the archetype of the modern concept of furnishings, interpreted by its authors as "household equipment". The separation between the metal structure and the cushions is consistent with the principles of Rationalism, just as the separation between the parts is based on an industrial approach to production, reminiscent of the architectural relationship between the loadbearing structure and the in-fill elements. These models are also available in a version developed using circular materials, while maintaining the utmost respect for its original design. Thanks to the work carried out by Cassina LAB (the project born from the collaboration with POLI.design at the Milan Polytechnic), the cushions are made with padding in blown recycled polyester fibre.

IT Un modello senza tempo che ha fatto la storia del design divenendo un'icona di fama mondiale. Progettata per la comodità di conversazione, la poltrona fu esposta al Salon d'Automne a Parigi nel 1929, quale archetipo della moderna concezione degli arredi, intesi dagli autori come "attrezzature domestiche". L'indipendenza fra la struttura metallica e i cuscini si allinea ai principi del razionalismo, così come la separazione tra le parti segue la logica della produzione industriale evocando la relazione architettonica tra la struttura portante e gli elementi di tamponamento. Questi modelli sono disponibili anche in una versione sviluppata con materiali circolari, sempre nel massimo rispetto del progetto originale. Grazie al lavoro svolto da Cassina LAB, il percorso nato dalla collaborazione con il POLI.design del Politecnico di Milano, i cuscini sono realizzati con imbottitura in fibra soffiata di poliestere riciclato.

DE Ein zeitloses Modell, das Design-Geschichte geschrieben hat und zu einer Ikone von Weltruhm geworden ist. Der Sessel wurde für behagliche Konversation entworfen und 1929 im Salon d'Automne in Paris ausgestellt als Archetyp der modernen Konzeption von Einrichtungsgegenständen, die von den Designern als "Haushaltsgegenstände" verstanden werden. Die Unabhängigkeit von Metallgestell und Kissen liegt auf einer Linie mit den Grundsätzen des Rationalismus, ebenso wie die Trennung zwischen den Teilen, die der Logik der industriellen Produktion folgt und sich an der architektonischen Beziehung zwischen dem Tragwerk und der Ausmauerung inspiriert. Diese Modelle sind auch in einer Version erhältlich, die aus Materialien der Kreislaufwirtschaft gefertigt wird und ebenfalls eine getreue Nachbildung des Originalentwurfs ist. Dank der Arbeit, die Cassina LAB in Zusammenarbeit mit dem Kompetenzzentrum für Design POLI.design des Polytechnikums Mailand geleistet hat, besteht die Polsterung der Kissen aus Meltblown-Vliesstoff aus recyceltem PET.

FR Un modèle intemporel qui a fait l'histoire du design, devenant une icône de renommée mondiale. Conçu pour permettre de converser en tout confort, ce fauteuil a été exposé au Salon d'Automne de Paris en 1929, incarnant l'archétype du concept moderne de meubles, considérés par leurs auteurs comme des « équipements ménagers ». L'indépendance entre la structure métallique et les coussins est conforme aux principes du rationalisme, ainsi la séparation entre les parties suit la logique de la production industrielle, évoquant la relation architecturale entre la structure portante et les éléments de remplissage. Ces modèles sont également disponibles dans une version développée avec des matériaux circulaires, toujours dans le plus grand respect du projet original. Grâce au travail effectué par Cassina LAB, né de la collaboration avec POLI.design de l'École polytechnique de Milan, les coussins sont composés d'un rembourrage en fibre soufflée de polyester recyclé.

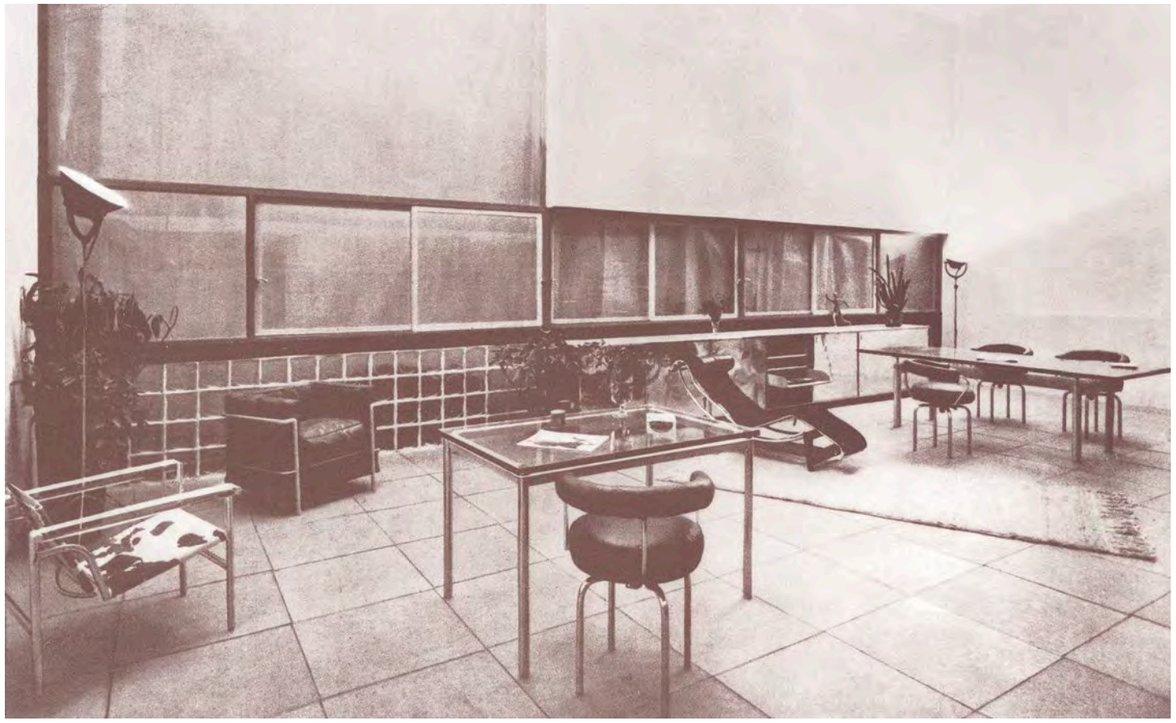

Équipement intérieur d'une habitation, Salon d'Automne, 1929, Paris ©
Le Corbusier, Pierre Jeanneret, Charlotte Perriand/Photo J. Collas /ADAGP.
Source AChP

EN Structure

· Frame in tubular steel. Polished chrome or brushed-nickel finish, or painted in the colours shown on the price list.
Cushion padding
· Flexible polyurethane foam with eco-friendly polyols derived from renewable bio-based resources.
· 100% recycled PET fibre, laminated to fabric lining.
Upholstery
· Fabric or leather.
Seat frame
· In steel angle bar with elastic webbing, chrome-plated or brushednickel finish, or painted in the colours shown on the price list.
Feet
· In plastic with black finish.

IT Struttura

· Telaio in tubolare d'acciaio. Finitura cromato lucido, nickel spazzolato o verniciato nei colori indicati a listino.
Imbottitura cuscini
· Poliuretano flessibile con polioli ecocompatibili derivanti da fonti bio rinnovabili.
· Fibra di PET riciclata al 100% accoppiata con vellutino.
Rivestimento
· Tessuto o pelle.
Telaio seduta
· In acciaio profilato angolare, cromato, nickel spazzolato o verniciato nei colori elencati a listino e dotato di cinghiatura elastica.
Piedino
· In materiale plastico con finitura nera.

DE Gestell

· Rahmen aus Hohlprofil aus Stahl. Oberfläche verchromt glänzend, vernickelt gebürstet oder lackiert in den Farben nach Preisliste.
Polsterung Kissen
· PU-Weichschaum mit umweltfreundlichen
· Polyolen aus erneuerbaren BioQuellen Fasern aus 100% recyceltem
PET mit Vlies. Bezug
· Stoff oder Leder.
Rahmen Sitzfläche
· Aus Winkelprofil aus Stahl, verchromt oder in den Farben nach Preisliste, mit elastischen Riemen.
Gleiter
· Aus Kunststoff mit schwarzer Oberfläche.

FR Structure

· Cadre en acier tubulaire. Finition chromé brillant, nickel brossé ou peint dans les couleurs disponibles dans la liste des produits.
Rembourrage des coussins
· Polyuréthane flexible avec des polyols écocompatibles issu de sources bio renouvelables.
· Multicouche en fibre de PET 100% recyclée et tissu.
Revêtement
· Tissu ou cuir.
Cadre de l'assise
· En acier profilé angulaire, chromé, nickel brossé ou peint dans les couleurs disponibles dans la liste de produits et équipé de sangles élastiques.
Embouts de pieds
· En matériau plastique, finition noir.

ONLY FOR THE VERSIONS
SHOWN ON THE PRICE LIST



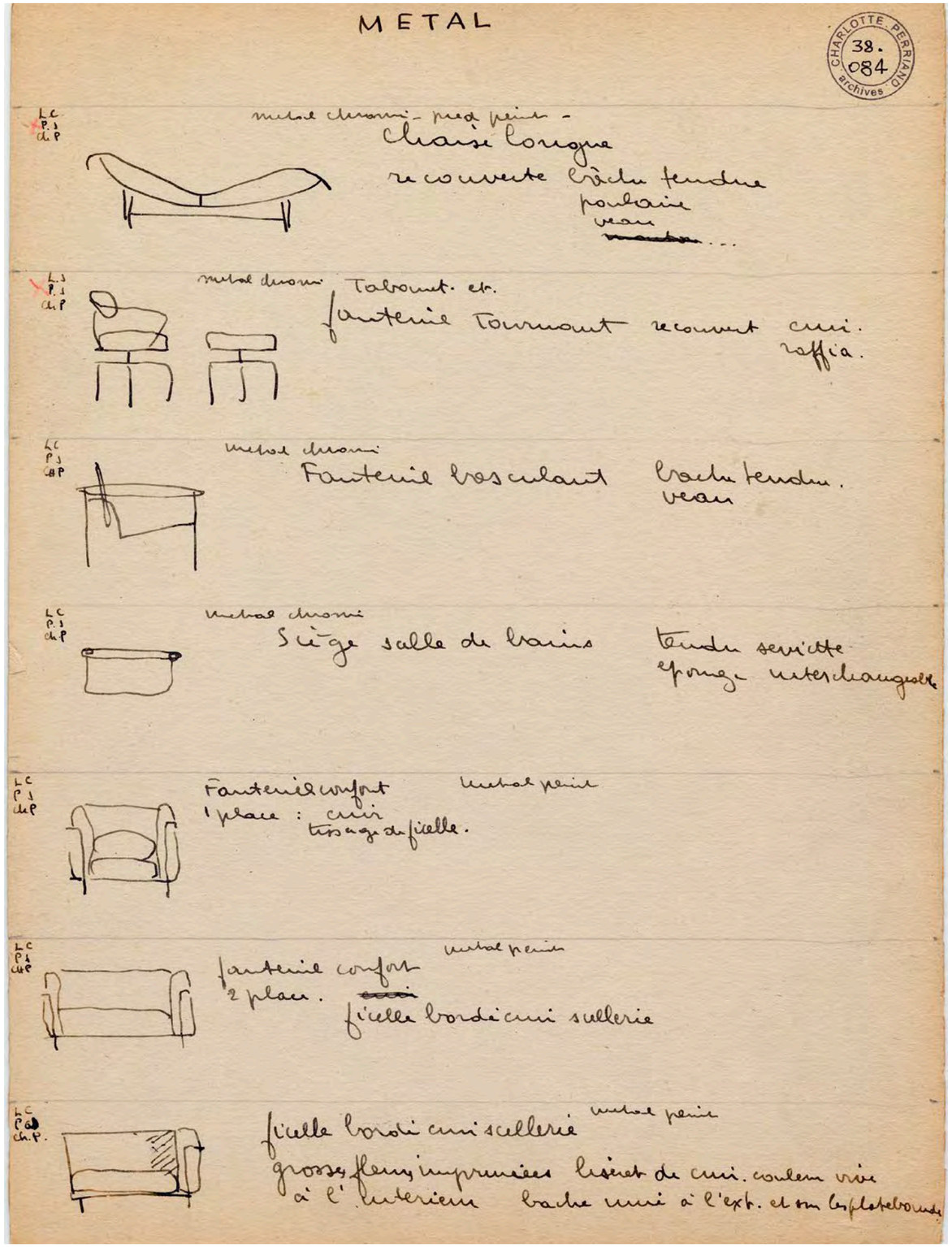


Liste des meubles de Le Corbusier, Pierre Jeanneret, Charlotte Perriand. Croquis Charlotte Perriand ©
Archives Charlotte Perriand /ADAGP. Source AChP

002 D_

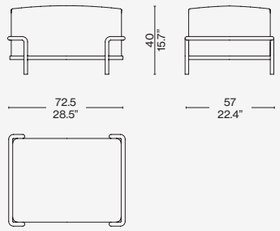


Identifying marks and production numbers

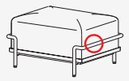

Cassina LC PJ CP N°..... Le Corbusier® Charlotte Perriand®

Scan the QR code to access all product information
on the Cassina website.

Cassina




# MODULAR IMAGINATION

Designed by **Virgil Abloh,** 2022



TOP AND COVER
MODULAR IMAGINATION, mat black. SENGU BOLD sofa, Lookbold 13L466.
SAHARA GRID rug, grigio ghiaccio.

# MODULAR IMAGINATION

Cassina LAB

Designed by **Virgil Abloh,** 2022



**Armchairs**

In 2020 - a year prior to his untimely death in November of 2021 - the American fashion designer and entrepreneur began to explore with Cassina the implications of modularity, a pivotal theme in contemporary design. Building on the idea that active, playful participation in the arrangement of space by those who live with the furnishings, should correspond to their own needs and habits, Abloh crafted the Modular Imagination project: a base unit, geometric and stand-alone, available in two sizes, for building worlds that are always new and suited to both private and public settings. The deceptively rigid, matte black appearance conceals an unexpected softness that makes the Modular Imagination a seat, as well as a table-top surface. A special connector allows the two pieces to overlap so the orange feet can lock into the top of the underlying block, yielding multiple optional uses – as an ottoman, a bench or a table. While sharing the fundamental values that produced icons of design like the Tabouret stools by Le Corbusier – respect for function, expressivity and simplicity of shape and superior craftsmanship – Modular Imagination is informed by purely contemporary principles like versatility, appropriate to homes of different styles and sizes. Thanks to the work carried out by Cassina LAB, its components can be easily disassembled at the end of its life cycle. A dotted line, located under the feet, indicates the place in which the soft polyurethane, with a percentage of polyols derived from organic sources, can be cut, separating it from the recycled wood structure to facilitate proper recovery and recycling of the elements at the end of their life cycle. Remaining absolutely faithful to the work of Virgil Abloh, Modular Imagination becomes part of the Cassina catalogue as another of the creative's high-quality contributions to the world of design. The round logo in bas-relief on the faces and the hashtag #AblohCassina seal the union between the company and the great artist, who embodied - through influence, innovation and intuition - the qualities of a master of our times within the international intellectual panorama.

IT Virgil Abloh, il fashion designer e imprenditore statunitense ha iniziato nel 2020 – l'anno precedente alla sua prematura scomparsa, avvenuta nel novembre 2021 – a esplorare insieme a Cassina le implicazioni della modularità, un tema cardine del disegno contemporaneo. Basandosi sull'idea di una partecipazione attiva e ludica nella configurazione dello spazio da parte di chi usa gli arredi, in consonanza ai propri bisogni e abitudini, Abloh è approdato al progetto Modular Imagination: un'unità base, geometrica e assoluta, disponibile in due dimensioni, da usare per costruire mondi ogni volta nuovi e adatti sia ad ambienti privati sia pubblici. L'aspetto rigido, in nero opaco, inganna un'inaspettata sofficità, che rende Modular Imagination seduta ma anche piano d'appoggio. La sovrapposizione di due pezzi attraverso un elemento specifico di raccordo che consente ai suoi piedini arancioni di incastrarsi nel top del blocco sottostante, permette di ottenere un pouf, una panca o un tavolo, rendendo possibili molteplici utilizzi. Condividendo i valori fondamentali che hanno dato vita a icone del design come come i Tabourets di Le Corbusier – il rispetto della funzione, l'espressività e l'essenzialità delle forme, l'eccellenza della realizzazione – Modular Imagination si ispira a principi squisitamente contemporanei: la versatilità, che lo rende adatto ad abitare case di diversi stili e dimensioni. Grazie al lavoro svolto da Cassina LAB, infatti, i suoi componenti possono essere facilmente

DE Der amerikanische Modedesigner und Unternehmer Virgil Abloh hat 2020, ein Jahr vor seinem viel zu frühen Tod im November 2021, damit begonnen, sich gemeinsam mit Cassina mit den Bedeutungen der Modularität zu befassen, ein Kernthema des modernen Designs. Ausgehend von der Vorstellung einer aktiven und spielerischen Beteiligung an der Gestaltung des Raums durch diejenigen, die die Einrichtungen benutzen, ganz nach deren Bedürfnissen und Gewohnheiten, hat Abloh das Projekt Modular Imagination ins Leben gerufen. Dabei handelt es sich um ein geometrisches und absolutes Grundmodul, das in zwei Größen verfügbar ist und verwendet werden kann, um immer neue Welten zu schaffen, die sich sowohl für private Umgebungen als auch für öffentliche Räume eignen. Das strenge Aussehen in Mattschwarz täuscht über eine unerwartete Weiche hinweg, die Modular Imagination sowohl zu einer Sitzfläche als auch zu einer Ablagefläche macht. Das Übereinanderstellen von zwei Modulen mit einem spezifischen Verbindungselement, das das Einrasten der orangefarbenen Gleiter auf der Oberseite des darunter befindlichen Moduls ermöglicht, erlaubt das Schaffen eines Polsterhockers, einer Sitzbank oder eines Tischs und eröffnet damit zahlreiche Anwendungsmöglichkeiten.
Modular Imagination teilt die Grundwerte, die Designikonen wie die Hocker Tabouret von Le Corbusier hervorgebracht haben und in der

FR En 2020 – l'année précédant son décès prématuré en novembre 2021 – Virgil Abloh, le créateur de mode et entrepreneur américain a commencé à explorer avec Cassina les implications de la modularité, un thème central du design contemporain. Abloh est arrivé au projet Modular Imagination en se basant sur l'idée d'une participation active et ludique dans la configuration de l'espace par ceux qui utilisent les meubles, en accord avec leurs propres besoins et habitudes : une unité de base, géométrique et absolue, disponible en deux tailles, à utiliser pour construire des mondes à chaque fois nouveaux et adaptés aux environnements tant privés que publics. L'aspect rigide, noir mat, est trompeur et révèle une douceur inattendue, ce qui fait de Modular Imagination un siège mais aussi une table basse. La superposition de deux éléments, moyennant un module de raccordement spécial qui permet d'encastrer les pieds orange dans le bloc sous-jacent, crée un pouf, un banc ou une table, multipliant ainsi les usages. Partageant les valeurs fondamentales qui ont donné naissance à des icônes du design telles que les Tabourets de Le Corbusier – le respect de la fonction, de l'expressivité et de l'essentialité des formes, l'excellence de la réalisation – Modular Imagination s'inspire de principes éminemment contemporains : la polyvalence, qui le rend adapté à la vie dans des maisons de différents styles et tailles. En effet, grâce au travail de Cassina LAB, ses



EN Internal structure

· In recycled wood.
Padding
· In polyurethane with a percentage of polyols deriving from biological sources coated with painted elastomer.
Feet
· In rubber.
Connection module
· In aluminium sheet with powder-coat finish, with threaded steel screws.

IT Struttura interna

· In legno riciclato.
Imbottitura
· In poliuretano con una percentuale di orgine biologica rivestito in elastomero verniciato.
Piedini
· In gomma.
Modulo di raccordo
· In lamiera di alluminio verniciata a polveri con inserti filettati in acciaio.

DE Innengestell

· Aus recyceltem Holz.
Polsterung
· Aus PU mit einem Anteil an pflanzlichen Polyolen, mit Bezug aus lackiertem Elastomer.
Füße
· Aus Gummi.
Verbindungselement
· Aus Aluminiumblech mit Pulverbeschichtung und Gewindeeinsätzen aus Stahl.

FR Structure interne

· En bois recyclé.
Rembourrage
· En polyuréthane, d'origine partiellement biologique, revêtu d'élastomère peint.
Embouts de pieds
· En caoutchouc.
Module de raccordement
· En tôle d'aluminium revêtue par poudre avec des inserts filetés en acier.

separati al termine del ciclo di vita del prodotto.
Una linea tratteggiata, posizionata sotto i piedini, indica il punto in cui è possibile tagliare il morbido rivestimento in poliuretano, con una percentuale di polioli derivanti da fonti biologiche, separandolo dalla struttura in legno riciclato per agevolare il corretto recupero e riciclo degli elementi al termine del suo ciclo di vita.
Nel pieno rispetto del lavoro di Virgil Abloh, Modular Imagination entra nel catalogo Cassina rappresentando un ulteriore contributo di qualità al mondo del design da parte del creativo. Il logo rotondo in bassorilievo sulle facce e l'hashtag #AblohCassina suggellano il connubio tra l'azienda e il grande artista, che ha incarnato – per influenza, innovazione e intuito – le caratteristiche di un maestro dei nostri giorni all'interno del panorama intellettuale internazionale.

Beachtung der Funktion, der Ausdrucksstärke, dem Minimalismus der Formen und der Exzellenz der Fertigung Ausdruck finden, und inspiriert sich an absolut modernen Prinzipien: der Vielseitigkeit, die dieses Möbel zu einem geeigneten Einrichtungselement für Wohnungen der unterschiedlichsten Stilrichtungen und Größen macht. Dank der Arbeit, die Cassina LAB geleistet hat, lassen sich die Teile des Produkts am Ende seiner Lebenszeit ganz einfach auseinanderbauen. Die gestrichelte Linie unter den Füßen markiert die Stelle, an der der weiche Bezug aus PU mit einem Anteil an pflanzlichen Polyolen vom Gestell aus recyceltem Holz getrennt werden kann, um die korrekte Wiederverwertung der Teile am Ende seiner Lebenszeit zu erleichtern.
Mit großem Respekt für die Arbeit von Virgil Abloh wird Modular Imagination in den Katalog Cassina aufgenommen und stellt einen letzten Beitrag der Qualität zur Welt des Designs durch den kreativen Kopf dar. Das runde, als Flachrelief ausgeführte Logo an den Seiten und das Hashtag #AblohCassina besiegeln die Verbindung zwischen Cassina und dem großartigen Künstler, der im Hinblick auf Einfluss, Innovation und Eingebung die Eigenschaften eines Meister unserer Zeit im internationalen Panorama der Intellektualität verkörpert hat.

composants peuvent être facilement séparés à la fin du cycle de vie du produit. Une ligne pointillée, positionnée sous les pieds, indique l'endroit où il est possible de couper le revêtement souple en polyuréthane, contenant un pourcentage de polyols issus de sources biologiques, et de le séparer de la structure en bois recyclé pour faciliter la récupération et le recyclage corrects des éléments à la fin de son cycle de vie.
Dans le plein respect du travail de Virgil Abloh, Modular Imagination entre dans le catalogue Cassina, apportant ainsi une nouvelle contribution de qualité au monde du design. Le logo rond en bas-relief sur les faces et l'hashtag #AblohCassina scellent l'union entre l'entreprise et le grand artiste qui a incarné – par son influence, son innovation et son intuition – les caractéristiques d'un maitre des temps modernes dans le paysage intellectuel international.







230 01

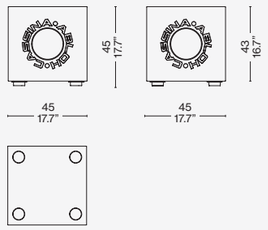


230 02

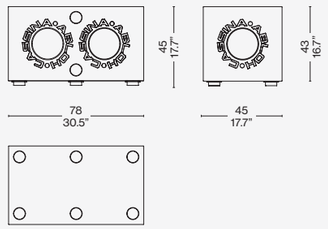


230 D1

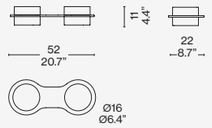


230 T1

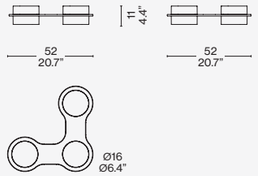


230 Q1

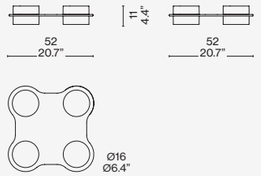


Scan the QR code to access all product information
on the Cassina website.




**SENGU BOLD**
lookbold (L) girasole

**CAPITOL COMPLEX ARMCHAIR**
leather ZZ nero, black oak structure

**SENGU COFFEE TABLE**
trasparent glass, black structure

**VELIERO**
black ash

**WAX STONE FLOOR**
stainless steel structure, murano glass

**MOKORO**
beige base and white relief

**9**
grigio carnico marble base, glass top

**MODULAR IMMAGINATION**
polyurethan, recycled wood structure

**LES GRANDS TRANS-PARENTS**
glass






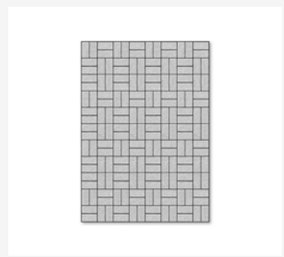











**SENGU SOFA**
eremo (E) avorio, american walnut base

**CUSHIONS**
eremo (E): avorio, notte, ottanio, ocra

**DORON HOTEL**
brown saddle leather american walnut frame

**ACCORDO**
marron glacé

**RONDOS**
american walnut base, carrara marble top

**AWKWARD LIGHT**
black structure

**SAHARA GRID**
grigio argilla

**MODULAR IMMAGINATION**
polyurethan, recycled wood structure






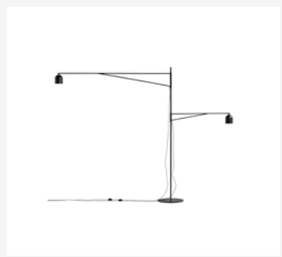



# TOTAL LOOK SUGGESTIONS

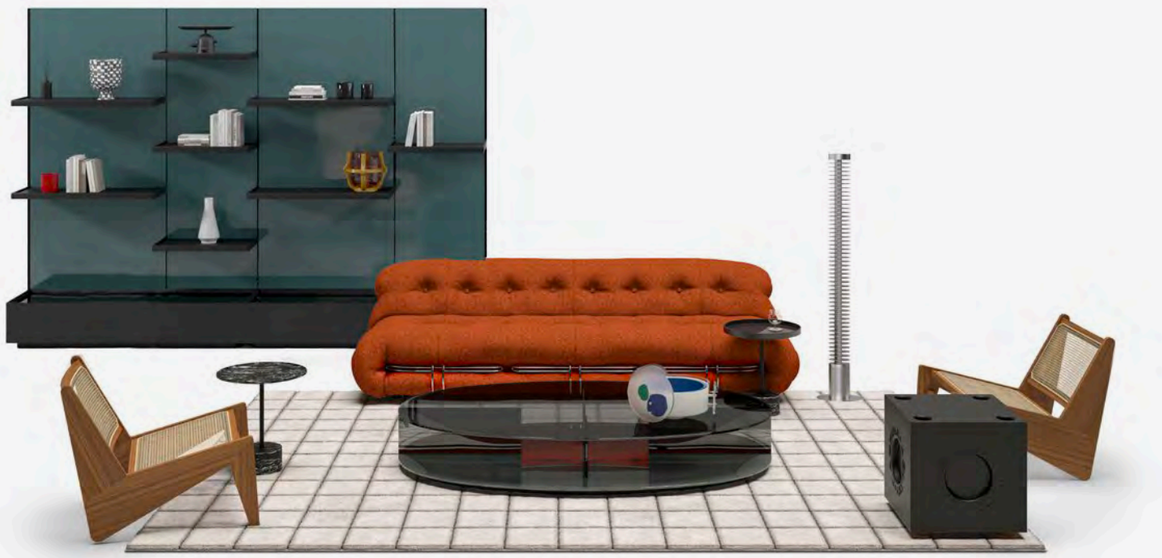

**SORIANA**
luxor (L) ruggine chrome structure

**KANGAROO**
teak structure and canna india seat and back

**MEX**
smoked glass top + black lacquered base

**GHOST WALL**
petrolio

**IRIDE**
polished aluminium

**SAHARA GRID**
grigio ghiaccio

**9**
grigio carnico base, black frame

**MODULAR IMMAGINATION**
polyurethan, recycled wood structure



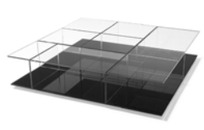
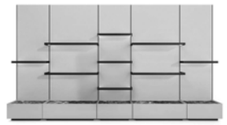
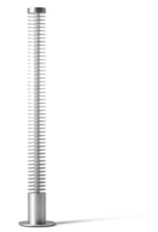




Cassina



# RUUNA POUF

Designed by **Patricia Urquiola,** 2025



# RUUNA POUF

Designed by **Patricia Urquiola,** 2025

An interplay of overlapping and intersecting surfaces distinguishes the series of three round poufs – and a bench – all padded and upholstered in a selection of fabrics from the catalogue. The parts in polyurethane are made with a percentage of polyols derived from biological sources while the padding is in recycled PET fibre. All materials are easily separated at the end of their life cycle to facilitate the disposal and recycling of the premium parts, starting with the metal core.



IT Un gioco di superfici, sovrapposte e intersecate distingue la serie di tre pouf rotondi, oltre a una panchetta, tutti imbottiti e rivestiti in una selezione di tessuti a catalogo. Le parti in poliuretano sono realizzate con una percentuale di polioli derivanti da fonti biologiche, mentre l'imbottitura è in fibra di PET riciclato. Inoltre, tutti i materiali sono facilmente separabili a fine vita per facilitare lo smaltimento e riciclo delle parti nobili, a partire dall'anima in metallo.

DE Ein Spiel aus sich überlagernden und überschneidenden Oberflächen zeichnet die Serie aus drei runden Hockern und einer Sitzbank aus, die alle gepolstert sind und mit einer Auswahl an Stoffen aus dem Katalog bezogen werden können. Die Teile aus PU werden mit einem Anteil an Polyolen aus biologischen Quellen hergestellt und die Polsterung besteht aus recycelter PET-Faser. Alle Materialien lassen sich am Lebensende der Möbel einfach trennen, um die Entsorgung und das Recycling der hochwertigen Teile zu erleichtern, allen voran der Metallkern.

FR Un jeu de surfaces superposées et entrecroisées caractérise la série de trois poufs ronds, ainsi qu'un petit banc, rembourrés et recouverts d'une sélection de tissus du catalogue. Les parties en polyuréthane sont fabriquées à partir d'un pourcentage de polyols issus de sources biologiques, et le rembourrage est en fibre de PET recyclé. De plus, tous les matériaux peuvent être séparés facilement à la fin de leur vie, ce qui facilite l'élimination et le recyclage des parties nobles, à commencer par le cadre métallique.

EN Materials

· Structure in metal; padding in polyurethane foam with a percentage of recycled polyols.
Seat
· Seat structure in metal with elastic webbing; padding in Circularrefoam®

IT Materiali

· Struttura in metallo; imbottitura in poliuretano espanso con una percentuale di polioli riciclati.
Seduta
· Struttura in metallo con cinghiatura elastica; imbottitura in gomma Circularrefoam®

DE Materialien

· Gestell aus Metall, Polsterung aus PU-Schaum mit einem Anteil an recycelten Polyolen.
Sitzfläche
· Gestell aus Metall mit elastischen Riemen, Polsterung aus Circularrefoam®.

FR Matériaux

· Structure en métal ; rembourrage en mousse polyuréthane contenant un pourcentage de polyols recyclés.
Assise
· Structure en métal avec des sangles élastiques ; rembourrage en mousse Circularrefoam®

579_

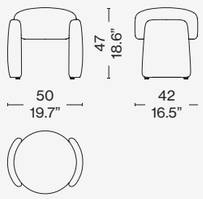


579_

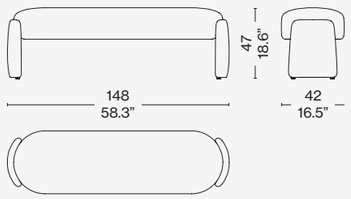


579_

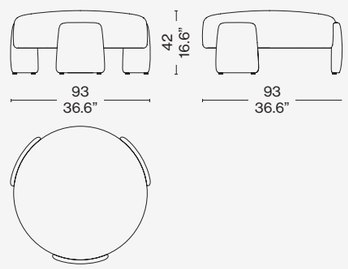


579_

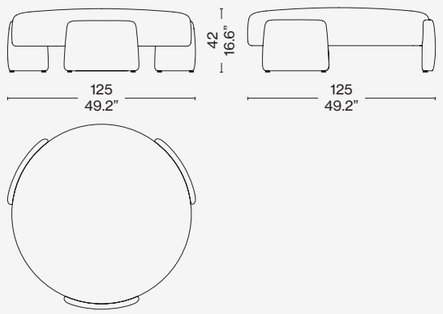




Scan the QR code to access all product information on the Cassina website.



**MON-NID BED**
lookbold bianco

**RUUNA POUF**
Olimpo cielo

**TABOURET MÉRIBEL**
american walnut

**TABOURET BERGER**
oak stained black

**DOT PATTERN LIGHT**
black

**MOKORO**
polvere

**GHOST WALL**
aluminium panels and rosso cina cabinets






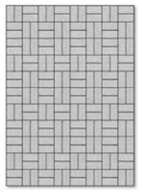




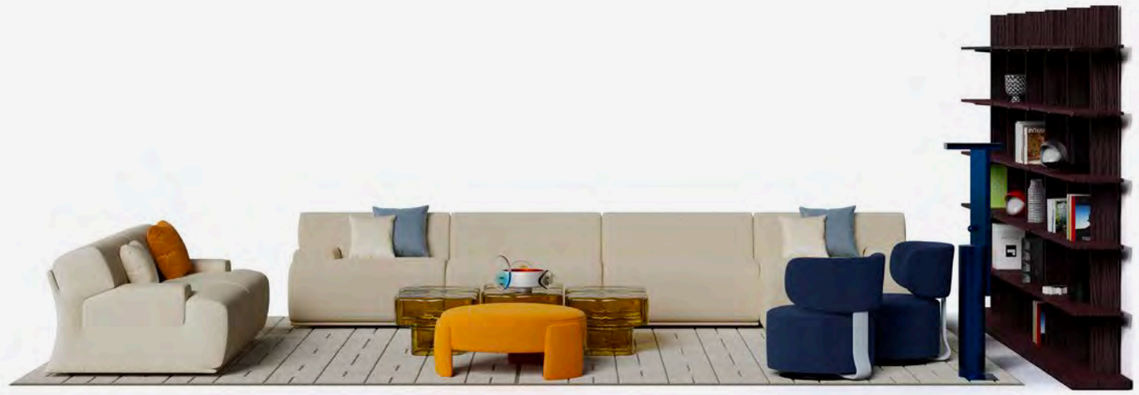

**FIANDRA**
ostuni (O) bianco

**CUSHIONS**
ostuni (O) bianco, olimpo (O) carta da zucchero, lookbold (L) girasole

**TAMBUROUND**
losanna (L) zaffiro

**FLUID JOINERY**
amber

**FF. SPINE**
amaranto

**POLYSHAPE**
blue

**MOKORO**
beige

**RUUNA POUF**
lincoln (L) zafferano







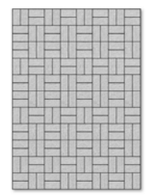



Cassina
SOFT
CORNERS
Designed by inde Freya Tangelder, 2022





COVER
SOFT CORNERS coffee table, brushed stainless steel. TRAMONTO A NEW YORK screen. SOFT CORNERS ottomans, Lincoln 13L577, 13L586. ARAL rug, naturale.

PREVIOUS PAGE
SOFT CORNERS ottomans, Lincoln 13L577, 13L586, 13L579. TRAMONTO A NEW YORK screen. ARAL rug, naturale.

LEFT
SOFT CORNERS ottomans, Look 13L010, leather 13Z367. SAHARA rug, grigio ghiaccio.

# SOFT CORNERS

Cassina LAB

Designed by **inde Freya Tangelder,** 2022

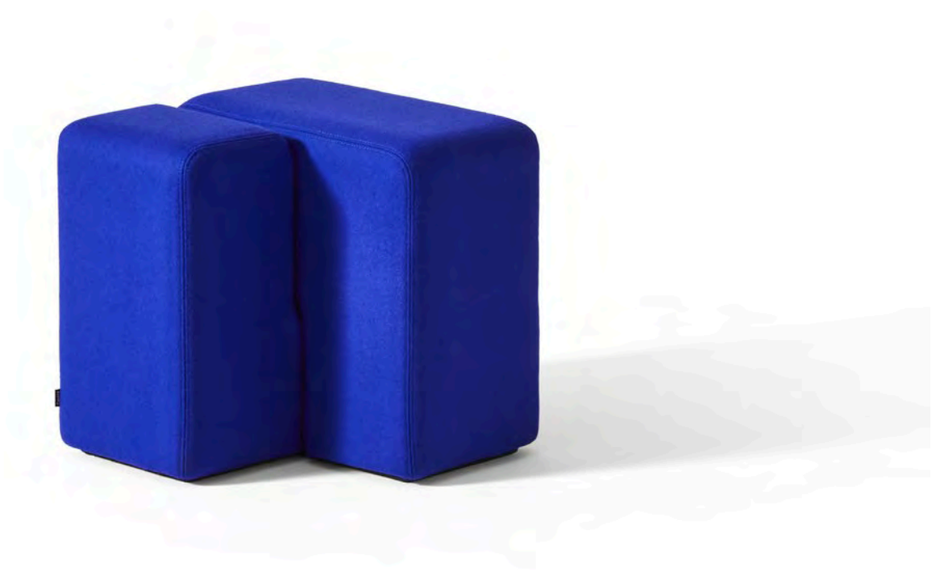

Eine spielerische Verflechtung von Volumen kennzeichnet das erste Projekt der niederländischen Designerin für Cassina. Soft Corners ist ein „Tetris“ aus weichen Formen im Namen der Vielseitig-keit und Funktionalität: drei Arten von Poufs - rechteckig, niedrig-rechteckig und quadratisch "L"-förmig -, die aus frei zusammenstellbaren Elementen bestehen und für jeden Raum im Haus geeig-net sind. Vom Wohnzimmer bis zum Schlafzimmer können sie Sitzmöbel, Hocker oder Passepar-tout-Wohnaccessoires sein: viele Funktionen in einer elementaren Geometrie, die durch die Umar-mung einfacher Module Dynamik und Frische ausdrückt. Soft Corners ist das Ergebnis der expe-rimentellen Forschung, die Linde Freya Tangelder während ihres von IN Residence organisierten Aufenthalts in Turin durchgeführt hat. Dank der kulturellen Unterstützung von Cassina, die sich seit jeher für die Förderung von Ausstellungen und kulturellen Initiativen einsetzt, hatte die Designerin die Möglichkeit, die Verbindung zwischen limitiertem Sammlerdesign und der Herstellung von Mö-beln in größerem Maßstab zu untersuchen und Elemente zu schaffen, die perfekt zwischen diesen beiden Realitäten liegen. Das Forschungs- und Entwicklungszentrum von Cassina knüpft an eine Praxis an, die in der Renaissance eine echte Triebkraft der italienischen Kunst war, und hat im Rahmen dieser Zusammenarbeit das Projekt Patronage ins Leben gerufen, um innovative Ideen zu suchen, mit neuen Materialien und Produktionsverfahren zu experimentieren und junge Talente zu fördern. Ein Engagement für Innovation und Exzellenz, ganz im Sinne der DNA von Cassina. Jedes Volumen der Soft Corners besteht aus einem strukturellen Kern aus Holz, an dem weiches, gepolstertes Gummi befestigt ist, das so angebracht sind, dass alle Komponenten demontiert wer-den können, um sie im Laufe der Zeit zu reparieren und zu ersetzen, ganz im Sinne der Philosophie von Cassina LAB. Das Gestell besteht aus Sperrholz, die Polsterungen aus Bio-Polyurethan. Die Polsterung kann aus den Cassina-Kollektionen in Stoff oder Leder gewählt wer-den. Im Kontrast zu den weichen, gepolsterten Formen wird die Kollektion durch einen Beistelltisch aus Edelstahl im industriellen Stil ergänzt.

IT Un giocoso intreccio di volumi identifica il primo progetto della designer olandese per Cassina. Soft Corners è un Tetris di morbide forme all'insegna della versatilità e della funzionalità: tre tipologie di pouf – rettangolare, rettangolare basso e quadrato a “L” – costituite da elementi liberamente assemblabili e adatte a ogni ambiente della casa. Dal living alla camera da letto possono essere seduta, poggiapiedi o complementi passe-partout: molte funzioni racchiuse in una geometria elementare, che esprime dinamismo e freschezza attraverso l'abbraccio di moduli semplici. Soft Corners nasce dalla ricerca sperimentale svolta da Linde Freya Tangelder durante la sua esperienza di residenza a Torino organizzata con IN Residence. Grazie al supporto culturale di Cassina, da sempre impegnata nel promuovere mostre e iniziative culturali, la designer ha avuto l'opportunità di indagare il legame tra il design da collezione in edizione limitata e la produzione di mobili su scala più ampia, creando un elemento perfettamente a metà delle due realtà. Riprendendo una pratica che è stato vero motore delle arti italiane durante il periodo rinascimentale, il Centro Ricerca e Sviluppo di Cassina – attraverso questa collaborazione – ha dato avvio al progetto Patronage con lo scopo di cercare idee innovative e sperimentare nuovi materiali e processi produttivi, supportando i giovani talenti. Un impegno all'innovazione e all'eccellenza, nel rispetto del DNA di Cassina. Ogni volume di Soft Corners ha un cuore strutturale in legno sul quale vengono apposte delle soffici gomme imbottite, fissate in maniera da consentire la disassemblabilità di tutti i componenti, che quindi sono riparabili e sostituibili nel tempo, secondo la filosofia di Cassina LAB. La struttura è in legno multistrato, le cuscinature in poliuretano con una percentuale di polioli derivati da fonti biologiche. I rivestimenti in tessuto o pelle sono selezionabili dalle Collezioni Cassina In contrasto alle morbide forme imbottite, la collezione è completata da un tavolino in acciaio inox in stile industrial.

DE A playful interlocking of shapes is the key to the first Cassina project by this Dutch designer. Soft Corners is a Tetris puzzle of soft shapes designed for versatility and functionality. Three types of ottomans – rectangular, low rectangular and an L-shaped square – can be easily assembled and adapted to any room in the home. From the living room to the bedroom, they offer seating, footrests or other options of use. Encapsulated in a basic geometric shape, these ottomans express energy and fresh insight through simple, multifunctional interlocking modules. Soft Corners is a product of the experimental work of Linde Freya Tangelder during her IN Residence experience in Turin, Italy. Thanks to the cultural support of Cassina, consistently committed to promoting shows and cultural initiatives, the designer had the opportunity to investigate the relationship between limited-edition collection design and larger-scale furniture production, and to craft a project perfectly balanced between the two. Revisiting a practice that was the true driver of Italian art during the Renaissance period, the Cassina Research and Development Centre – through this partnership – launched the Patronage project with the aim of pursuing innovative ideas and exploring new materials and production processes while supporting young talent. A commitment to innovation and excellence, in keeping with the Cassina DNA. Each Soft Corners piece has a structural wood core encased in upholstered foam rubber parts. An easy attachment system means all the components can be disassembled for repair or replacement as needed, in keeping with the Cassina LAB philosophy. The wood structure is made of plywood, the cushions in polyurethane that contains a percentage of polyols deriving from biological sources. Fabric or leather upholstery can be selected from the Cassina Collections. In contrast to the soft, padded shapes, an industrial style stainless-steel coffee table rounds out the collection.

FR Le premier projet de la designer néerlandaise pour Cassina se démarque par un enchevêtrement ludique de volumes. Soft Corners est un Tetris de formes douces caractérisé par la polyvalence et la fonctionnalité : trois types de poufs – rectangulaire, rectangulaire bas et carré en « L » – composés d'éléments librement assemblables et adaptés à toutes les pièces de la maison. Du salon à la chambre à coucher, ils peuvent se faire siège, repose-pieds ou meuble de complément passe-partout : leur géométrie élémentaire, qui exprime le dynamisme et la fraicheur par l'enchevêtrement de modules simples, recèle de nombreuses fonctions. Soft Corners est né de la recherche expérimentale menée par Linde Freya Tangelder lors de son expérience de résidence à Turin organisée avec IN Residence. Grâce au soutien culturel de Cassina, qui s'est toujours engagée à promouvoir des expositions et des initiatives culturelles, la designer a eu l'opportunité d'étudier le lien entre le design de collection en édition limitée et la production de meubles à plus grande échelle, et a créé un élément parfaitement à michemin entre les deux. Reprenant une pratique qui a été le véritable moteur des arts italiens à l'époque de la Renaissance, le Centre de Recherche et Développement de Cassina a lancé le projet Patronage, avec cette collaboration, en vue de trouver des idées novatrices et d'expérimenter de nouveaux matériaux et processus de fabrication, tout en soutenant de jeunes talents. Un engagement envers l'innovation et l'excellence, en cohérence avec l'ADN de Cassina. Chaque volume de Soft Corners a un cœur structurel en bois sur lequel des caoutchoucs souples rembourrés sont fixés de manière à permettre la désassemblabilité de tous les composants qui sont donc réparables ou remplaçables au fil du temps selon la philosophie de Cassina LAB. La structure est en multiplis, les coussins en bio-polyuréthane. Les revêtements en tissu ou en cuir peuvent être choisis parmi les collections Cassina. En contraste avec les formes rembourrées douces, la collection comprend également une table basse de style industriel en acier inoxydable.

**Armchairs**









EN Structure

· In plywood.
Cushions
· Polyurethane foam with a percentage of polyols deriving from biological sources and recycled PET wadding.
Upholstery
· In fabric or leather from the Cassina Collections.
Laminate base plate.

IT Struttura

· In legno multistrato.
Cuscini
· Poliuretano espanso a densità differenziata con una percentuale di polioli derivanti da fonti biologiche biologica, e ovatta di PET riciclato..
Rivestimento
· In tessuto e pelli delle Collezioni Cassina.
Piastra in laminato.

DE Gestell

· Aus Sperrholz.
Kissen
· Polsterung aus PU-Schaum mit unterschiedlicher Dichteverteilung, mit einem Anteil an pflanzlichen Polyolen, bezogen mit Polsterwatte aus recyceltem PET.
Bezug
· Aus Stoff und Leder der Cassina-Kollektionen.
Platte aus Laminat.

FR Structure

· En multiplis.
Coussins
· Polyuréthane à densité différenciée, d'origine partiellement biolo-gique, revêtue de PET recyclé et ouate de PET recyclé.
Revêtement
· En tissu ou cuir des Collections Cassina.
Plaque en stratifié.



507 01

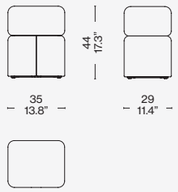


507 02

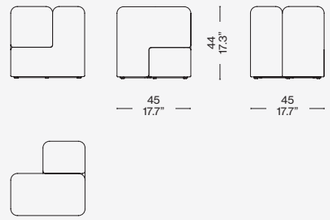


507 03

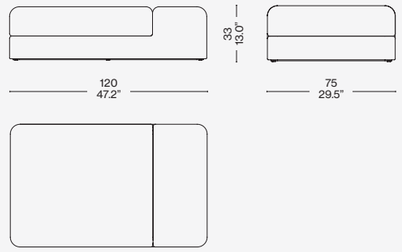


Scan the QR code to access all product information on the Cassina website.

# Outdoor Armchairs

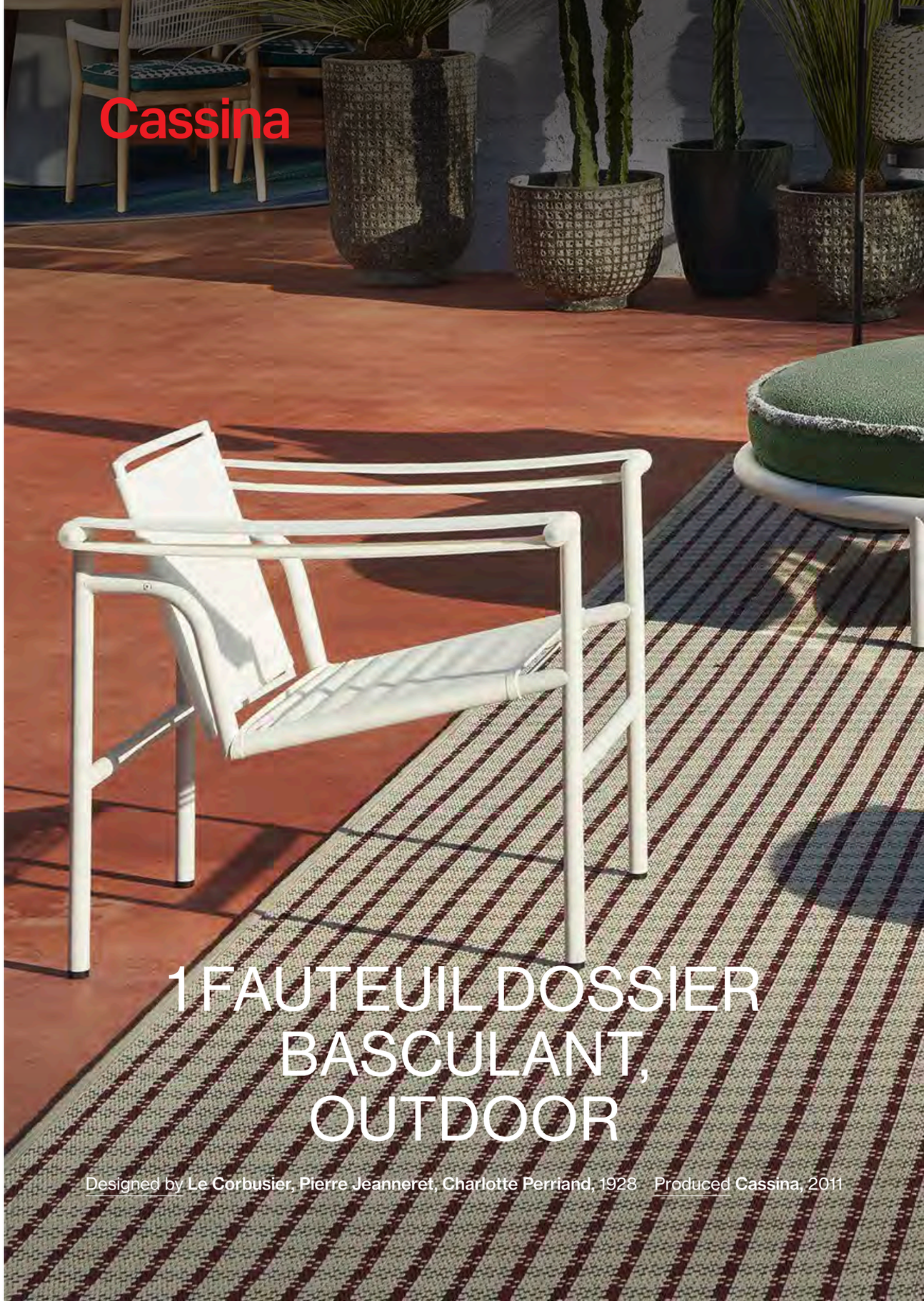
Cassina
1 FAUTEUIL DOSSIER BASCULANT, OUTDOOR
Designed by Le Corbusier, Pierre Jeanneret, Charlotte Perriand, 1928 Produced Cassina, 2011







COVER
1 FAUTEUIL DOSSIER BASCULANT, OUTDOOR small armchairs, textured ivory structure, Kemi 13L360. BOWY OUTDOOR low table, textured ivory structure, white/grey top.

PREVIOUS PAGE
1 FAUTEUIL DOSSIER BASCULANT, OUTDOOR small armchairs, textured ivory structure, Kemi 13L360. 3 FAUTEUIL GRAND CONFORT, GRAND MODÈLE, TROIS PLACES, OUTDOOR sofa, textured mud structure, Kemi 13L364.

TOP
1 FAUTEUIL DOSSIER BASCULANT, OUTDOOR small armchairs, textured ivory structure, Kemi 13L360. TRAMPOLINE sofa, textured ivory structure, backrest in rope, Filicudi 13F036/ set of back cushions Favignana 13F056.

LEFT
1 FAUTEUIL DOSSIER BASCULANT, OUTDOOR small armchairs, textured ivory structure, Kemi 13L360. TRAMPOLINE sofa, textured ivory structure, backrest in rope, Filicudi 13F036. BOWY OUTDOOR low table.

# 1 FAUTEUIL DOSSIER BASCULANT, OUTDOOR

LC
PJ
CP

**Cassina iMaestri Collection**

**Collection Le Corbusier®, Pierre Jeanneret®, Charlotte Perriand®**

Designed by **Le Corbusier, Pierre Jeanneret, Charlotte Perriand,** 1928 Produced **Cassina,** 2011



A lightweight, compact chair, designed in 1928 and introduced in 1929 at the Salon d'Automne [Autumn Salon], along with other extraordinary pieces, such as the Fauteuil Grand Confort, petit modèle and grand modèle, the Table Tube d'Avion table and the Chaise Longue à reglage continu. Like the other pieces in the collection, the Fauteuil à dossier basculant armchair is the result of in-depth study of human posture and, in this case, is specifically engineered to provide perfect support for easy-going relaxation that is conducive to conversation. Its elegant simplicity of design allows the armchair to fit easily in various settings. Now, it also comes in an outdoor version with a special textured paint finish in five colours and with its own dedicated upholstery collection.

IT Una seduta leggera e compatta, disegnata nel 1928 e presentata nel 1929 al Salon d'Automne insieme ad altri importanti modelli come le poltrone Fauteuil Grand Confort, petit modèle e grand modèle, il tavolo Table tube d'avion e la Chaise longue à reglage continu. Come altri modelli della collezione la poltroncina Fauteuil à dossier basculant deriva da uno studio approfondito sulla postura del corpo e, in questo caso specifico, si offre come supporto perfetto per un relax composto che predispone alla conversazione. La sua perfetta semplicità compositiva, adattabile ai diversi contesti, è oggi disponibile anche nella versione outdoor, con una speciale verniciatura goffrata in 5 colori e una collezione di rivestimenti dedicata.

DE Ein leichter und kompakter Sessel, der 1928 entworfen und 1929 zusammen mit anderen bedeutenden Modellen, wie die Sessel Fauteuil Grand Confort, petit modèle und grand modèle, der Tisch Table tube d'avion und die Chaiselongue à reglage continu, im Salon d'Automne präsentiert wurde. Wie die anderen Modelle der Kollektion basiert auch der Armlehnstuhl Fauteuil à dossier basculant auf einer tiefgehenden Studie der Körperhaltung und bietet in diesem speziellen Fall eine perfekte Stütze für ein entspanntes Sitzen, das zu Gesprächen anregt. Mit seiner perfekten konstruktiven Schlichtheit fügt sich dieser Sessel harmonisch in die unterschiedlichsten Umgebungen ein und ist jetzt auch in der Outdoor-Version erhältlich, mit einer Strukturlackierung in 5 Farben und einer eigenen Kollektion mit Bezügen.

FR Une assise légère et compacte, conçue et présentée en 1929 au Salon d'Automne avec d'autres modèles emblématiques tels que les Fauteuils Grand Confort, petit modèle et grand modèle, la Table tube d'avion et la Chaise longue à reglage continu. Comme d' autres modèles de la collection, le Fauteuil à dossier basculant est lui aussi le fruit d'une étude approfondie de la posture du corps. Il constitue le siège idéal pour se détendre et converser avec des amis. La parfaite simplicité de composition, adaptable à différents contextes, est désormais disponible en version pour l'extérieur, avec une peinture spéciale texturée en 5 couleurs et une collection de revêtements dédiée.

EN Structure

· Frame in tubular AISI 304 stainless steel, painted in the colours shown on the price list.
Upholstery
· Polished stainless-steel springs, to secure and anchor the upholstery.
· Outdoor fabric.
Feet
· In black plastic.

IT Struttura

· Telaio in tubolare d'acciaio INOX AISI 304, verniciato nei colori presenti a listino.
Rivestimento
· Molle in acciaio INOX spazzolate lucide, per fissaggio e ancoraggio rivestimento.
· Tessuto outdoor.
Piedini
· Materiale plastico di colore nero.

DE Gestell

· Rahmen aus Hohlprofil aus Edelstahl AISI 304 mit Lackierung in den Farben nach Preisliste.
Bezug
· Federn aus gebürstetem glänzendem Edelstahl zur Befestigung und Verankerung des Bezugs.
· Outdoor-Stoff.
Gleiter
· Aus schwarzem Kunststoff.

FR Structure

· Cadre en acier inoxydable AISI 304 tubulaire, peint dans les couleurs disponibles dans la liste des produits.
Revêtement
· Ressorts en acier inoxydable brossé brillant, pour la fixation et l'ancrage du revêtement.
· Tissu pour l'extérieur.
Embouts de pieds
· Matériau plastique noir.





001 T1 _

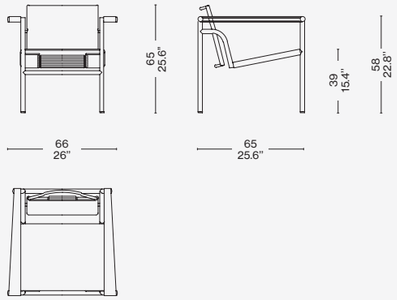


## Identifying marks and production numbers

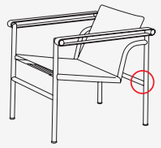

Cassina LC PJ CP N°..... Le Corbusier® G. Jeanneret® C. Perriand®

Scan the QR code to access all product information on the Cassina website.



**ESOSOFT**
fiji verde bosco

**CUSHIONS**
n. 1 per seat fiji verde bosco lido riga giallo; n. 1 per seat elba (E): rosso bianco

**TABLE À PLATEAU INTERCHANGEABLE**
carrara marble top

**1 FAUTEIL DOSSIER BASCULANT**
n. 2 armchairs: kemi bianco

**SPIDER**
grigio/turchese/verde

**FICUPALA FLOOR**
black structure

**FICUPALA**
black structure

**PODOR**
beige and grey





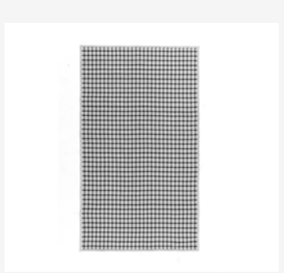










**3 FAUTEUIL GRAND CONFORT, GRAND MODÈLE**
kemi (L) talpa mud enamel frame

**CUSHIONS**
n. 1 per seat favignana (F): scacco grigio, scacco grigio scuro

**10-P TABLE EN TUBE**
carrara marble top mud enamel frame

**1 FAUTEUIL À DOSSIER BASCULANT**
n. 2 armchairs: kemi (L) bianco ivory enamel frame

**SPIDER**
spider tartan blu / bordeaux / beige

**FICUPALA FLOOR**
black structure

**FICUPALA**
black structure

**PODOR**
beige and grey





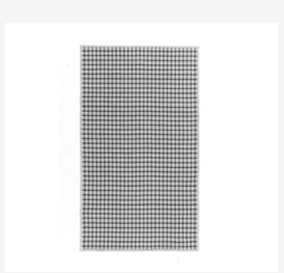




# TOTAL LOOK SUGGESTIONS



**MEX-HI**
kemi (L) bianco ivory enamel frame

**CUSHIONS**
n. 1 per seat kemi (L) bianco, rosso

**TABLE A PLATO INTER.**
carrara marble top teak base

**1 FAUTEIL DOSSIER BASCULANT**
n. 2 armchairs: kemi (L) bianco chrome frame

**TRAIL**
terracotta

**FICUPALA FLOOR**
black structure

**FICUPALA**
black structure


















# 3 FAUTEUIL GRAND CONFORT, GRAND MODÈLE, OUTDOOR

Designed by **Le Corbusier, Pierre Jeanneret, Charlotte Perriand,** 1928 Produced **Cassina,** 2011

# 3 FAUTEUIL GRAND CONFORT, GRAND MODÈLE, OUTDOOR

LC
PJ
CP

**Cassina iMaestri Collection**

**Collection Le Corbusier®, Pierre Jeanneret®, Charlotte Perriand®**

Designed by **Le Corbusier, Pierre Jeanneret, Charlotte Perriand,** 1928 Produced **Cassina,** 2011



## Armchairs

In the various models of Fauteuil Grand Confort, grand modèle, the concept of modernity is expressed through the separation between the metal support frame and the upholstered elements. The loose cushions are set inside a painted or chrome-plated tubular steel cage that forms the primary support for the piece in all its variations – from the armchair with armrest on one or both sides, to the two- and three-seat sofas. Over the years, Cassina has worked closely with Charlotte Perriand, her daughter Pernette and the Fondation Le Corbusier to introduce new versions and finishes that, while reinterpreting the original design, remain faithful to its authentic nature. This includes the outdoor versions, with structure in stainless steel and a special textured paint finish available in five colours. The cushions are upholstered in water-repellent fabric to ensure maximum durability and reliability in all weather conditions.

IT Con i diversi modelli di Fauteuil Grand Confort, grand modèle la logica della modernità attua una separazione tra la struttura portante in metallo e gli elementi imbottiti. I cuscini, privi di legami, sono disposti in una gabbia di tubi di acciaio verniciato o cromato che costituisce il supporto primario del mobile in ogni sua declinazione, dalla poltrona con bracciolo singolo o doppio ai divani a due o tre posti. Nel corso degli anni Cassina ha collaborato a stretto contatto con Charlotte Perriand , la figlia Pernette e la Fondation Le Corbusier per introdurre nuove versioni e finiture che pur reinterpretando il progetto originale ne rispettano pienamente l'autenticità. Tra queste le varianti outdoor, con struttura in acciaio inossidabile e una speciale verniciatura goffrata in 5 colori. Le cuscinature sono rivestite e con tela idrorepellente a garantire massima durata e affidabilità in tutte le condizioni climatiche.

DE Bei den verschiedenen Modellen des Sessels Fauteuil Grand Confort, grand modèle wird die Logik der Moderne mit der Trennung von tragendem Gestell aus Metall und gepolsterten Elementen umgesetzt. Die Kissen sind ohne Befestigung in einem Rahmen aus lackierten oder verchromten Stahlprofilen angeordnet, der das Hauptgestell dieses ikonischen Sessels in allen seinen Ausführungen bildet, vom Sessel mit einer oder zwei Armlehnen bis zu den Zweisitzer- oder Dreisitzersofas. Im Laufe der Jahre hat Cassina eng mit Charlotte Perriand, ihrer Tochter Pernette und der Fondation Le Corbusier zusammengearbeitet, um neue Versionen und Oberflächen einzuführen, die zwar eine Neuinterpretation des Originalentwurfs darstellen, dessen Authentizität aber in jeder Hinsicht respektieren. Darunter auch diese Outdoor-Varianten mit Gestell aus Edelstahl und einer speziellen Strukturlackierung in 5 Farben. Die Kissen haben einen Bezug aus einem wasserabweisenden Stoff, der für eine lange Lebensdauer und eine hohe Zuverlässigkeit bei jedem Wetter garantiert.

FR Avec les differentes déclinaisons du Fauteuil Grand Confort, grand modèle, la volonté de modernité inspire la séparation entre structure porteuse en métal et éléments rembourrés. Pour ces modèles, des coussins sans liens entre eux sont disposés dans une cage de tubes d'acier peint ou chromé .Elle constitue le support principal du meuble dans toutes ses déclinaisons , du fauteuil à accoudoir simple ou double aux canapés à deux ou trois places. Au fil des ans, Cassina a travaillé en étroite collaboration avec Charlotte Perriand, sa fille Pernette et la Fondation Le Corbusier, pour proposer de nouvelles versions et finitions qui, tout en adaptant le projet original, respectent son authenticité Ces modèles sont aussi disponibles dans une version outdoor avec structure en acier inoxydable et peinture spéciale texturée en 5 couleurs. Les coussins sont revêtus d'une toile hydrofuge, afin de garantir le maximum de durabilité et de fiabilité dans toutes les conditions climatiques.

EN Structure

· Frame in tubular AISI 304 stainless steel, painted in the colours shown on the price list.
Cushion padding
· Polyurethane foam fill with polyurethane foam insert.
· Resin-treated polyester fibre batting laminated to water-repellent fabric.
Upholstery
· Outdoor fabric.
Seat frame
· In AISI 304 stainless steel and outdoor-rated elastic webbing, painted in the colours shown on the price list.
Feet
· In black plastic.

IT Struttura

· Telaio in tubolare d'acciaio INOX AISI 304 verniciato nei colori indicati a listino.
Imbottitura cuscini
· Poliuretano schiumato con inserto in poliuretano espanso.
· Ovatta in fibra di poliestere resinata accoppiata con tela idrorepellente.
Rivestimento
· Tessuto outdoor.
Telaio seduta
· In acciaio INOX AISI 304 verniciato nei colori elencati a listino e dotato di cinghiatura elastica specifica per outdoor.
Piedini
· In materiale plastico nero.

DE Gestell

· Rahmen aus Hohlprofil aus Edelstahl AISI 304 mit Lackierung in den Farben nach Preisliste. Polsterung Kissen
· PU-Schaum mit Einsatz aus PU-Hartschaum.
· Polsterwatte aus Polyesterharzfasern mit wasserabweisender Stoffhülle.
Bezug
· Outdoor-Stoff.
Rahmen Sitzfläche
· Aus Edelstahl AISI 304 mit Lackierung in den Farben nach Preisliste und mit elastischen Riemen speziell für Outdoor.
Gleiter
· Aus schwarzem Kunststoff.

FR Structure

· Cadre en acier inoxydable AISI 304 tubulaire, peint dans les couleurs disponibles dans la liste des produits.
Rembourrage des coussins
· Polyuréthane injecté avec insert en mousse polyuréthane.
· Multicouche en ouate de fibre de polyester résinée et toile déperlante.
Revêtement
· Tissu d'extérieur.
Cadre de l'assise
· En acier inoxydable AISI 304 peint dans les couleurs disponibles dans la liste des produits et équipé de sangles élastiques spécifiques pour l'extérieur.
Embouts de pieds
· En matériau plastique noir.





003 T1 _

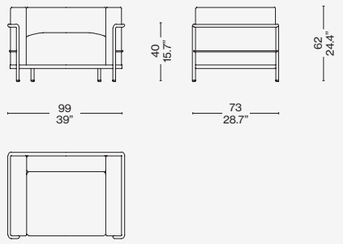


Identifying marks and production numbers

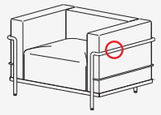

Cassina LC PJ CP N°..... Le Corbusier® G. Jeanneret® C. Perriand®

Scan the QR code to access all product information on the Cassina website.


Cassina
3 FAUTEUIL
GRAND CONFORT,
MÉRIDIENNE,
OUTDOOR
Designed by Le Corbusier, Pierre Jeanneret, Charlotte Perriand, 1928
Produced Cassina, 2023



COVER
Méridienne 3 FAUTEUIL GRAND CONFORT, MÉRIDIENNE, OUTDOOR, textured ivory structure, Egadi turchese 13E472. Low table 10 TABLE EN TUBE BASSE, GRAND MODÈLE, OUTDOOR, textured ivory structure, Carrara marble top. SOLEIL rug, turchese/verde.

TOP
Méridienne 3 FAUTEUIL GRAND CONFORT, MÉRIDIENNE, OUTDOOR, textured ivory structure, Egadi turchese 13E472. Sofa 3 FAUTEUIL GRAND CONFORT, GRAND MODÈLE, TROIS PLACES, OUTDOOR, textured ivory structure, Egadi turchese 13E472.

# 3 FAUTEUIL GRAND CONFORT, MÉRIDIENNE, OUTDOOR

LC
PJ
CP

**Cassina iMaestri Collection**

**Collection Le Corbusier®, Pierre Jeanneret®, Charlotte Perriand®**

Designed by **Le Corbusier, Pierre Jeanneret, Charlotte Perriand,** 1928 Produced **Cassina,** 2023



## Armchairs

Associated with the most fascinating muses of art, the méridienne is an armchair with just one armrest and an extended seat that invites those who come close to stretch out in a state of total relaxation. Versatile, comfortable and elegant, the 3 Fauteuil Grand Confort, méridienne, Outdoor is part of the Le Corbusier®, Pierre Jeanneret®, Charlotte Perriand® Collection. The result of painstaking research and development, conducted by Cassina in close contact with Fondation Le Corbusier, Pernette Perriand-Barsac and with the heirs of Pierre Jeanneret, the outdoor model is an authentic reconstruction of the original piece and guarantees maximum water resistance, thanks to an internal water-repellent lining. The iconic support structure in tubular metal is available in terracotta, ivory, mud or green colour, while the soft cushions are upholstered in a selection of Mediterranean-inspired textured patterns and shades.

IT **Associato alle più affascinanti muse dell'arte, il méridienne è una poltrona con un solo bracciolo e dalla seduta rilassata che rivolge a chi le si accosta l'invito a distendersi in un'atmosfera di totale relax. Versatile, accogliente ed elegante, il 3 Fauteuil Grand Confort, méridienne, Outdoor fa parte della Collezione Le Corbusier®, Pierre Jeanneret®, Charlotte Perriand®. Frutto di un meticoloso lavoro di ricerca e sviluppo portato avanti da Cassina in stretto contatto con la Fondation Le Corbusier, Pernette Perriand-Barsac e con le eredi di Pierre Jeanneret, il modello pensato per gli ambienti en plein air restituisce una ricostruzione autentica dell'opera originaria e garantisce la massima tenuta all'acqua grazie a un rivestimento interno idrorepellente. L'iconica struttura portante in tubolare metallico è disponibile nelle tonalità terracotta, avorio, fango e verde, mentre i morbidi cuscini sono rivestiti in una selezione di trame materiche e nuance ispirate alle atmosfere mediterranee.**

DE Méridienne wird mit den faszinierendsten Musen der Kunst in Verbindung gebracht und ist ein Sessel mit nur einer Armlehne und einer bequemen Sitzfläche, die dazu einlädt, in einer Atmosphäre der totalen Entspannung auf dem Sessel Platz zu nehmen. Das vielseitige, behagliche und elegante Sofa 3 Fauteuil Grand Confort, méridienne, Outdoor ist Teil der Kollektion Le Corbusier®, Pierre Jeanneret®, Charlotte Perriand®. Das Modell für den Outdoor-Bereich ist das Ergebnis einer gewissenhaften Forschungs- und Entwicklungsarbeit, die Cassina in engem Kontakt mit der Fondation Le Corbusier, Pernette Perriand-Barsac und den Erben von Pierre Jeanneret geleistet hat, und stellt einen authentischen Nachbau des Originalsessels dar, der dank des internen, wasserabweisenden Bezugs für maximale Unempfindlichkeit garantiert. Das ikonische tragende Gestell aus Hohlprofil aus Metall ist in den Farben Terracotta, Elfenbein, Schlammbraun und Grün erhältlich und die weichen Kissen sind in einer Auswahl an materischen Stoffen in Farbnuancen bezogen, die sich an der mediterranen Atmosphäre inspirieren.

FR Associée aux muses les plus fascinantes de l'art, la méridienne est un fauteuil informel avec un seul accoudoir dont le siège invite ceux qui s'en approchent à s'allonger dans une atmosphère de détente totale. Polyvalent, accueillant et élégant, 3 Fauteuil Grand Confort, méridienne, Outdoor fait partie de la Collection Le Corbusier®, Pierre Jeanneret®, Charlotte Perriand®. Fruit d'un minutieux travail de recherche et de développement mené par Cassina en étroite collaboration avec la Fondation Le Corbusier, Pernette Perriand-Barsac et les héritiers de Pierre Jeanneret, le modèle conçu pour les environnements en plein air restitue une reconstruction authentique de l'œuvre originale et garantit une résistance maximale à l'eau, grâce à son revêtement intérieur déperlant. L'iconique structure porteuse en métal tubulaire est disponible en terracotta, ivoire, boue et vert, tandis que les coussins moelleux sont recouverts dans un choix de textures et de nuances inspirées des atmosphères méditerranéennes.

## EN Structure

· Frame in painted tubular AISI 304 stainless steel.
· Seat frame in painted AISI 304 stainless steel and outdoor-rated elastic webbing.
Padding
· Cushions in variable density polyurethane foam and resin-treated polyester fibre laminated to a water-repellent fabric lining.
Upholstery
· Removable fabric.

## IT Struttura

· Telaio in tubolare d'acciaio INOX AISI 304 verniciato.
· Telaio seduta in acciaio INOX AISI 304 verniciato, dotato di cinghiatura elastica per l'outdoor.
Imbottitura
· Cuscini in poliuretano espanso a densità differenziata, ovatta in fibra di poliestere resinata accoppiata con tela idrorepellente.
Rivestimento
· Tessuto sfoderabile.

## DE Gestell

· Sitzgestell aus Sperrholz mit elastischen Gurten.
· Rückengestell und Armlehne aus Sperrholz.
Polsterung Sitzkissen
· Innenseite aus Polyurethanschaum mit differenzierter Dichte und organischem Anteil; Außenseite gepolstert mit geblasenen Fasern aus recyceltem PET, bedeckt mit recyceltem PET-Gewebe; Seitenstreifen aus Polsterung aus recycelter PET-Watte.

· Abziehbarer Stoffbezug.

## FR Structure

· Cadre en acier tubulaire inoxydable AISI 304 peint.
· Cadre d'assise en acier inoxydable AISI 304 peint, équipé de sangles élastiques pour l'extérieur.
Rembourrage
· Coussins en mousse polyuréthane à densité différenciée, multicouche en ouate de fibre de polyester résinée et toile déperlante.
Revêtement
· Tissu amovible.

· Abziehbarer Stoffbezug.



003 B_/H_

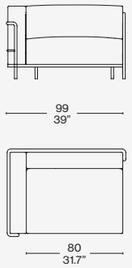


003 C_/L_

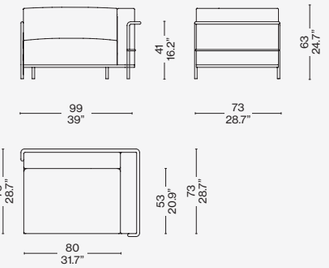


## Identifying marks and production numbers

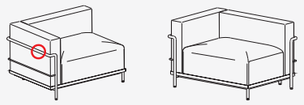

Cassina LC PJ CP N°.....

Scan the QR code to access all product information on the Cassina website.

Cassina



# 3 FAUTEUIL GRAND CONFORT, GRAND MODÈLE, MÉRIDIENNE

Designed by **Le Corbusier, Pierre Jeanneret, Charlotte Perriand,** 1928 Produced **Cassina,** 2006

# 3 FAUTEUIL GRAND CONFORT, GRAND MODÈLE, MÉRIDIENNE

LC
PJ
CP

**Cassina iMaestri Collection**

**Collection Le Corbusier®, Pierre Jeanneret®, Charlotte Perriand®**

Designed by **Le Corbusier, Pierre Jeanneret, Charlotte Perriand,** 1928 Produced **Cassina,** 2006



**Armchairs**

With the various models of Fauteuil Grand Confort, grand modèle, the concept of modernity is expressed through the separation between the metal support frame and the upholstered elements. The loose cushions are set inside a painted or chrome-plated tubular steel cage that forms the primary support for the piece in all its variations from the armchair with armrest on one or both sides, to the two- and three-seat sofas. Over the years, Cassina has worked very closely with Charlotte Perriand, her daughter Pernette and the Fondation Le Corbusier to introduce new versions and finishes that, while reinterpreting the original design, remain faithful to its authentic nature.
These models are also available in an eco-friendly version. Thanks to a study conducted by Cassina LAB, a partnership between the Cassina Research and Development Center and the Poli.design consortium of the Politecnico University in Milan, the foam-fill parts, the padding in the cushions and the tubular structure are produced with sustainable materials and processes.

IT Con 3 Fauteuil Grand Confort, grand modèle la logica della modernità attua una separazione tra la struttura portante in metallo e gli elementi imbottiti, richiamando la relazione architettonica tra la struttura portante in cemento e gli elementi di tamponamento. In questo caso quattro cuscini, privi di legami, sono dispostiin una gabbia di tubi di acciaio verniciato o cromato che costituisce il supporto primario del mobile in ogni sua tipologia, dalla poltrona con bracciolo singolo o doppio ai divani a due o tre posti. Nel corso degli anni Cassina ha collaborato a stretto contatto con Charlotte Perriand, con la sua erede e con la Fondatiòn Le Corbusier per introdurre nuove versioni e finiture che pur reinterpretando il progetto originale ne rispettano pienamente l'autenticità. Tra queste spicca la variante 3 Fauteuil Grand Confort, grand modèle - outdoor, con struttura inacciaio inossidabile e cuscinature in poliuretano drenante a garantire massima durata e affidabilità in tutte le condizioni climatiche.

DE Bei den verschiedenen Modellen des Sessels Fauteuil Grand Confort, grand modèle wird die Logik der Moderne mit der Trennung von tragendem Gestell aus Metall und gepolsterten Elementen umgesetzt. Die Kissen sind ohne Befestigung in einem Rahmen aus lackierten oder verchromten Stahlprofilen angeordnet, der das Hauptgestell dieses ikonischen Sessels in allen seinen Ausführungen bildet, vom Sessel mit einer oder zwei Armlehnen bis zu den Zweisitzer- oder Dreisitzersofas. Im Laufe der Jahre hat Cassina eng mit Charlotte Perriand, ihrer Tochter Pernette und der Fondation Le Corbusier zusammengearbeitet, um neue Versionen und Oberflächen einzuführen, die zwar eine Neuinterpretation des Originalentwurfs darstellen, dessen Authentizität aber in jeder Hinsicht respektieren. Diese Modelle sind auch in einer umweltfreundlicheren Version erhältlich. Die Studien, die Cassina LAB, das Forschungs- und Entwicklungszentrum von Cassina, in Zusammenarbeit mit dem Kompetenzzentrum für Design Poli.Design des Polytechnikums Mailand durchgeführt hat, haben die Herstellung der geschäumten Elemente, der Kissenpolsterung und des Gestells aus Hohlprofil mit nachhaltigeren Materialien und Prozessen ermöglicht.

FR Avec les différents modèles du Fauteuil Grand Confort, grand modèle, la volonté de modernité inspire la séparation entre la structure porteuse en métal et les éléments rembourrés. Pour ces modèles, des coussins dissociés sont disposés dans une structure de tubes d'acier peint ou chromé. Elle constitue le support principal du meuble dans toutes ses déclinaisons, du fauteuil à accoudoir simple ou double aux canapés à deux ou trois places.
Au fil des ans, Cassina a travaillé en étroite collaboration avec Charlotte Perriand, sa fille Pernette et la Fondation Le Corbusier, pour proposer de nouvelles versions et finitions qui, tout en adaptant le projet original, respectent son authenticité. Ces modèles sont aussi disponibles dans une version écologique. Grâce à l'étude effectuée par Cassina LAB, une collaboration entre le Centre de recherche et de développement de Cassina et le Poli.design du Politecnico di Milano les éléments en mousse, le rembourrage des coussins et la structure tubulaire sont realisés avec des materiaux et un processus de production plus écologiques.



Mobilier de la Villa Church, Ville d'Avray, 1928 © Le Corbusier, Pierre Jeanneret, Charlotte Perriand /ADAGP. Source FLC/AChP

EN Structure

· Frame in tubular steel. Polished chrome, or painted finish in the colours shown on the price list. Cushion padding
· Polyurethane foam fill with polyurethane foam insert.
· Resin-treated polyester fibre batting laminated to fabric, or goose down in the feather version.
Upholstery
· Fabric or leather.
Seat frame
· In steel angle bar with elastic webbing, chrome-plated or painted in the colours shown on the price list.
Feet
· In plastic with black finish.

IT Struttura

· Telaio in tubolare d'acciaio. Finitura cromato lucido o verniciato nei colori indicati a listino.
Imbottitura cuscini
· Poliuretano schiumato con inserto in poliuretano espanso.
· Ovatta in fibra di poliestere resinata accoppiata con tela o piumino d'oca nella versione in piuma.
Rivestimento
· Tessuto o pelle.
Telaio seduta
· In acciaio profilato angolare, cromato o verniciato nei colori elencati a listino e dotato di cinghiatura elastica.
Piedino
· In materiale plastico con finitura nera.

DE Gestell

· Rahmen aus Hohlprofil aus Stahl. Oberfläche verchromt glänzend oder lackiert in den Farben nach Preisliste.
Polsterung Kissen
· PU-Schaum mit Einsatz aus PU-Hartschaum.
· Polsterwatte aus Polyesterharzfasern mit Stoffhülle oder mit Gänsedaunen in der Version mit Daunenfüllung.
Bezug
· Stoff oder Leder.
Rahmen Sitzfläche
· Aus Winkelprofil aus Stahl, verchromt oder in den Farben nach Preisliste, mit elastischen Riemen. Gleiter
· Aus Kunststoff mit schwarzer Oberfläche.

FR Structure

· Cadre en acier tubulaire. Finition chromé brillant ou peint dans les couleurs disponibles dans la liste des produits.
Rembourrage des coussins
· Polyuréthane injecté avec insert en mousse polyuréthane.
· Multicouche en ouate de fibre de polyester résinée et toile ou duvet d'oie dans la version en plume.
Revêtement
· Tissu ou cuir.
Cadre de l'assise
· En acier profilé angulaire, chromé ou peint dans les couleurs disponibles dans la liste de produits et équipé de sangles élastiques.
Embouts de pieds
· En matériau plastique, finition noir.

CERTIFIED PRODUCT Cassina Pro CERTIFIED PRODUCT

ONLY FOR THE VERSIONS
SHOWN ON THE PRICE LIST



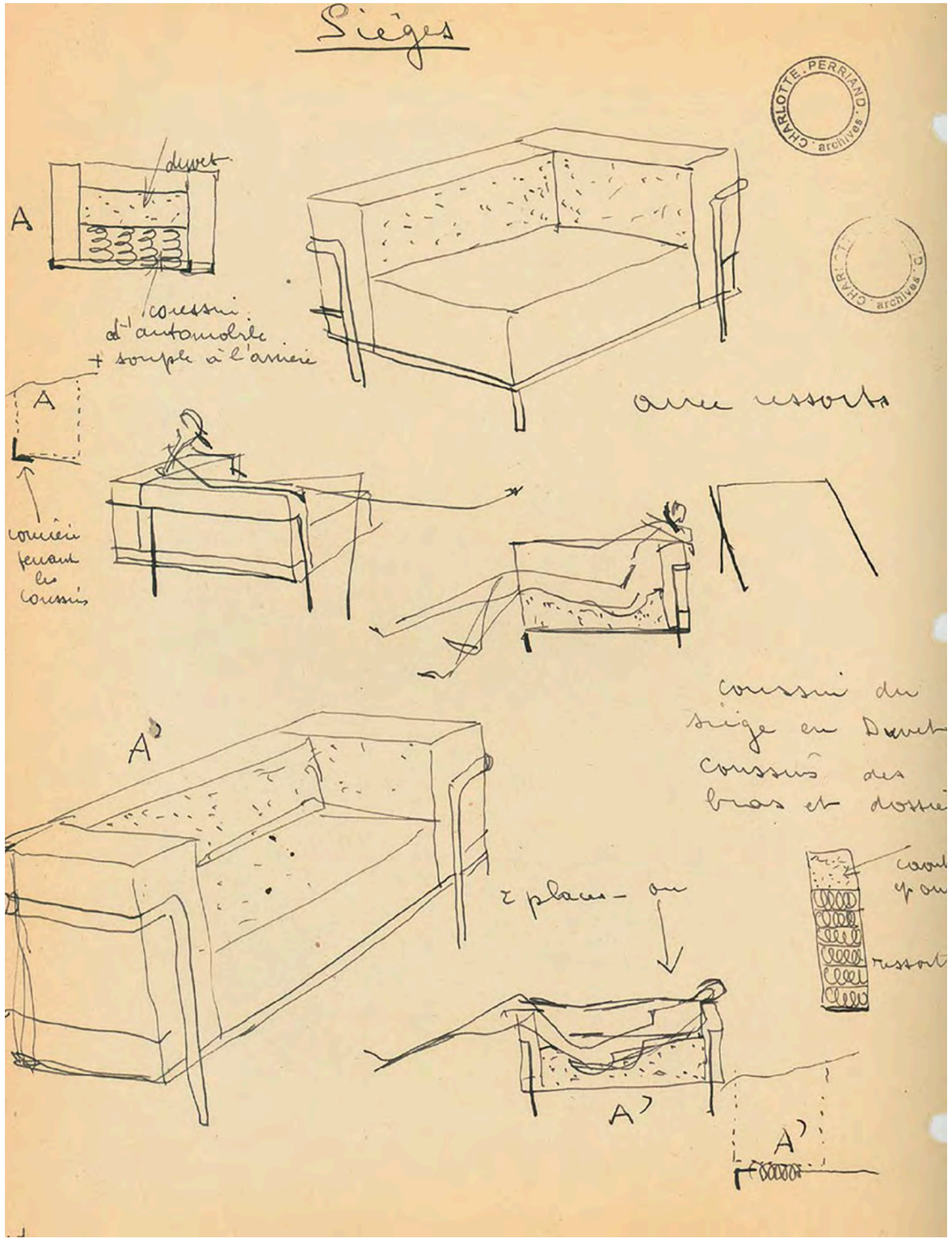


Étude de déclinaison du fauteuil Grand confort de Le Corbusier, Pierre Jeanneret, Charlotte Perriand.
Croquis de Charlotte Perriand © Archives Charlotte Perriand /ADAGP. Source AChP

003 B_/H_

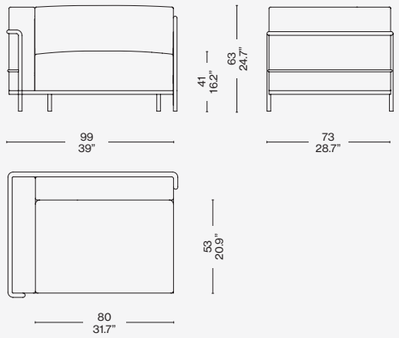


003 C_/L_

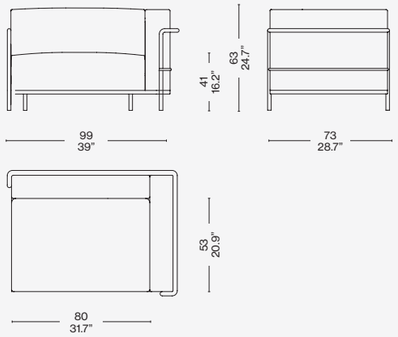


## Identifying marks and production numbers

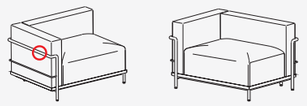

Cassina LC PJ CP N°.....

Scan the QR code to access all product information
on the Cassina website.

Cassina



# CARLOTTA

Designed by **Afra & Tobia Scarpa**, 1969/2021



# CARLOTTA

Cassina LAB

Designed by **Afra & Tobia Scarpa,** 1969/2021



Designed by Afra & Tobia Scarpa in 1969, Carlotta is an outdoor armchair with a fresh, essential character, distinguished by a structure composed of four frames and by a sophisticated system of joints and interlocking elements, an expression of Cassina's artisanal excellence.
The hand-woven support cords pass through the frame thanks to a distinctive twist in the wood. Carlotta is available with a structure in natural or stained iroko wood and is paired with the eponymous side table, creating settings for spontaneous and informal conviviality.

IT Progettata da Afra & Tobia Scarpa nel 1969, Carlotta è una poltrona da esterno dal carattere fresco ed essenziale, che si distingue per la struttura composta da quattro telai e per il sofisticato sistema di giunti e incastri, espressione dell'eccellenza artigianale di Cassina.
Le corde di sostegno, intrecciate a mano, attraversano il telaio grazie a un caratteristico twist nel legno. Carlotta è proposta con struttura in legno di iroko naturale oppure laccato ed è abbinata al tavolino omonimo, dando vita a spazi di convivialità spontanea e informale.

DE Carlotta, 1969 von Afra & Tobia Scarpa entworfen, ist ein Outdoor-Sessel mit frischem, reduziertem Charakter, der sich durch eine aus vier Rahmen bestehende Struktur sowie durch ein raffiniertes System aus Verbindungen und Steckelementen auszeichnet – Ausdruck der handwerklichen Exzellenz von Cassina.
Die handgeflochtenen Tragseile verlaufen durch den Rahmen dank einer charakteristischen Verdrehung des Holzes. Carlotta ist mit einem Gestell aus naturbelassenem oder lackiertem Iroko-Holz erhältlich und wird mit dem gleichnamigen Beistelltisch kombiniert, wodurch Orte spontaner und informeller Geselligkeit entstehen.

FR Dessiné par Afra & Tobia Scarpa en 1969, Carlotta est un fauteuil d'extérieur au caractère frais et essentiel, qui se distingue par une structure composée de quatre cadres et par un système sophistiqué de joints et d'emboîtements, expression de l'excellence artisanale de Cassina.
Les cordes de soutien, tressées à la main, traversent la structure grâce à une torsion caractéristique du bois. Carlotta est proposée avec une structure en bois d'iroko naturel ou laqué et est associée à la table basse éponyme, donnant naissance à des espaces de convivialité spontanée et informelle.

EN Structure

· In teak with natural finish; hand-woven cord in outdoor polypropylene and nylon.
Seat and backrest cushions
· In PET fibre, covered with 100% recycled PET batting and upholstered in 100% recycled PET water-repellent fabric.
Upholstery
· In outdoor fabric from the Cassina collections.
Hardware
· Stainless-steel.

IT Struttura

· In teak naturale; intreccio realizzato a mano con corda in polipropilene e nylon outdoor.
Cuscini seduta e schienale
· In fibra di PET rivestito con ovatta in fibra di PET riciclato al 100% e tela idrorepellente di PET riciclato al 100%.
Rivestimento
· In tessuto outdoor delle Collezioni Cassina.
Ferramenta
· In acciaio inox.

DE Gestell

· Aus Teak natur, mit handgefertigter Bespannung aus Polypropylen- und Nylonschnur für den Outdoor-Bereich.
Sitzkissen und Rückenkissen
· Aus PET-Faser mit Bezug aus Polsterwatte aus 100% recyceltem PET und aus wasserabweisendem Stoff aus 100% recyceltem PET.
Bezug
· Aus Outdoor-Stoff der Kollektionen Cassina.
Metallkleinteile
· Aus Edelstahl.

FR Structure

· En teck naturel ; tressage réalisé à la main avec de la corde de polypropylène et du nylon d'extérieur.
Coussins d'assise et de dossier
· En fibre de PET, recouverts de ouate en fibre de PET 100 % recyclé et d'une toile déperlante en PET 100 % recyclé .
Revêtement
· En tissu d'extérieur des Collections Cassina.
Ferrure
· En acier inoxydable.





200

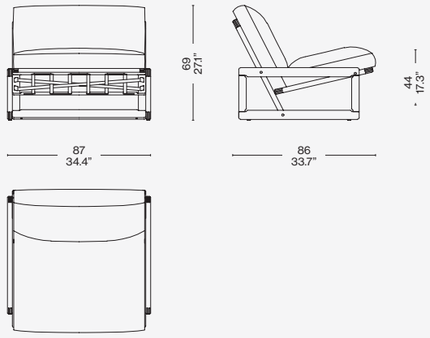


Scan the QR code to access all product information on the Cassina website.



**CARLOTTA**
Orosei O662 pistacchio; Linosa LA08 pistacchio

**TOREI OUTDOOR**
black frame

**TRAIL**

**PODOR**
blue and grey

**LUMINEZIA FLOOR**

**LUMINEZIA TABLE**



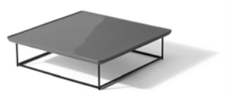



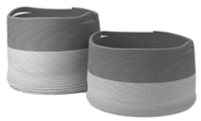











**CARLOTTA**
Linosa LA03 sabbia

**TOREI OUTDOOR**
panna white frame

**SPIDER**

**PODOR**
burgundy and grey

**SINGAPORE SLING OUTDOOR**

**PARASOL**



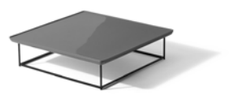

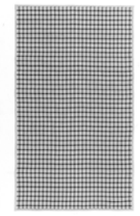

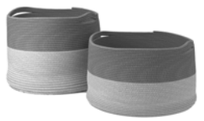





# TOTAL LOOK SUGGESTIONS



**CARLOTTA**
Orosei O663 cielo

**TOREI OUTDOOR**
panna white frame

**SPIDER**

**PODOR**
blue and grey

**SINGAPORE SLING OUTDOOR**

**PARASOL**



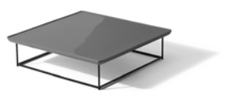

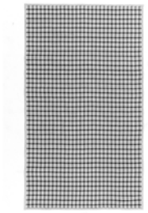

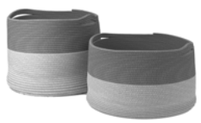





Cassina



# DINE OUT CHAIR

Designed by **Rodolfo Dordoni,** 2020







COVER
DINE OUT table, base and top in natural cement. DINE OUT armchair, teak wood strucuture, Filicudi Oceano 13F049, Filicupi Levanto 13F046.

PREVIOUS PAGE
DINE OUT table, base and top in natural cement. DINE OUT armchair, teak wood strucuture, Filicudi Oceano 13F049, Filicupi Levanto 13F046. SOLEIL rug, beige/grigio.

TOP
DINE OUT sofa, natural teak solid wood, seat cushion Filicudi 13F040, backrest cushion 13F039. DINE OUT armchairs, backrest cushion 13F039. TABLE À PLATEAU INTERCHANGEABLE OUTDOOR low tables.

LEFT
DINE OUT sofa, natural teak solid wood, seat cushion Filicudi 13F040, backrest cushion 13F039. DINE OUT armchairs, seat cushion Filicudi 13F040, backrest cushion 13F039.

# DINE OUT CHAIR

Designed by **Rodolfo Dordoni,** 2020

With its refined details and welcoming forms, the stackable Dine Out armchair has a solid teak frame embellished with a hand-woven grey polypropylene rope around the armrests and the upper part of the backrest. The comfort of the seat is guaranteed by the padded cushion with polyurethane foam insert, attached via two straps to the solid teak staves leaving the wooden frame in view, and embellished with a trim in grey gros-grain on the upper edge. The backrest cushion has a soap-bar shape with double stitching and rounded corners. All of the padded parts are covered with waterproof cloth.



IT Con dettagli curati e forme accoglienti, la poltroncina impilabile Dine Out ha una struttura in massello di teak impreziosita da una corda in polipropilene grigio intrecciata a mano intorno ai braccioli e alla parte superiore dello schienale. La comodità della seduta è data da un cuscino in ovatta con un inserto in poliuretano espanso, fissato con due fasce sulle doghe in massello di teak lasciando a vista il telaio in legno, e arricchito da un profilo in gros-grain grigio sul bordo superiore. Il cuscino dello schienale è a saponetta con una doppia cucitura e angoli raggiati. Tutte le parti imbottite sono rivestite da tela idrorepellente.

DE Der stapelbare Sessel Dine Out zeigt sich mit gepflegten Details und einladenden Formen. Seine Struktur ist aus massivem Teakholz, das durch eine graue, von Hand geflochtene Polypropylenkordel rund um die Armlehnen und den oberen Teil der Rückenlehne bereichert wird. Die Sitzfläche ist besonders bequem, da sie aus einem Wattekissen mit Einsatz aus Polyurethanschaum besteht, das mit zwei Bändern auf den Latten aus massivem Teakholz befestigt ist, wodurch der Holzrahmen frei sichtbar belassen wird. Der Sessel wird überdies durch eine Einfassung aus grauem Ripsband am oberen Rand verziert. Das Kissen der Rückenlehne ist seifenförmig mit doppelter Naht und strahlenartigen Ecken. Alle gepolsterten Teile sind mit wasserabweisendem Stoff bezogen.

FR Avec ses détails soignés et ses formes accueillantes, le fauteuil empilable Dine Out dispose d'une structure en teck massif ornée d'une corde en polypropylène gris tressée à la main autour des accoudoirs et sur la partie supérieure du dossier. L'assise doit son confort à un coussin en ouate avec un insert en polyuréthane expansé, fixé avec deux lanières sur les lattes en teck massif laissant visible le châssis en bois. Elle est complétée par une bordure en gros-grain gris sur le bord supérieur. Le coussin du dossier est rectangulaire avec une double couture et des angles arrondis. Toutes les parties rembourrées sont recouvertes de toile imperméable.

## EN Structure

· Solid teak wood. Natural finish.
· Hand-woven polypropylene rope (armrests and backrest) for outdoor use.
Padding
· Seat cushion (with insert and gros-grain piping) in batting with polyurethane foam insert, upholstered in water-repellent fabric.
· Knife edge backrest cushion padded in polyurethane foam upholstered in water-repellent fabric.
Upholstered seat cushion (with band)
· Outdoor fabric.
· gros-grain in the colours indicated in the price list.
Feet
· Plastic material.

## IT Struttura

· Legno massello di teak. Finitura naturale.
· Corda con intreccio fatto a mano (braccioli e schienale) in polipropilene per outdoor.
Imbottitura
· Cuscino seduta (con fascia e gros grain) in ovatta con inserto in poliuretano espanso rivestito da tela idrorepellente.
· Cuscino schienale a saponetta in poliuretano espanso rivestito da tela idrorepellente .
Rivestimento cuscino seduta (con fascia)
· Tessuto outdoor.
· gros-grain nei colori indicati a listino.
Piedini
· Materiale plastico.

## DE Struktur

· Teakholz massiv. Natürliches Finish.
· Handgefertigtes Geflecht aus Polypropylenkordel (Armlehnen und Rückenlehne), wetterfest.
Polsterung
· Sitzkissen (mit Streifen und Grosgrain) aus Polsterwatte mit PU-Formteil mit Bezug aus wasserabweisendem Stoff.
· Abgerundetes Rückenkissen aus PU-Schaum mit Bezug aus wasserabweisendem Stoff.
Bezug Sitzkissen (mit Band)
· Outdoor Stoff.
· Ripsband in den Farben gemäß Preisliste.
Füße
· Kunststoffmaterial.

## FR Structure

· Teck massif. Finition naturel.
· Corde avec entrelacement fait main (accoudoirs et dossier) en polypropylène pour extérieur.
Rembourrage
· Coussin d'assise (avec bande et passepoil) en ouate avec insert en mousse de polyuréthane, recouvert d'une toile déperlante.
· coussin de dossier forme savonnette en mousse de polyuréthane, recouvert d'une toile déperlante.
Revêtement coussin assise (avec bande)
· Tissu pour extérieur.
· gros-grain dans les couleurs indiquées sur la liste.
Pieds
· Matière plastique.



473 01

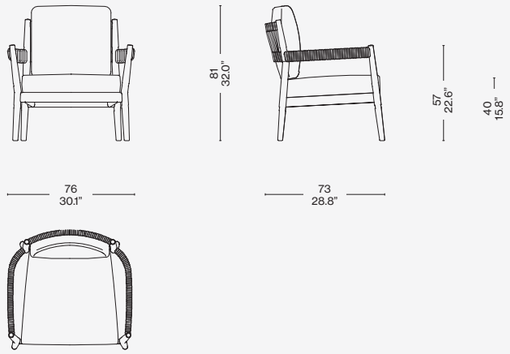


473 90




Scan the QR code to access all product information on the Cassina website.

Cassina

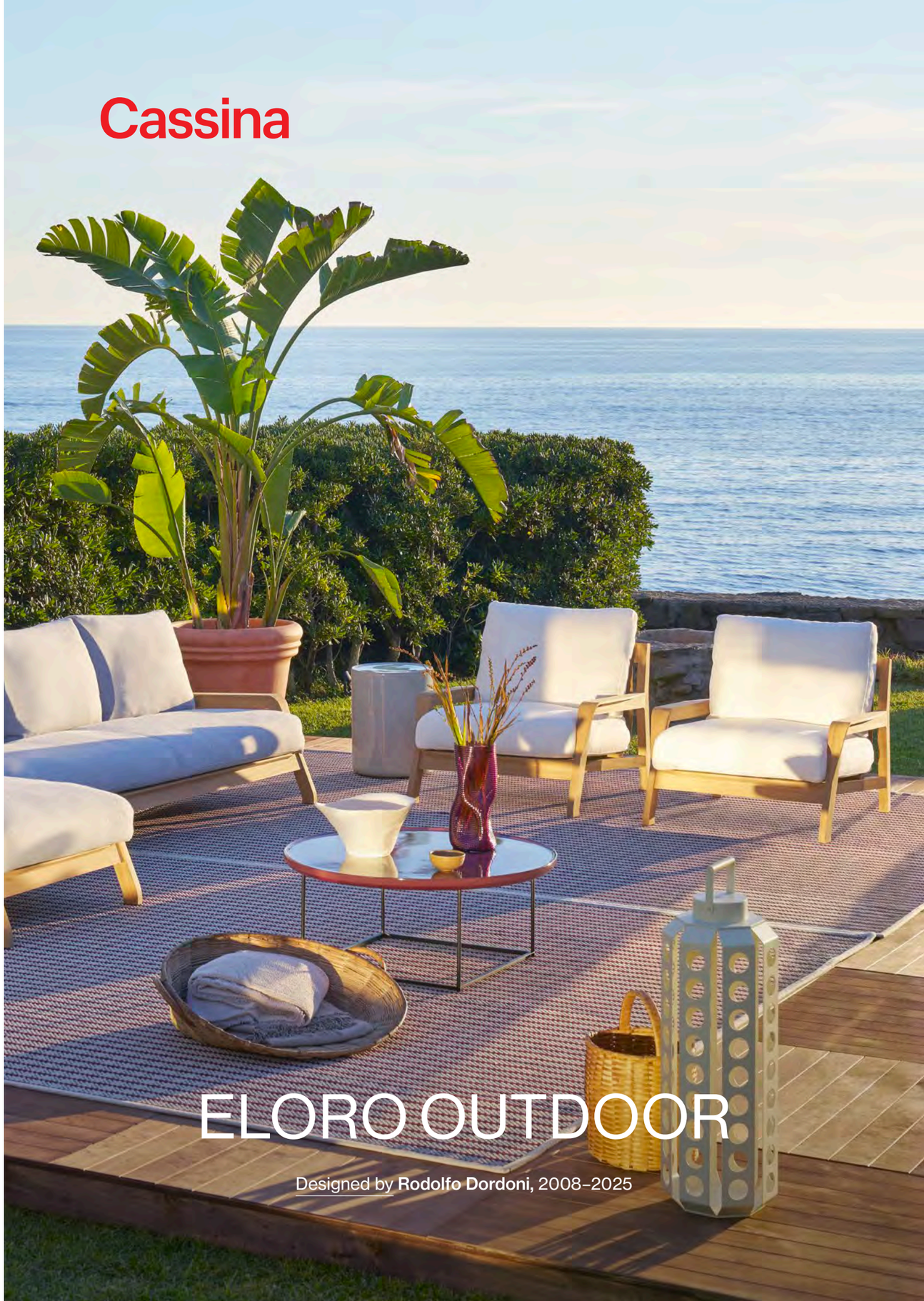

# ELORO OUTDOOR

Designed by **Rodolfo Dordoni,** 2008–2025



# ELORO OUTDOOR

Designed by **Rodolfo Dordoni,** 2008–2025

Eloro Outdoor is the outdoor reinterpretation of the system designed by Rodolfo Dordoni in 2008 and now developed in collaboration with Dordoni Studio. Available as a sofa and an armchair, the project preserves the harmony and softness of the original forms, updating materials, dimensions and construction details to respond to life en plein air, in the name of discretion and refinement.



## Armchairs

IT Eloro Outdoor è la rilettura per l'esterno del sistema disegnato da Rodolfo Dordoni nel 2008 e sviluppato oggi in collaborazione con Dordoni Studio. Disponibile come divano e poltrona, il progetto conserva l'armonia e la morbidezza delle forme originali, aggiornando materiali, dimensioni e dettagli costruttivi per rispondere alla vita en plein air, nel segno della discrezione e della raffinatezza.

DE Eloro Outdoor ist die für den Außenbereich neu interpretierte Version des von Rodolfo Dordoni im Jahr 2008 entworfenen Systems, das heute in Zusammenarbeit mit Dordoni Studio weiterentwickelt wurde. Erhältlich als Sofa und Sessel, bewahrt das Projekt die Harmonie und Weichheit der ursprünglichen Formen und aktualisiert Materialien, Proportionen und konstruktive Details, um dem Leben im Freien gerecht zu werden – im Zeichen von Zurückhaltung und Raffinesse.

FR Eloro Outdoor est la relecture pour l'extérieur du système dessiné par Rodolfo Dordoni en 2008 et aujourd'hui développé en collaboration avec Dordoni Studio. Disponible en version canapé et fauteuil, le projet conserve l'harmonie et la douceur des formes originales, en actualisant les matériaux, les dimensions et les détails constructifs afin de répondre à la vie en plein air, sous le signe de la discrétion et du raffinement.







EN Materials

· structure in solid natural iroko wood with outdoor elastic belting;
· backrest panel in EVA (Ethylene Vinyl Acetate) with stainless steel metal fittings;
· padding in polyurethane foam with a percentage of recycled polyols and blown recycled polyester fibre wadding, lined with water-repellent polyester canvas;
· removable fabric upholstery from the Cassina Outdoor Collection.

IT Materiali

· struttura in legno massello di iroko naturale dotato di cinghie elastiche outdoor;
· pannello schienale in EVA (Etilene Vinil Acetato) con minuterie metalliche in acciaio Inox;
· imbottitura in poliuretano espanso con una percentuale di polioli riciclati e ovatta di fibra soffiata di poliestere riciclato, foderata con tela idrorepellente di poliestere;
· rivestimento sfoderabile in tessuto della Collezione Cassina Outdoor.

DE Materialien

· Gestell aus massivem Iroko-Holz in Naturausführung, ausgestattet mit elastischen Outdoor-Gurten;
· Rückenlehne aus EVA (Ethylen-Vinylacetat) mit Metallbeschlägen aus Edelstahl;
· Polsterung aus Polyurethanschaum mit einem Anteil an recycelten Polyolen und Watte aus recycelten Polyester-Hohlfasern, bezogen mit wasserabweisendem Polyestergewebe;
· abnehmbarer Bezug aus Stoff der Cassina Outdoor-Kollektion.

FR Matériaux

· structure en bois massif d'iroko naturel équipé de sangles élastiques d'extérieur ;
· panneau de dossier en EVA (éthylène-acétate de vinyle) avec des petites pièces métalliques en acier inoxydable ;
· rembourrage en mousse polyuréthane contenant un pourcentage de polyols recyclés, recouvert d'un multicouche en ouate de fibres soufflées de polyester recyclé et toile polyester déperlante ;
· revêtement amovible en tissu de la Collection Cassina Outdoor.



485 00 01

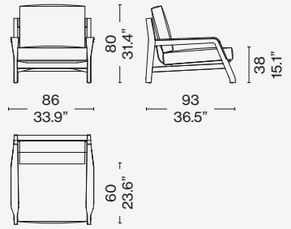


Scan the QR code to access all product information on the Cassina website.



**ELORO OUTDOOR**
Formentera FA01 panna; Formentera FA07 carta da zucchero

**SAIL OUT**
Formentera FA01 panna

**TOREI OUTDOOR**

**TOREI**

**SAIL OUT POUF**
Filicudi F040 vinaccia

**SPIDER**

**PODOR**
blue and grey

**LUMINEZIA FLOOR**

**CROSS**


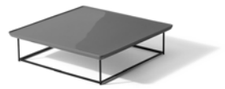


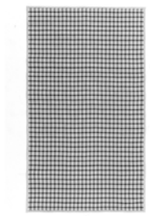
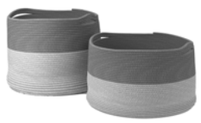



TOTAL LOOK SUGGESTIONS

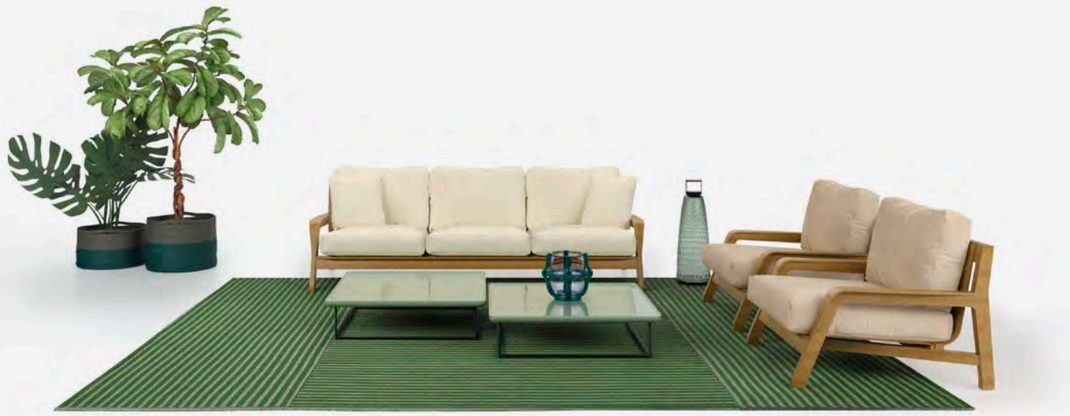

**ELORO OUTDOOR**
Formentera FA02 sabbia; Formentera FA04 corda

**TOREI OUTDOOR**
black frame

**SOLEIL**

**PODOR**
green and grey

**SINGAPORE SLING OUTDOOR**

**SESTIERE**


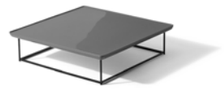
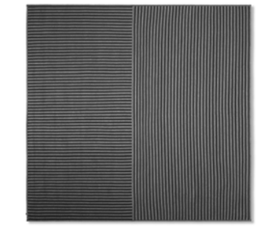
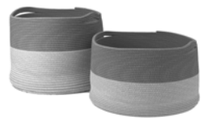



# TOTAL LOOK SUGGESTIONS



**ELORO OUTDOOR**
Formentera FA09 prussia; Formentera FA08 carta da zucchero

**TOREI OUTDOOR**
black frame

**SPIDER**

**PODOR**
green and grey

**SINGAPORE SLING OUTDOOR**

**SESTIERE**





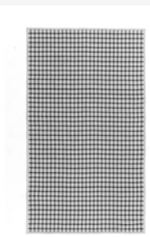

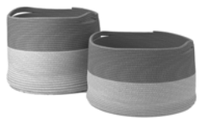





642

Cassina



# ESOSOFT ARMCHAIR OUTDOOR

Designed by **Antonio Citterio,** 2023

# ESOSOFT ARMCHAIR OUTDOOR

Cassina LAB

Designed by **Antonio Citterio,** 2023



A sophisticated contrast of materials and techniques to embellish the outdoor landscape and offer the utmost in comfort. Like the other pieces in the same family, the Esosoft Outdoor Armchair designed by Antonio Citterio has an exoskeleton base that supports a shell in hand-woven fibre. The armchair mingles the industrial dimension with the artisanal: the basket, made with an elaborate weave reminiscent of woven wicker, is envisioned as a container for the cushions that can be freely positioned against the backrest, changing the seating configuration as needed. Esosoft Outdoor has a conscious soul: thanks to the work carried out by Cassina LAB, the soft padding of the cushions is made with circular materials, like polyurethane with a percentage of polyols derived from materials of biological origin and recycled PET wadding, laminated to water-repellent fabric to prevent water from penetrating the interior. Thanks to the exposed screws on the metal structure, the base can be disassembled to facilitate recycling of its components at the end of the product's life cycle.

IT Un raffinato contrasto di materiali e tecniche per esaltare il paesaggio outdoor e offrire il massimo confort. Esosoft Outdoor Armchair è la poltrona di Antonio Citterio basata, come gli altri arredi della famiglia, su un esoscheletro che sostiene una scocca in fibra intrecciata a mano. La poltrona unisce la dimensione industriale a quella artigianale: la cesta, realizzata con una tessitura elaborata che ricorda l'intreccio in vimini, è pensata per accogliere i cuscini da poggiare liberamente sullo schienale, cambiando l'assetto della seduta a seconda delle esigenze. Esosoft Outdoor ha un'anima consapevole: grazie al lavoro svolto da Cassina LAB, la morbida imbottitura dei cuscini è realizzata con materiali circolari, come il poliuretano con una percentuale di polioli derivanti da origine biologica e l'ovatta di PET riciclato, accoppiata con una tela idrorepellente per evitare che l'acqua permei al suo interno. Grazie alle viti a vista poste sulla struttura metallica, è possibile disassemblare il basamento, facilitando il riciclo dei componenti al termine del ciclo di vita del prodotto.

DE Ein exklusiver Kontrast von Materialien und Techniken für die Gestaltung des Outdoor-Bereichs und für maximalen Komfort. Esosoft Outdoor Armchair ist ein Sessel von Antonio Citterio, der wie die anderen Möbelstücke dieser Familie über ein Exoskelett verfügt, das die Sitzschale aus handgeflochtener Faser trägt. Der Sessel verbindet die industrielle Welt mit der handwerklichen: Die Sitzschale ist in einem komplexen Geflecht ausgeführt, das an Weidenkörbe erinnert und dafür gedacht ist, die Kissen aufzunehmen, die lose an der Rückenlehne lehnen und die Möglichkeit bieten, das Aussehen der Sitzfläche ganz nach Bedarf zu verändern. Esosoft Outdoor hat einen umweltbewussten Kern: Dank der Arbeit, die Cassina LAB geleistet hat, besteht die weiche Polsterung der Kissen aus Materialien aus der Kreislaufwirtschaft, wie der PU-Schaum mit einem Anteil an Polyolen aus biologischen Quellen und die Polsterwatte aus recycelter PET-Faser, die über eine Hülle aus wasserabweisendem Tuch verfügt, damit das Wasser nicht in die Kissen eindringen kann. Die Schrauben in Sicht am Metallgestell erlauben das Zerlegen des Untergestells und erleichtern die Wiederverwertung der Einzelteile am Ende vom Lebenszyklus des Produkts.

FR Un contraste raffiné de matériaux et de techniques pour mettre en valeur le paysage extérieur et offrir un maximum de confort. Esosoft Outdoor Armchair est le fauteuil d'Antonio Citterio basé, à l'instar des autres meubles de la famille, sur un exosquelette supportant une coque en fibre tressée à la main. Le fauteuil allie des dimensions industrielle et artisanale : la nacelle, réalisée avec un tressage élaboré rappelant celui du rotin, est conçue pour accueillir des coussins qui peuvent être disposés librement sur le dossier, afin de modifier l'assise en fonction des besoins. Esosoft Outdoor est doté d'une âme responsable : grâce au travail effectué par Cassina LAB, le rembourrage moelleux des coussins est réalisé avec des matériaux issus de l'économie circulaire, tels que le polyuréthane contenant un pourcentage de polyols d'origine biologique et le multicouche composé d'ouate de PET recyclé et de toile déperlante pour empêcher l'eau de pénétrer à l'intérieur. De plus, les vis apparentes sur la structure métallique permettent de démonter le piètement, ce qui facilite le recyclage des composants à la fin du cycle de vie du produit.

## EN Base

· Rectangular tubular AISI 304 stainless steel, with outdoor powder-coat finish
·Legs in cast aluminium
Structure
· Shell in AISI 304 stainless steel, with outdoor powder-coat finish
· Woven synthetic fibre in PVC with inner nylon core
Seat cushion padding
· Variable density polyurethane foam with a percentage of polyols derived from materials of biological origin and recycled PET wadding laminated to water-repellent fabric
Backrest cushion padding
· Blown recycled PET fibre laminated to water-repellent fabric
Upholstery
· Removable, in fabric, available with grosgrain piping

## IT Basamento

· Tubolare rettangolare in acciaio inox AISI 304 verniciato a polvere outdoor
· Gambe pressofusione di alluminio
Struttura
· Scocca intrecciata in acciaio inox AISI 304 verniciato a polvere outdoor.
· Intreccio in fibra sintetica di PVC con anima interna in Nylon
Imbottitura cuscini seduta
· Poliuretano espanso a densità differenziata con una percentuale di polioli derivati da origine biologica e ovatta di PET riciclato accoppiata con tela idrorepellente
Imbottitura cuscini schienale
· Fibra soffiata di PET riciclato accoppiata con tela idrorepellente
Rivestimento
· Sfoderabile in tessuto disponibile con profilo in gros-grain

## DE Untergestell

· Rechteckiges Hohlprofil aus Edelstahl AISI 304 mit Pulverbeschichtung für den Outdoor-Bereich.
· Beine aus Aluminiumdruckguss.
Gestell
· Sitzschale mit Rahmen aus Edelstahl AISI 304 mit Pulverbeschichtung für den Outdoor-Bereich und Bespannung.
· Bespannung aus synthetischer PVC-Faser mit Nylonkern.
Polsterung der Sitzkissen
· PU-Schaum mit unterschiedlicher Dichteverteilung mit einem Anteil an Polyolen aus biologischen Quellen und Polsterwatte aus recyceltem PET mit einer Hülle aus wasserabweisendem Tuch.
Polsterung der Rückenkissen
· Meltblown-Vlies aus recyceltem PET mit einer Hülle aus wasserabweisendem Tuch.
Bezug
· Abziehbarer Stoffbezug, erhältlich mit Keder in Grosgrain.

## FR Piètement

· Tube rectangulaire d'acier inoxydable AISI 304 thermolaqué pour l'extérieur
· Pieds en fonte d'aluminium
Structure
· Coque en acier inoxydable AISI 304 thermolaqué pour l'extérieur
· Tressage en fibre synthétique de PVC avec noyau en nylon
Rembourrage des coussins d'assise
· Mousse polyuréthane à densité différenciée contenant un pourcentage de polyols d'origine biologique et multicouche composé d'ouate de PET recyclé et de toile déperlante
Rembourrage des coussins de dossier
· Multicouche composé de fibre soufflée de PET recyclé et de toile déperlante
Revêtement
· Amovible en tissu disponible avec passepoil en gros-grain

582 01

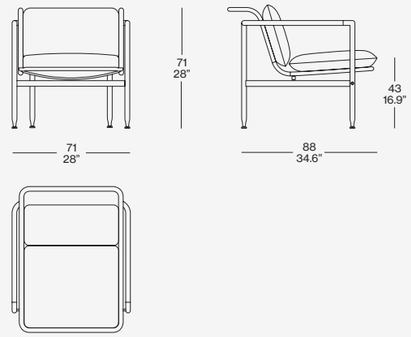






Scan the QR code to access all product information on the Cassina website.

# TOTAL LOOK SUGGESTIONS



**ESOSOFT**
lido riga giallo

**CUSHIONS**
lido riga giallo, lido turchese

**TABLE À PLATEAU INTERCHANGEABLE**
carrara marble top

**ESOSOFT ARMCHAIR**
n. 2 armchairs: lido turchese ivory frame

**SPIDER**
tartan grigio/beige/sabbia

**FICUPALA FLOOR**
black structure

**FICUPALA**
black structure

**PODOR**
green and grey and burgundy and grey

**MATAM**
olive green and burgundy









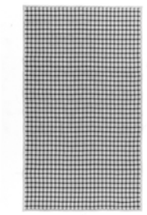





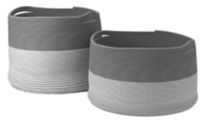



Cassina



# FENC-E NATURE

Designed by **Philippe Starck,** 2020





COVER
FENC-E NATURE armchair, textured ivory structure, backrest in rope, Filicudi 13F037. FENC-E NATURE low table, textured ivory structure, natural teak top.

PREVIOUS PAGE
FENC-E NATURE sofa, textured ivory structure, backrest in rope, Fiji 13F063 / armchairs, textured ivory structure, backrest in rope, Filicudi 13F037 / low tables, textured ivory structure, natural teak top.

LEFT
FENC-E NATURE armchair, textured ivory structure, backrest in rope, Filicudi 13F037. FENC-E NATURE low table, textured ivory structure, natural teak top. Accessories MATAM centerpiece tray.

# FENC-E NATURE

Designed by **Philippe Starck**, 2020



Defined by Philippe Starck as “a lifestyle collection of relaxed elegance”, Fenc-e Nature sees the designer continue on his joint mission with Cassina to revolutionise our concept of the classic sofa, using high-quality cutting-edge materials that respect the environment. The armchair has organic forms - like the die-cast aluminium base - and textural elements that celebrate its affinity with the environment, like the natural-looking solid teak armrest with sanded finish. The backrest, with frame in painted AISI 304 stainless steel, is available in hand-woven rope with an exclusive design or in natural untreated willow, used here for the first time. The outstanding comfort of the armchair is guaranteed by the generous seat and backrest cushions with padding in SoloSoff©, a blown polyester fibre and memory foam-based product, and the reclining backrest that can be set in two different positions thanks to a manual by design mechanism inspired by nature: a supporting rod in solid teak, processed to look like a branch, held in place by two wood pins. The collection is completed by a two- and three-seater sofa and a side table in two different heights.

IT Definita da Philippe Starck “una collezione lifestyle di eleganza rilassata”, Fenc-e Nature è la continuazione di un percorso intrapreso dall’autore con Cassina per rivoluzionare il modo di pensare il divano classico, usando materiali all’avanguardia e di altissima qualità nel rispetto dell’ambiente. La poltrona ha forme organiche – come il basamento in pressofusione di alluminio – ed elementi materici che celebrano l’armonia con la natura, come il bracciolo in massello di teak con finitura sabbiata, dall’effetto grezzo. Lo schienale, con telaio in acciaio Inox AISI 304 verniciato, è disponibile in corda intrecciata a mano con un disegno esclusivo o in salice naturale non trattato, usato qui per la prima volta. Il comfort sorprendente è garantito dai generosi cuscini per seduta e schienale con imbottitura in SoloSoff©, un prodotto a base di fibra di poliestere soffiata e memory foam, e dallo schienale reclinabile in due posizioni grazie a un meccanismo volutamente manuale ispirato alla natura: un palo di sostegno in massello di teak, lavorato per apparire come un ramo, da bloccare in posizione per mezzo di due perni in legno. Completano la collezione un divano a due e tre posti e un tavolino a due altezze.

DE *Fenc-e Nature* wurde von Philippe Starck als „Lifestyle-Kollektion mit entspannter Eleganz” definiert. Sie stellt die Fortsetzung eines Weges dar, der vom Autor zusammen mit Cassina eingeschlagen wurde, um die Vorstellung vom klassischen Sessel völlig umzukrempeln, indem zukunftsweisende Materialen erstklassiger Qualität im Zeichen des Umweltschutzes verwendet werden. Der Sessel weist organische Formen auf – wie das Untergestell aus Aluminiumdruckguss – und materische Elemente, die die Harmonie mit der Natur zelebrieren, wie die Armlehne aus massivem Teakholz mit sandgestrahltem Finish und naturbelassenem Effekt. Die Rückenlehne mit Rahmen aus lackiertem Edelstahl AISI 304 ist aus handgeflochtener Kordel mit exklusivem Design oder aus natürlicher, unbehandelter Weide erhältlich, die hier zum ersten Mal zum Einsatz kommt. Der überraschende Komfort wird durch die großzügigen Kissen von Sitzfläche und Rückenlehne mit SoloSoff©-Polsterung garantiert, ein Produkt auf der Basis von Blas-Polyesterfaser und Memory Foam, und die Rückenlehne, die mit einem gewollt manuellen Mechanismus, der sich an der Natur inspiriert, in zwei Positionen verstellbar ist: Ein Stützpfosten aus massivem Teakholz, der wie ein Ast aussieht, wird mit zwei Holzbolzen in der gewünschten Position blockiert. Vervollständigt wird die Kollektion durch ein Zwei- bzw. Dreisitzersofa und ein Tischchen in zwei Höhen.

FR Philippe Starck l'a définie comme « une collection lifestyle à l'élégance décontractée ». *Fenc-e Nature* est la suite d'un cheminement entrepris par l'auteur avec Cassina pour révolutionner la manière de penser le canapé classique, en utilisant des matériaux d'avant-garde et de très haute qualité, dans le respect de l'environnement. Les formes du fauteuil sont organiques – comme la base en aluminium moulé sous pression – ainsi que les éléments des matières qui célèbrent l'harmonie avec la nature, comme l'accoudoir en teck massif et sa finition sablée, à l'effet brut. Le dossier, avec châssis en acier inox AISI 304 peint, est disponible en corde tressée à la main avec un design exclusif ou en saule naturel non traité, utilisé ici pour la première fois. Son confort incroyable est garanti par les généreux coussins pour assise et dossier avec rembourrage en SoloSoff©, un produit à base de fibre de polyester et à mémoire de forme, et le dossier inclinable dans deux positions grâce à un mécanisme intentionnellement manuel, inspiré de la nature: une barre de soutien en teck massif, travaillé pour apparaître comme une branche, à bloquer à l'aide de deux goujons en bois. Un canapé à deux et trois places et une table basse de deux hauteurs viennent compléter la collection.

## EN Base

· Die-cast aluminium side.
· AISI 304 stainless steel seat frame with elastic straps for outdoor use.
· Finish outdoor varnish available in the colours indicated in the price list.
Backrest structure
· AISI 304 stainless steel frame with protective lacquer finish for outdoor use, available in the colours indicated in the price list.
· Woven outdoor polypropylene rope or natural willow.
Armrest
· Solid teak wood. Natural finish, sanded surfaces.
Post
· Solid teak wood. Natural finish, sanded surfaces.
Padding
· Seat cushion variable density polyurethane foam, SoloSoff®, based on air blown polyester fibre and memory foam, and polyester wadding with water-repellent polyester fabric upholstery.
· Backrest cushion polyurethane foam, SoloSoff®, based on air blown polyester fibre and memory foam, and polyester wadding with water-repellent polyester fabric upholstery.
· Optional boxed edge cushion polyester wadding with water-repellent polyester fabric upholstery.
Upholstery
· Outdoor fabric.
· Gros-Grain in the colours indicated in the price list.
Feet
· Plastic material.

## IT Basamento

· Fianco in pressofusione di alluminio.
· Telaio sedile in acciaio inox AISI 304 con cinghie elastiche outdoor.
· Finitura verniciatura outdoor nei colori indicati a listino.
Struttura schienale
· Telaio in acciaio inox AISI 304 verniciato outdoor nei colori indicati a listino.
· Intreccio in corda di polipropilene outdoor o in salice naturale.
Bracciolo
· Legno massello di teak. Finitura naturale, superficie sabbiata.
Palo
· Legno massello di teak. Finitura naturale, superficie sabbiata.
Imbottitura
· Cuscino seduta poliuretano espanso a densità differenziata, SoloSoff®, a base di fibra di poliestere soffiata e memory foam, e ovatta di poliestere con rivestimento in tela idrorepellente di poliestere.
· Cuscino schienale poliuretano espanso, SoloSoff®, a base di fibra di poliestere soffiata e memory foam, e ovatta di poliestere con rivestimento in tela idrorepellente di poliestere.
· Cuscino opzionale con fascia ovatta di poliestere con rivestimento in tela idrorepellente di poliestere.
Rivestimento
· Tessuto outdoor.
· Gros-Grain nei colori indicati a listino.
Piedini
· Materiale plastico.

## DE Untergestell

· Seitenelement aus Aluminiumdruckguss.
· Sitzflächenrahmen aus Edelstahl AISI 304 mit wetterfesten elastischen Gurten.
· Finish wetterfeste Lackierung in den Farben gemäß Preisliste.
Struktur Rückenlehne
· Rahmen aus Edelstahl AISI 304 mit wetterfester Lackierung in den Farben gemäß Preisliste.
· Geflecht aus wetterfester Polypropylenkordel oder Weide natur.
Armlehne
· Teakholz massiv. Natürliches Finish, Oberfläche sandgestrahlt.
Stange
· Teakholz massiv. Natürliches Finish, Oberfläche sandgestrahlt.
Polsterung
· Sitzkissen Polyurethanschaum mit unterschiedlicher Dichte, SoloSoff® bestehend aus Polyesterfasen, memory-schaum, und Watte aus wasserfestem Polyesterstoff.
· Rückenkissen Polyurethanschaum, SoloSoff® bestehend aus Polyesterfasen, memory-schaum, und Watte aus wasserfestem Polyesterstoff.
· Optionales Kissen mit band Polyesterwatte mit Bezug aus wasserfestem Polyesterstoff.
Bezug
· Outdoor Stoff.
· Ripsband in den Farben gemäß Preisliste.
Füße
· Kunststoffmaterial.

## FR Base

· Côté en aluminium moulé sous pression.
· Cadre siège en acier inox AISI 304 avec sangles élastiques pour extérieur.
· Finitions : vernis pour extérieur dans les couleurs indiquées sur la liste.
Structure dossier
· Cadre en acier AISI 304 verni pour extérieur dans les couleurs indiquées sur la liste.
· Entrelacement en corde de polypropylène pour extérieur ou en saule naturel.
Accoudoir
· Teck massif. Finition naturel, surface sablée.
Bâton
· Teck massif. Finition naturel, surface sablée.
Rembourrage
· Coussin assise polyuréthane expansé de densités différentes, SoloSoff® à base de fibres de polyester soufflées et memory foam, et ouate de polyester recouverte de toile imperméable en polyester.
· Coussin dossier polyuréthane expansé, SoloSoff® à base de fibres de polyester soufflées et memory foam, et ouate de polyester recouverte de toile imperméable en polyester.
· Coussin en option avec bande et arêtes ouate de polyester recouverte de toile imperméable en polyester.
Revêtement
· Tissu pour extérieur.
· Gros-Grain dans les couleurs indiquées sur la liste.
Pieds
· Matière plastique.

239 1_

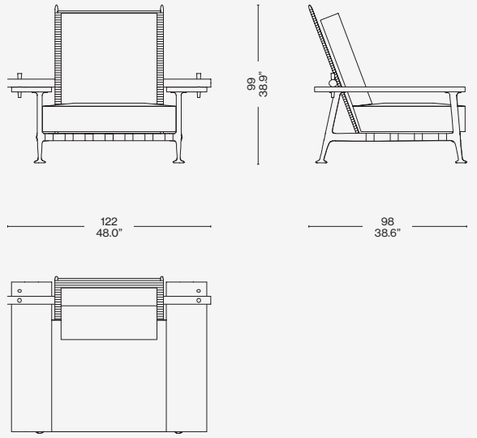


095 01

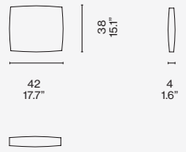




Scan the QR code to access all product information on the Cassina website.

# TOTAL LOOK SUGGESTIONS

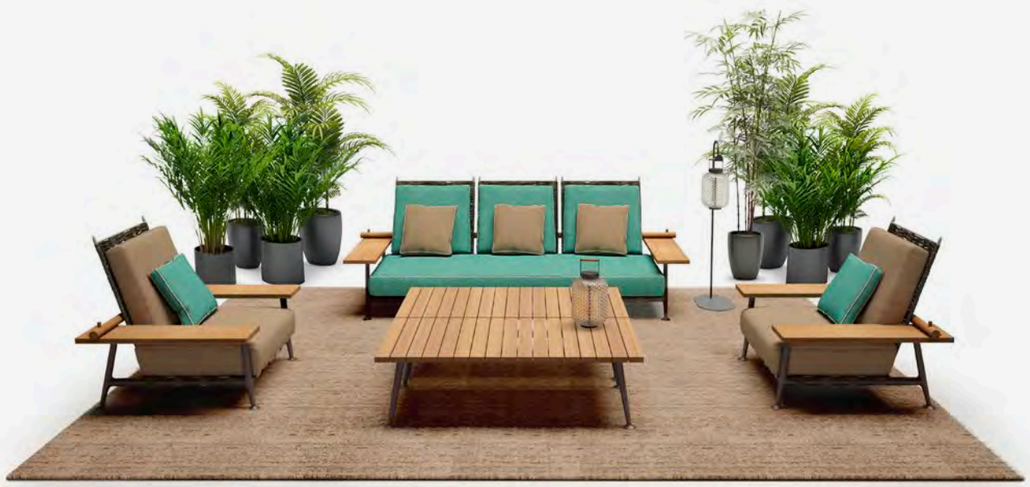

**FENC-E-NATURE**
filicudi (F) laguna mud enamel frame g. grain panna, teak

**CUSHIONS**
n. 1 per seat egadi (E): corda g. grain panna

**FENC-E-NATURE**
ivory enamel frame teak top

**FENC-E-NATURE ARMCHAIR**
n. 2 armchairs: egadi (E) corda mud enamel frame g. grain panna, teak

**CUSHIONS**
n. 1 per seat filicudi (F) laguna g. grain panna

**TRAIL**
beige

**FICUPALA FLOOR**
black structure

**FICUPALA**
black structure











Cassina
NOVETRENTA
OUTDOOR
Designed by **Patricia Urquiola,** 2025





# NOVETRENTA OUTDOOR

Designed by **Patricia Urquiola,** 2025

Novetrenta Outdoor is the outdoor version of the armchair and two-seater sofa designed by Vico Magistretti and produced by Cassina from 1966 to 1978. Revived from the Historical Archive, the project combines design memory and innovation, maintaining an essential and refined aesthetic, suspended in time.



**Armchairs**

IT Novetrenta Outdoor è la versione per l'esterno della poltrona e del divanetto a due posti disegnati da Vico Magistretti e prodotti da Cassina dal 1966 al 1978. Ripreso dall'Archivio Storico, il progetto unisce memoria progettuale e innovazione, mantenendo un design essenziale e raffinato, sospeso nel tempo.

DE Novetrenta Outdoor ist die Outdoor-Version des Sessels und des Zweisitzers, die von Vico Magistretti entworfen und von Cassina zwischen 1966 und 1978 produziert wurden. Aus dem Historischen Archiv übernommen, vereint das Projekt gestalterisches Erbe und Innovation und bewahrt dabei eine essentielle und raffinierte Ästhetik, zeitlos schwebend.

FR Novetrenta Outdoor est la version pour l'extérieur du fauteuil et du canapé deux places dessinés par Vico Magistretti et produits par Cassina de 1966 à 1978. Issu des Archives Historiques, le projet conjugue mémoire du design et innovation, tout en conservant une esthétique essentielle et raffinée, suspendue dans le temps.







EN Materials

· structure in solid natural iroko wood or iroko with an open-pore matte lacquered finish.

Version 1: woven polypropylene cord seat and backrest with a twisted pattern in Duna colour;
· plywood frame with integrated polyurethane inserts to ensure effective drainage.

Version 2: padded seat and backrest in circular polyurethane foam and recycled polyester fibre wadding laminated to water-repellent polyester canvas;
· playwood frame with elastic webbing;
· removable fabric upholstery.

IT Materiali

· struttura in legno massello di Iroko naturale o laccato opaco a poro aperto.

Variante 1: sedile e schienale intrecciato in corda di polipropilene a forma torciglione nella colorazione Duna;
· telaio in legno multistrato con inserti in poliuretano drenante.

Variante 2: sedile e schienale imbottito in poliuretano espanso circolare e ovatta di fibra di poliestere riciclato accoppiata con tela idrorepellente di poliestere;
· telaio in multistrato dotato di cinghie elastiche;
· rivestimento in tessuto sfoderabile.

DE Materialien

· Gestell aus massivem Iroko-Holz, naturbelassen oder matt lackiert mit offener Porenstruktur.

Variante 1: Sitzfläche und Rückenlehne aus gedrehtem Polypropylenseil in der Farbe „Duna“;
· Gestell aus Mehrschichtholz mit Einsätzen aus wasserdurchlässigem Polyurethan.

Variante 2: Sitzfläche und Rückenlehne gepolstert mit zirkulärem Polyurethanschaum und Watte aus recycelten Polyesterfasern, kaschiert mit wasserabweisendem Polyestergewebe;
· Gestell aus Mehrschichtholz mit elastischen Gurten;
· Bezug aus abnehmbarem Stoff.

FR Matériaux

· structure en bois massif d'iroko naturel ou laqué mat à pores ouverts.

Variante 1 : assise et dossier tressés en corde de polypropylène torsadée couleur Dune ;
· châssis en bois multiplis avec des inserts en polyuréthane drainant ;

Variante 2 : assise et dossier rembourrés en mousse polyuréthane circulaire et multicouche en ouate de fibre de polyester recyclé et toile déperlante en polyester ;
· châssis en multiplis équipé de sangles élastiques ;
· revêtement en tissu amovible.



930 VD 1_

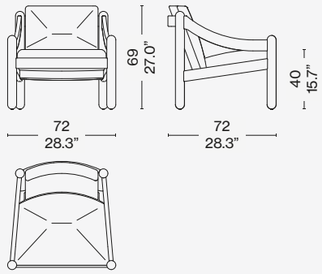


Scan the QR code to access all product information on the Cassina website.



**NOVETRENTA OUTDOOR**
Formentera FA03 ecrù

**TOREI OUTDOOR**
panna white frame

**SPIDER**

**LUMINEZIA FLOOR**

**PODOR**
blue and grey

**JELLY**



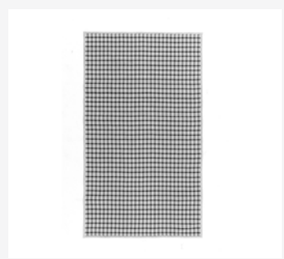




TOTAL LOOK SUGGESTIONS

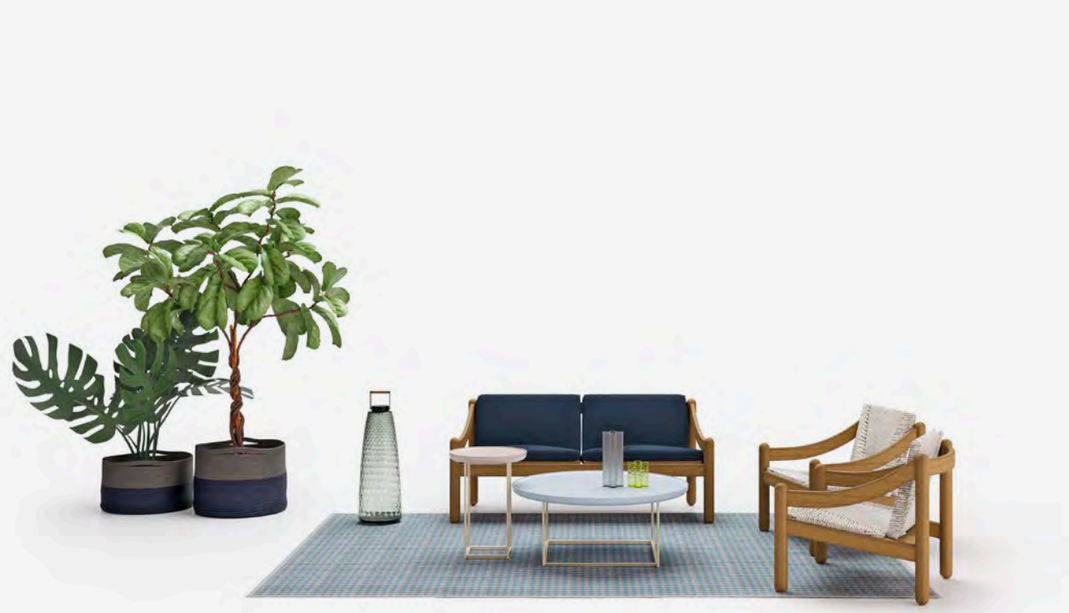

**NOVETRENTA OUTDOOR**
Linosa LA11 zaffiro

**TOREI OUTDOOR**
Panna white frame

**SPIDER**

**SINGAPORE SLING OUTDOOR**

**PODOR**
burgundy and grey

**CROSS**



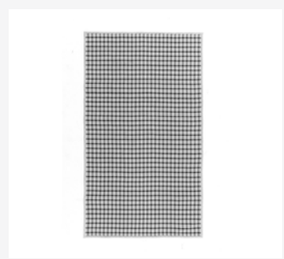




# TOTAL LOOK SUGGESTIONS



**NOVETRENTA OUTDOOR**
Linosa LA05 rosa

**TOREI OUTDOOR**
panna white frame

**SPIDER**

**SINGAPORE SLING OUTDOOR**

**PODOR**
burgundy and grey

**CROSS**





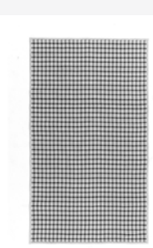



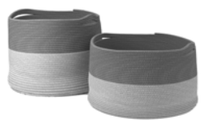



Cassina

# TRAMPOLINE LOVEBED

Designed by **Patricia Urquiola,** 2020






COVER AND PREVIOUS PAGE
TRAMPOLINE lovebed, textured ivory structure, backrest in rope, Kemi 13L363/ set of back cushions Favignana 13F057. BOWY OUTDOOR low tables, textured ivory structure, white/grey top and white/red top.

LEFT
TRAMPOLINE lovebed, textured ivory structure, backrest in rope, Kemi 13L363/ set of back cushions Favignana 13F057. BOWY OUTDOOR low table, textured ivory structure, white/grey top.

# TRAMPOLINE LOVEBED

Cassina LAB

Designed by **Patricia Urquiola,** 2020



Patricia Urquiola celebrates the joy of outdoor living with a bold statement-making product inspired by the mini trampolines found in the gardens of homes in Greenland. Trampoline is a dramatic, elegant lovebed with an AISI 304 stainless-steel structure; its soft, playful shapes are ideal for furnishing large, welcoming open-air spaces. It is an island of relaxation and comfort, thanks to a set of cushions padded with recycled PET fibre wadding, all encased in water-repellent fabric. The base and backrest are wrapped in hand-woven polypropylene and nylon cord that becomes a distinctive variegated or multicolour decorative element.

IT Patricia Urquiola interpreta la felicità della vita all'aria aperta con un prodotto di forte impatto, ispirato ai piccoli trampolini presenti nei giardini delle case in Groenlandia. Trampoline è un lovebed con struttura in acciaio Inox AISI 304 verniciato, scenografico ed elegante, dalle forme morbide e giocose, perfetto per popolare accoglienti spazi open air; un'isola di relax e comfort grazie a un set di cuscini imbottiti con ovatta in fibra riciclata ottenuta da PET, tutti rivestiti internamente da tela idrorepellente. È caratterizzato dall'intreccio realizzato artigianalmente in corda di polipropilene e nylon, che avvolge la base e lo schienale, in mélange o in multicolore, e che diventa decorazione distintiva.

DE Patricia Urquiola interpretiert das Glücksgefühl des Lebens im Freien mit einem Produkt mit großer Wirkung, das sich an den kleinen Trampolins inspiriert, die in den Gärten der Häuser in Grönland stehen. *Trampoline* ist ein szenografisches und elegantes Lovebed mit Gestell aus pulverbeschichtetem Edelstahl AISI 304 und weichen und verspielten Formen, perfekt für das Einrichten behaglicher Open Air Bereiche. Eine Insel der Entspannung und des Komforts, für den eine Reihe von Kissen mit einer Füllung aus recycelter PET-Faser mit wasserabweisender Hülle garantieren. Das Lovebed ist durch das Geflecht aus einem Seil aus Polypropylen und Nylon charakterisiert, mit dem das Gestell und die Rückenlehne in Handarbeit umwickelt werden und das in der melierten oder einfarbigen Ausführung zu einem außergewöhnlichen dekorativen Element wird.

FR Patricia Urquiola interprète le bonheur de la vie en plein air avec un produit ayant un grand impact, inspiré par les petits trampolines que l'on trouve dans les jardins des maisons du Groenland. Le lovebed *Trampoline* est doté d'une structure décorative et élégante en acier inoxydable AISI 304 peint, dont les formes douces et ludiques sont parfaites pour meubler d'accueillants espaces à ciel ouvert ; un ilot de détente et de confort grâce à un ensemble de coussins garnis d'ouate en fibre recyclée obtenue à partir de PET, entièrement recouverts à l'intérieur de toile déperlante. Il se démarque par son tressage artisanal de corde en polypropylène et nylon chiné ou multicolore qui enveloppe le piètement et le dossier, devenant ainsi une décoration distinctive.











EN Structure

· AISI 304 stainless steel, with outdoor powder-coat finish in the colours shown on the price list.
Seat and canopy support
· Self-supporting PVC and polyester fabric.
Woven cord
· Hand-woven cord in outdoor polypropylene and nylon.
Padding
· Seat and backrest cushions in polyurethane foam and recycled PET fibre wadding covered in water-repellent fabric.
· Optional cushions padded in polyurethane foam and recycled PET fibre wadding covered in water-repellent fabric.
Upholstery
· Outdoor fabric.
Feet
· Adjustable, in plastic.

IT Struttura

· Acciaio Inox AISI 304, verniciato a polvere per l'Outdoor nei colori indicati a listino.
Supporto seduta e cielino
· Tessuto autoportante in pvc e poliestere.
Intreccio
· Realizzato a mano con corda in polipropilene e nylon per outdoor.
Imbottitura
· Cuscini seduta e schienale in poliuretano espanso e ovatta in fibra riciclata ottenuta da PET e rivestiti da tela idrorepellente.
· Cuscini opzionali imbottiti in ovatta in fibra riciclata ottenuta da PET rivestiti da tela idrorepellente.
Rivestimento
· Tessuto outdoor.
Piedini
· Regolabili in plastica.

DE Gestell

· Edelstahl AISI 304 mit Pulverbeschichtung für den Outdoor-Bereich in den Farben nach Preisliste.
Bespannung Sitzfläche und Baldachin
· Selbsttragendes Tuch aus PVC und Polyester.
Geflecht
· In Handarbeit hergestelltes Geflecht aus Polypropylen- und Nylonseil für den Außenbereich.
Polsterung
· Sitzkissen und Rückenkissen aus PU-Schaum und Polsterwatte aus recycelter PET-Faser mit wasserabweisender Hülle.
· Optionale Kissen mit Füllung aus Polsterwatte aus recycelter PET-Faser mit wasserabweisender Hülle.
Bezug
· Outdoor-Stoff.
Gleiter
· Höhenverstellbare Kunststoffgleiter.

FR Structure

· Acier inoxydable AISI 304, thermolaqué pour l'extérieur dans les couleurs figurant dans la liste des produits.
Support d'assise et ciel
· Tissu autoportant en PVC et polyester.
Tressage
· Réalisé à la main avec de la corde en polypropylène et nylon pour l'extérieur.
Rembourrage
· Coussins d'assise et de dossier en mousse polyuréthane et ouate en fibre recyclée obtenue à partir de PET et recouverts de toile déperlante.
· Coussins en option garnis d'ouate en fibre recyclée obtenue à partir de PET et recouverts de toile déperlante.
Revêtement
· Tissu d'extérieur.
Embouts de pieds
· Réglables en plastique.





561 01 + 561 S3

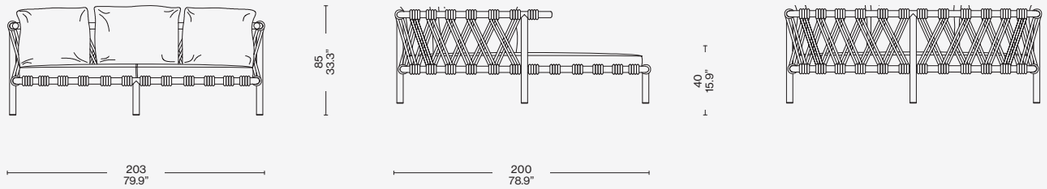


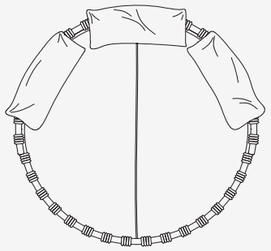

095 02 (optional)

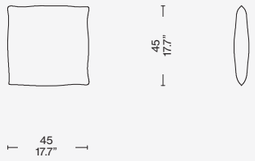


095 03 (optional)

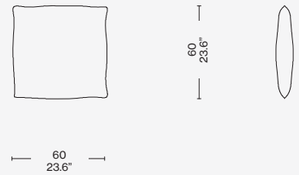


Scan the QR code to access all product information on the Cassina website.



# TOTAL LOOK SUGGESTIONS



**TRAMPOLINE LOVEBED**
kemi (L) grigio ivory enamel frame

**CUSHIONS**
n. 1 per seat favignana (F): zaire rosso, zaire verde, fiore verde, scacco rosso, scacco grigio scuro, scacco grigio chiaro

**DORON HOTEL**
n. 2 armchairs: kemi (L) smeraldo teak frame

**CIRCUS**
circus grey, stone, grey, white, sand

**FICUPALA FLOOR**
black structure

**FICUPALA**
black structure

**PODOR**
green and grey and burgundy and grey

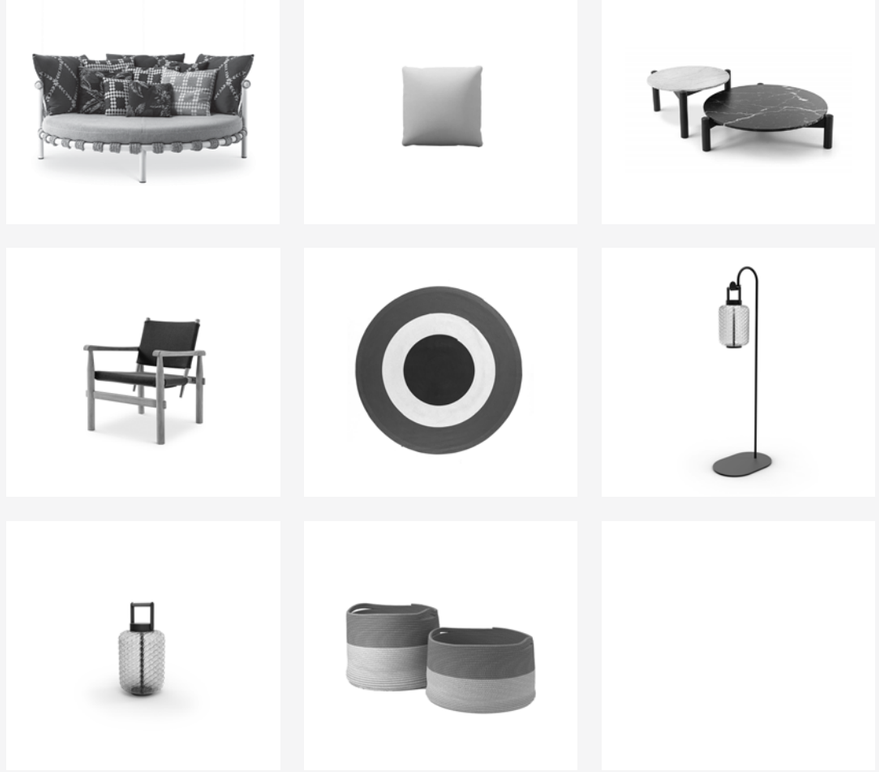

# TOTAL LOOK SUGGESTIONS



**TRAMPOLINE LOVEBED**

egadi (E) verde bosco ivory enamel frame

**CUSHIONS**

n. 1 per seat favignana (F): zaire verde, zaire grigio chiaro, zaire blu, fiore verde, scacco verde

**BOWY**

RFF bianco grigio top ivory enamel frame

**1 FAUTEUIL À DOSSIER BASCULANT**

n. 2 armchairs: kemi (L) bianco ivory enamel frame

**CIRCUS**

circus blue with grey border

**FICUPALA FLOOR**

black structure

**FICUPALA**

black structure

**PODOR**

blue and grey















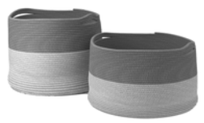

Cassina



# VIDALENTA

Designed by **Patricia Urquiola,** 2025



# VIDALENTA

Designed by **Patricia Urquiola,** 2025

The Vidalenta armchair by Patricia Urquiola interprets comfort as an enveloping experience. Part of a modern and versatile living system, it stands out for the balance between the softness of the upholstery and the rigour of the tapered metal tubing structure. A project conceived for outdoor spaces, where welcoming aesthetics and constructional precision coexist naturally.



IT La poltrona Vidalenta firmata da Patricia Urquiola interpreta il confort come esperienza avvolgente. Parte di un sistema living moderno e trasversale, si distingue per l'equilibrio tra la morbidezza delle imbottiture e il rigore della struttura in tubolari metallici affusolati. Un progetto pensato per gli spazi outdoor, in cui estetica accogliente e precisione costruttiva convivono in modo naturale.

DE Der von Patricia Urquiola entworfene Sessel Vidalenta interpretiert Komfort als ein umhüllendes Erlebnis. Als Teil eines modernen und vielseitigen Living-Systems zeichnet er sich durch das Gleichgewicht zwischen der Weichheit der Polsterung und der Strenge der schlank zulaufenden Metallrohrstruktur aus. Ein für den Außenbereich konzipiertes Projekt, in dem einladende Ästhetik und konstruktive Präzision auf natürliche Weise zusammenfinden.

FR Le fauteuil Vidalenta signé par Patricia Urquiola interprète le confort comme une expérience enveloppante. Faisant partie d'un système living moderne et transversal, il se distingue par l'équilibre entre la douceur des rembourrages et la rigueur de la structure en tubes métalliques effilés. Un projet pensé pour les espaces extérieurs, où esthétique accueillante et précision constructive coexistent naturellement.







EN Materials

· structure in AISI 304 stainless steel with outdoor powder-coat finish;
· elastic webbing and nylon fasteners;
· padding in polyurethane with a percentage of recycled polyols and recycled polyester fibre wadding;
· water-repellent polyester canvas lining;
· removable outdoor fabric upholstery.

IT Materiali

· struttura in acciaio inox AISI 304 verniciata a polvere outdoor;
· cinghie elastiche e mollette in nylon;
· imbottitura in poliuretano con una percentuale di polioli riciclati e ovatta in fibra di poliestere riciclato;
· tela idrorepellente di poliestere;
· rivestimento sfoderabile in tessuto outdoor

DE Materialien

· Gestell aus pulverbeschichtetem Edelstahl AISI 304 für den Außenbereich;
· elastische Gurte und Klammern aus Nylon;
· Polsterung aus Polyurethan mit einem Anteil an recycelten Polyolen und Füllwatte aus recycelten Polyesterfasern;
· wasserabweisendes Polyestergewebe;
· abnehmbarer Bezug aus Outdoor-Stoff.

FR Matériaux

· structure en acier inoxydable AISI 304 thermolaqué pour l'extérieur ;
· sangles élastiques et pinces en nylon ; rembourrage en polyuréthane contenant un pourcentage de polyols recyclés et ouate en fibre de polyester recyclé ;
· toile déperlante en polyester ;
· revêtement amovible en tissu d'extérieur.



585 C1

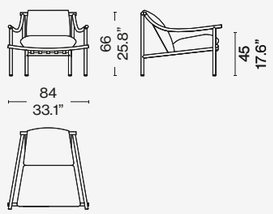


585 A1

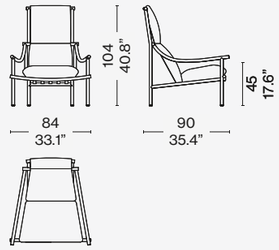


585 B1

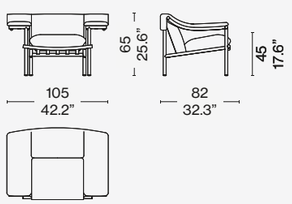


Scan the QR code to access all product information on the Cassina website.



**VIDALENTA**
panna white frame, Formentera FA08 fiordaliso; panna white frame, Linosa LA11 zaffiro

**VIDALENTA COFFEE TABLE**
top roman travertine; top panna white glass

**SAIL OUT POUF**
Filicudi F038 coriandolo

**SPIDER**

**PODOR**
blue and grey

**LUMINEZIA FLOOR**

**COLOURDISC**




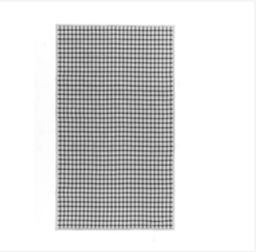












**VIDALENTA**
panna white frame, Lerici LA31 melone; moss green frame, Lerici LA33 pistacchio

**VIDALENTA COFFEE TABLE**
top moss green glass; top panna white glass

**SASHÉ**

**PODOR**
blue and grey

**LUMINEZIA TABLE**

**BROLIC**

**COLLECTION CHANDIGARH**








# TOTAL LOOK SUGGESTIONS



**VIDALENTA**
terracotta frame, Orosei 0661 terracotta; terracotta frame, Linosa LA06 terracotta

**VIDALENTA COFFEE TABLE**
top roman travertine; top panna white glass

**TRAIL**

**PODOR**
burgundy and grey

**LUMINEZIA FLOOR**

**LUMINEZIA TABLE**

**IMPRONTA**







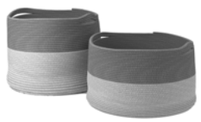










# UTRECHT XL OUTDOOR

Designed by **Gerrit Thomas Rietveld,** 1935 Produced **Cassina,** 2023







COVER AND PREVIOUS PAGE
XL OUTDOOR armchair, Favignana fiore blu 13F053, zip bordeaux. SAIL OUT low table, Teak – cement. SAIL OUT ottoman, Egadi Verde Bosco 13E471 (Ø 80cm-h.37 cm). SOLEIL rug, grigio-beige.

TOP AND LEFT
MEX-HI OUTDOOR sofa, terracotta structure, 13L671 laguna terracotta. MEX-HI OUTDOOR, low table, terracotta strcture, top Iroko, ottoman Egadi lampone 13E466. SOLEIL rug, beige/grigio.

# UTRECHT XL OUTDOOR

Cassina LAB

**Cassina iMaestri Collection**

Designed by **Gerrit Thomas Rietveld,** 1935 Produced **Cassina,** 2023



Designed by Dutch architect Gerrit Thomas Rietveld in 1935 for the Metz&Co. department store, the Utrecht armchair takes its name from the native city of its author. Among the most recognizable pieces by Cassina, which has produced it under exclusive global rights since 1988, the armchair is distinguished by its unmistakable clean, dynamic graphic rhythm punctuated by the juxtaposition of elements that form right angles. Utrecht is the perfect synthesis of experimentation and comfort. The outdoor version maintains the same aesthetic and constructive features as the larger Utrecht XL model, developed to offer more ample, comfortable seating. The materials and upholstery were carefully studied for suitability in outdoor settings. The soft recycled PET batting is laminated to a water-repellent lining that wraps the internal metal structure and Okoume wood armrests, preventing water from penetrating. The exposed zippers, along with the Velcro® closures hidden under the seat and armrests allow complete removal of the upholstery, which is in one piece, without disassembling the elements that make up the armchair.

IT Disegnata dall'architetto olandese Gerrit Thomas Rietveld nel 1935 per il grande magazzino Metz&Co., la poltrona Utrecht prende il nome dalla città natale del suo autore.Tra i pezzi più riconoscibili di Cassina, che la produce in esclusiva mondiale dal 1988, la poltrona è caratterizzata dall'inconfondibile ritmo grafico netto e dinamico scandito dalla giustapposizione di elementi ortogonali. Utrecht è una sintesi perfetta di sperimentazione e comodità. La versione outdoor mantiene le stesse caratteristiche estetiche e costruttive del modello più grande, la Utrecht XL, sviluppata per offrire una seduta più ampia e più comoda. I materiali e i rivestimenti sono stati accuratamente studiati per gli ambienti en plein air: le morbide imbottiture in ovatta di PET riciclato sono accoppiate a un rivestimento idrorepellente che avvolge la struttura interna metallica e i braccioli in legno di okumè, impedendo all'acqua di penetrare. Le cerniere a vista, insieme alle chiusure in Velcro® nascoste sul fondo del sedile e del bracciolo, permettono di sfoderare completamente il rivestimento, formato da un unico pezzo, senza smontare gli elementi che compongono la poltrona.

DE Der Sessel Utrecht wurde im Jahr 1935 vom niederländischen Architekten Gerrit Thomas Rietveld für das Kaufhaus Metz&Co. in Amsterdam entworfen und verdankt seinen Namen der Geburtsstadt von Rietveld. Der Sessel, der seit 1988 weltweit exklusiv nur von Cassina hergestellt wird und zu den Möbelstücken von Cassina mit dem höchsten Wiedererkennungswert zählt, ist durch seinen unverwechselbaren klaren und dynamischen grafischen Rhythmus charakterisiert, der durch die Anordnung der rechtwinkligen Elemente vorgegeben wird. Utrecht ist die perfekte Synthese aus Experimentierfreudigkeit und Komfort. Die Outdoor-Version hat die gleichen ästhetischen und konstruktiven Eigenschaften wie das größere Modell Utrecht XL, das entwickelt wurde, um eine größere und bequemere Sitzfläche zu bieten. Die Materialien und Bezüge sind speziell für die Verwendung in Outdoor-Bereichen geeignet: Die weichen Polsterungen aus Polsterwatte aus recyceltem PET sind mit einem wasserabweisenden Bezug kombiniert, der das gesamten Innengestell aus Metall und die Armlehnen aus Okoume-Holz umhüllt und das Eindringen vom Wasser verhindert. Die Scharniere in Sicht und die verborgenen Klettverschlüsse am Boden der Sitzfläche und der Armlehne erlauben das komplette Abziehen des Bezugs, der aus einem Stück besteht, ohne dass Sesselteile abmontiert werden müssen.

FR Conçu en 1935 par l'architecte néerlandais Gerrit Thomas Rietveld pour le grand magasin Metz&Co., le fauteuil Utrecht porte le nom de la ville natale de son créateur. Figurant parmi les pièces les plus reconnaissables de Cassina, qui le produit en exclusivité mondiale depuis 1988, le fauteuil se démarque par son rythme graphique net et dynamique, marqué par la juxtaposition d'éléments orthogonaux. Utrecht est une synthèse parfaite de l'expérimentation et du confort. La version d'extérieur conserve les caractéristiques esthétiques et de construction du modèle plus grand, Utrecht XL, développé pour offrir une assise plus large et plus confortable. Les matériaux et les revêtements ont été soigneusement étudiés pour une utilisation en plein air : les rembourrages moelleux en ouate de PET recyclé sont associés à un revêtement déperlant qui enveloppe la structure interne en métal et les accoudoirs en bois d'okoumé, empêchant ainsi l'eau de pénétrer. Les fermetures à glissière apparentes ainsi que les attaches Velcro® dissimulées au bas de l'assise et de l'accoudoir, permettent de déhousser complètement le revêtement, formé d'une seule pièce, sans démonter les éléments qui composent le fauteuil.







639 XL

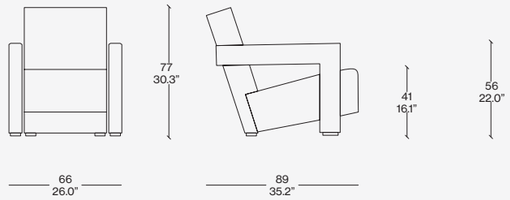


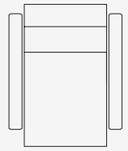

EN Structure

· Seat and backrest frame in E-coated tubular steel and elastic webbing.
Padding
· Cushions in variable density polyurethane foam and recycled PET fibre batting, laminated to a water repellent fabric lining.
Armrests
· Okoume plywood with protective outdoor painted finish.
Upholstery
· Fabric is removable thanks to zippers and Velcro®
Feet
. Adjustable in black plastic.

IT Struttura

· Telaio sedile e schienale in tubolare di acciaio con trattamento di cataforesi, dotato di cinghie elastiche.
Imbottitura
· Cuscini in poliuretano espanso a densità differenziata, ovatta in fibra di PET riciclato accoppiata con tela idrorepellente.
Braccioli
· Legno multistrato di okumè con verniciatura protettiva outdoor.
Rivestimento
· Tessuto sfoderabile per mezzo di zip e Velcro®
Piedini
. Regolabili in materiale plastico nero.

DE Gestell

· Rahmen von Sitzfläche und Rückenlehne aus Hohlprofil aus Stahl mit kathodischer Tauchlackierung und elastischen Riemen.
Polsterung
· Kissen aus PU-Schaum mit unterschiedlicher Dichteverteilung, Polsterwatte aus recycelter PET-Faser mit wasserabweisender Stoffhülle.
Armlehnen
· Okoume-Sperrholz mit Schutzlackierung für Outdoor.
Bezug
· Stoffbezug, an einem Stück abziehbar, mit Reißverschluss und Klettverschluss.
Gleiter
. Verstellbar aus schwarzem Kunststoff.

FR Structure

· Cadre de l'assise et du dossier en acier tubulaire avec traitement par cataphorèse, équipé de sangles élastiques.
Rembourrage
· Coussins en mousse polyuréthane à densité différenciée, multicouche en ouate de fibre de PET recyclé et toile déperlante.
Accoudoirs
· Bois multiplis d'okoumé avec vernis protecteur pour l'extérieur.
Revêtement
· Tissu amovible à l'aide d'une fermeture éclair et de Velcro®.
Embouts de pieds
. Réglable en matière plastique noire.

Scan the QR code to access all product information on the Cassina website.



**ESOSOFT**
Lido riga giallo

**CUSHIONS**
Lido riga terracotta

**MEX-HI TABLE**
teak + ivory frame

**UTRECHT OUTDOOR**
n. 2 armchairs: fiji mandarino

**SOLEIL**
arancione

**FICUPALA FLOOR**
black structure

**FICUPALA**
black structure

**PODOR**
beige and grey

**MATAM**
olive green and burgundy

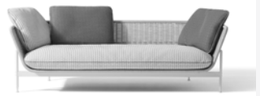



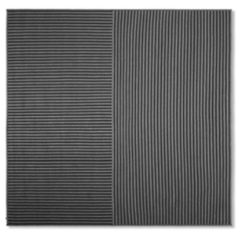


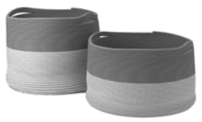




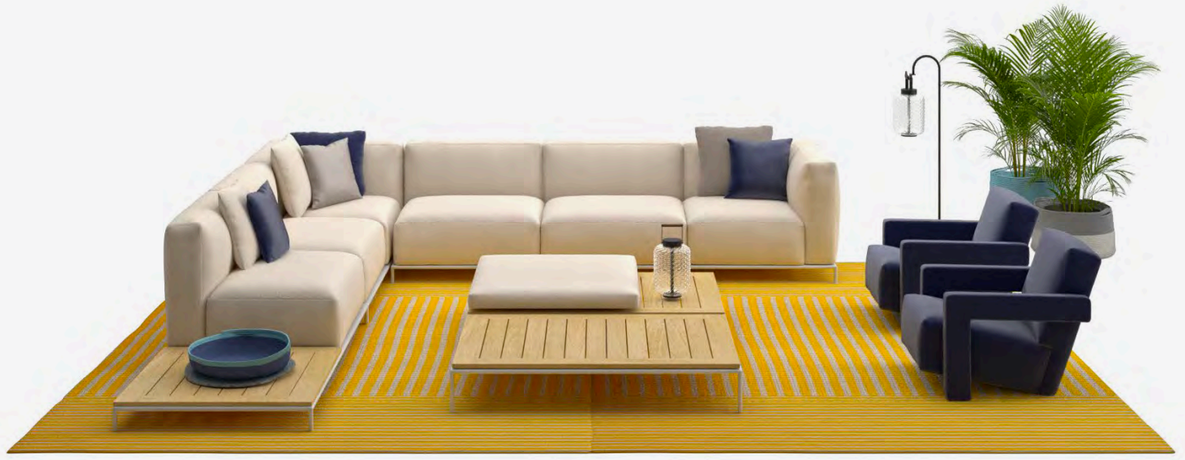

**MEX-HI**
kemi (L) bianco ivory enamel frame

**CUSHIONS**
n. 1 per seat favignana (F): zaire rosso, zaire verde, fiore verde, scacco rosso, scacco grigio scuro, scacco grigio chiaro

**MEX-HI TABLE**
teak base

**UTRECHT**
n. 2 armchairs: kemi (L) smeraldo teak frame

**SOLEIL**
circus grey, stone, grey, white, sand

**FICUPALA FLOOR**
black structure

**FICUPALA**
black structure

**PODOR**
green and grey and burgundy and grey

**MATAM**
olive green and burgundy





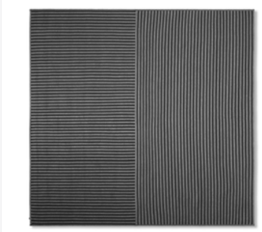


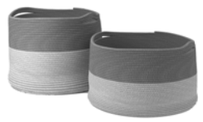


# Outdoor Poufs

Cassina



# SAIL OUT POUF

Designed by **Rodolfo Dordoni,** 2023





COVER
SAIL OUT ottoman, Egadi Verde Bosco 13E471 (Ø 80cm-h.37 cm). UTRECHT XL OUTDOOR armchair, Favignana fiore blu 13F053, zip bordeaux. SAIL OUT low table, Teak – cement. SOLEIL rug, grigio-beige.

PREVIOUS PAGE
SAIL OUT ottoman, Egadi Verde Bosco 13E471 (Ø 80cm-h.37 cm). UTRECHT XL OUTDOOR armchair, Favignana fiore blu 13F053, zip bordeaux. SAIL OUT low table, Teak – cement. SOLEIL rug, grigio-beige.

LEFT
TRAMPOLINE sofa, terracotta structure, backrest in rope, Futura Bianco Bruciato 13F154, Futura Bruciato 13F155. TRAMPOLINE armchairs, terracotta structure, backrest in rope, Futura Bianco Bruciato 13F154, Futura Bianco Lino 13F151. BOWY OUTDOOR low tables, terracotta structure.

# SAIL OUT POUF

Cassina LAB

Designed by **Rodolfo Dordoni**, 2023

Design is also the exploration of new solutions - of nomadic furniture to be added as needed to the domestic landscape to expand its functionality while maintaining its elegance intact. Sail Out ottomans by Rodolfo Dordoni are a versatile solution that completes the outdoor space, providing comfortable extra seating. Their generous, colourful proportions are ideal for informal and more sophisticated settings. The ottomans are available in two sizes with different diameters and heights, and with tone-on-tone upholstery or with tone-on-tone or contrasting grosgrain piping.



IT Il design è anche ricerca di una soluzione in più, di arredi nomadi da aggiungere all'occorrenza al paesaggio domestico per amplificarne la funzionalità mantenendone inalterata l'eleganza. I pouf Sail Out di Rodolfo Dordoni rappresentano la soluzione versatile che completa lo spazio outdoor offendo una comoda seduta extra. Caratterizzati da volumi generosi e colorati, perfetti per gli ambienti informali come per i più raffinati, sono disponibili con rivestimento tono su tono o con gros-grain tono su tono o a contrasto e in due dimensioni con diametri e altezze differenti.

DE Das Design ist auch die Suche nach einer zusätzlichen Lösung, nach vielseitig einsetzbaren Möbelstücken, die bei Bedarf mit der Wohnlandschaft kombiniert werden können, um die Funktionalität mit Eleganz zu erweitern. Die Polsterhocker Sail Out von Rodolfo Dordoni sind eine vielseitige Lösung für die Gestaltung des Outdoor-Bereichs und stellen eine bequeme zusätzliche Sitzgelegenheit dar. Sie sind durch ihre großzügigen und bunten Formen charakterisiert, die sie sowohl für ein informelles als auch für ein elegantes Ambiente perfekt machen, und mit einem Bezug Ton-in-Ton oder einem Keder in Grosgrain Ton-in-Ton oder in Kontrastfarbe und in zwei Größen mit unterschiedlichen Durchmessern und Höhen erhältlich.

FR Le design, c'est également la recherche d'une solution supplémentaire, de meubles nomades qui, le cas échéant, peuvent être intégrésau paysage domestique afin d'amplifier sa fonctionnalité tout en conservant son élégance. Les poufs Sail Out de Rodolfo Dordoni représentent la solution polyvalente qui permet d'ajouter des sièges confortables pour compléter l'espace extérieur. Caractérisés par des volumes abondants et colorés, ils conviennent aussi bien à des espaces informels que raffinés. Ils sont disponibles avec un revêtement ton sur ton ou avec un passepoil en gros-grain, ton sur ton ou contrasté, et en deux tailles avec des diamètres et des hauteurs différents.

EN Structure

Base in outdoor wood
· Internal structure in polystyrene coated in variable density rubber
Padding
· Recycled PET wadding covered with water-repellent polyester fabric
Upholstery
· Fabric with grosgrain piping, in the Cassina Collection colours
Feet
. Adjustable in black plastic.

IT Struttura

· Base in legno outdoor
· Interno in polistirolo rivestito in gomma a densità differenziata
Imbottitura
· Ovatta di PET riciclato e rivestita in tessuto in poliestere idrorepellente
Rivestimento
· Tessuto con profilo gros-grain nei colori della Collezione Cassina
Piedini
. Regolabili in materiale plastico nero.

DE Gestell

· Untergestell aus Outdoor-Holz
· Kern aus Polystyrol mit Bezug aus Gummi mit unterschiedlicher Dichteverteilung
Polsterung
· Polsterwatte aus recyceltem PET mit wasserabweisender Schutzhülle aus Polyester
Bezug
· Stoff mit Keder in Grosgrain in den Farben der Kollektion Cassina
. Verstellbar aus schwarzem Kunststoff.

FR Structure

· Piètement en bois d'extérieur
· Intérieur en polystyrène recouvert de caoutchouc à densité différenciée
Rembourrage
· Ouate de PET recyclé recouverte d'un tissu polyester déperlant
Revêtement
· Tissu avec passepoil en gros-grain dans les couleurs de la Collection Cassina
Embouts de pieds
. Réglable en matière plastique noire.

478 P2

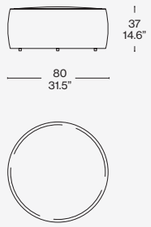


478 P1

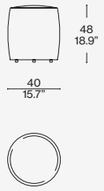




Scan the QR code to access all product information on the Cassina website.

# Outdoor Sunbeds




# ESOSOFT SUNBED

Designed by **Antonio Citterio,** 2025





# ESOSOFT SUNBED

Designed by **Antonio Citterio,** 2025

Esosoft Sunbed Outdoor interprets the dynamic comfort and enveloping elegance that define the entire outdoor system designed by Antonio Citterio. Stackable and versatile, the sun lounger reprises the collection's aesthetic codes through the powder-coated aluminium tubing that connects the steel structure at the front and rear, and through the distinctive woven motif.



IT Esosoft Sunbed Outdoor interpreta il confort dinamico e l'eleganza avvolgente che caratterizzano tutto il sistema outdoor disegnato da Antonio Citterio. Impilabile e versatile, il lettino prendisole riprende i codici estetici della collezione attraverso il tubo in alluminio verniciato a polvere, a raccordare la struttura in acciaio sul fronte e sul retro, e il motivo distintivo dell'intreccio.

DE Esosoft Sunbed Outdoor interpretiert den dynamischen Komfort und die umhüllende Eleganz, die das gesamte von Antonio Citterio entworfene Outdoor-System prägen. Stapelbar und vielseitig, greift die Liege die ästhetischen Codes der Kollektion durch das pulverbeschichtete Aluminiumrohr auf, das die Stahlstruktur an Vorder- und Rückseite verbindet, sowie durch das charakteristische Flechtmotiv.

FR Esosoft Sunbed Outdoor interprète le confort dynamique et l'élégance enveloppante qui caractérisent l'ensemble du système outdoor dessiné par Antonio Citterio. Empilable et polyvalent, le bain de soleil reprend les codes esthétiques de la collection à travers le tube en aluminium thermolaqué, qui relie la structure en acier à l'avant et à l'arrière, ainsi que le motif distinctif du tressage.

EN Materials

· structure in AISI 304 stainless steel, powder coated in outdoor ivory;
· Legs in die-cast aluminium, powder coated in outdoor ivory.

IT Materiali

· struttura in acciaio inox AISI 304, verniciato a polvere avorio outdoor;
· Gambe in pressofusione di alluminio, verniciato a polvere avorio outdoor.

DE Materialien

· Gestell aus Edelstahl AISI 304 mit Pulverbeschichtung für den Außenbereich in der Farbe Elfenbein;
· Beine aus Aluminiumdruckguss mit Pulverbeschichtung für den Außenbereich in der Farbe Elfenbein.

FR Matériaux

· structure en acier inoxydable AISI 304 thermolaqué couleur ivoire pour l'extérieur ;
· Pieds en fonte d'aluminium, thermolaqué couleur ivoire pour l'extérieur.





582 S1

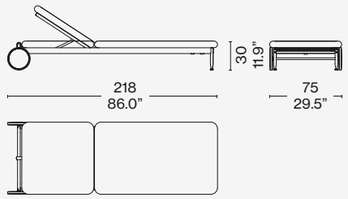


Scan the QR code to access all product information on the Cassina website.



**ESOSOFT SUNBED OUTDOOR**
gross-grain Verde Foglia, Linosa LA07 lime

**PARASOL**

**SOLEIL**

**PODOR**
blue and grey

**LUMINEZIA FLOOR**

**LUMINEZIA TABLE**

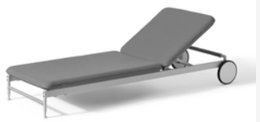

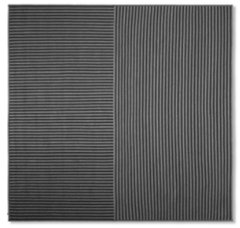
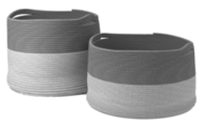









**ESOSOFT SUNBED OUTDOOR**
Futura F156 giallo, giallo sole profile

**PARASOL**

**SOLEIL**

**PODOR**
blue and grey

**LUMINEZIA FLOOR**

**LUMINEZIA TABLE**

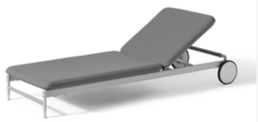

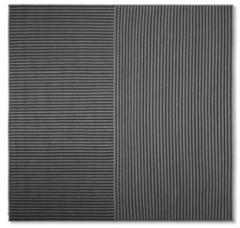
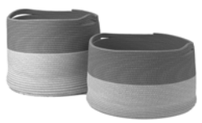



Cassina



# LIE OUT

Designed by **Rodolfo Dordoni,** 2023





COVER, PREVIOUS PAGE AND LEFT
Sun bed LIE OUT, structure in teak,
Futura Ottanio 13F167. Cushions
13L671 Laguna Terracotta

# LIE OUT

Cassina LAB

Designed by **Rodolfo Dordoni,** 2023

Lie Out by Rodolfo Dordoni is an outdoor sunbed with a simple yet elegant structure, a fine example of personality and style in outdoor areas. The solid teak is shaped into large slats that lend the piece an ideal mix of sturdiness and elegance. The metal parts that control adjustment of the headrest mechanism are in painted AISI 304 stainless steel. The soft comfortable topper is reversible and can be used on both sides. The finely tailored fabric is enhanced around the entire perimeter with grey grosgrain piping.



IT Lie Out di Rodolfo Dordoni è un lettino per esterno dalla struttura semplice e raffinata, presenza di carattere e stile negli spazi en plein air. Il legno massello di teak prende la forma di grandi doghe che conferiscono alla creazione un perfetto mix di robustezza ed eleganza. Le parti metalliche che regolano il meccanismo di sollevamento della testata sono in acciaio inox 304 verniciate. Il materassino, morbido e confortevole, è reversibile e può essere utilizzato su entrambi i lati. La confezione del tessuto è arricchita lungo tutto il perimetro da un gros-grain grigio.

DE Lie Out von Rodolfo Dordoni ist eine Sonnenliege mit einem schlichten und eleganten Gestell, die den Außenbereich mit ihrem Charakter und Stil bereichert. Das massive Teakholz wird zu großen Latten verarbeitet, die diesem Sunbed einen perfekten Mix aus Stabilität und Eleganz verleihen. Die Metallteile des Mechanismus, mit dem das Kopfteil der Liege verstellt werden kann, sind aus lackiertem Edelstahl AISI 304. Die weiche und komfortable Auflage kann gewendet und auf beiden Seiten benutzt werden. Die Konfektionierung des Stoffs erhält durch einen grauen Keder in Grosgrain an der Umrandung eine elegante Note.

FR Lie Out de Rodolfo Dordoni est un lit de repos d'extérieur à la structure simple et raffinée, une présence de caractère et de style dans les espaces en plein air. Le teck massif prend la forme de grandes lattes qui confèrent à la création un mélange parfait de solidité et d'élégance. Les parties en métal qui règlent le mécanisme de relevage de la tête sont fabriquées en acier inoxydable 304 peint. Le matelas, moelleux, confortable et réversible peut être utilisé des deux côtés. La confection en tissu est agrémentée d'un passepoil en gros-grain gris sur tout le pourtour.

EN Structure

· Solid teak
· Wheel portal in AISI 304 stainless steel, painted
Topper
· Polyurethane foam covered with PET fibre wadding and encased in water-repellent polyester fabric.
Upholstery
· Removable fabric.

IT Struttura

· Massello di Teak
· Portale ruote acciaio AISI 304 verniciato
Materassino
· Poliuretano espanso rivestito in ovatta in Fibra di PET, rivestimento in tela idrorepellente di poliestere.
Rivestimento
· Tessuto sfoderabile.

DE Gestell

· Massives Teakholz
· Aufhängung der Rollen aus Edelstahl AISI 304 mit Lackierung.
Auflage
· PU-Schaum mit Überzug aus Polsterwatte aus recycelter PET-Faser mit wasserabweisender Schutzhülle aus Polyester.
Bezug
· Abziehbarer Stoffbezug.

FR Structure

· Teck massif
· Support de roues en acier AISI 304 peint
· Mousse polyuréthane recouverte d'ouate en fibre de PET, revêtement en toile polyester déperlante.
Revêtement
· Tissu amovible.





479 01

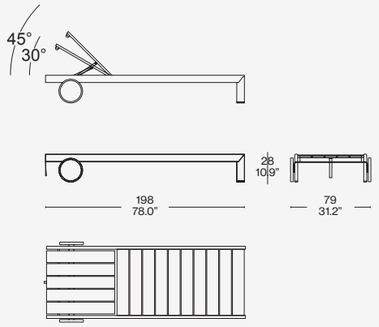


479 02

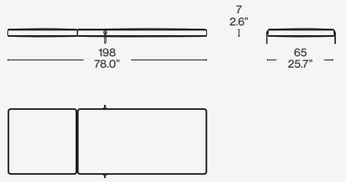


Scan the QR code to access all product information on the Cassina website.

Cassina



# TRAMPOLINE SUNBED

Designed by **Patricia Urquiola,** 2021



COVER
TRAMPOLINE sunbed, ivory strcuture, Filicudi 13F044. BOWY OUTDOOR low tables, ivory structure. 1 FAUTEUIL DOSSIER BASCULANT, OUTDOOR armchairs, ivory structure, Egadi 13E460. FICUPALA OUTDOOR lamp.

TOP
TRAMPOLINE sunbed, ivory strcuture, Filicudi 13F044. BOWY OUTDOOR low tables, ivory structure.CIRCUS rug, grigio-blu/verde oliva/ verde bosco.

# TRAMPOLINE SUNBED

Cassina LAB

Designed by **Patricia Urquiola,** 2021

Patricia Urquiola interprets the joy of open-air living with a playfully designed outdoor collection; filled with soft, curvy shapes, it takes a conscious approach to the environment by using innovative, circular materials developed through research conducted by Cassina LAB, born from the collaboration with POLI. design at the Milan Polytechnic. The sunbed, with its inviting oval shape, completes the Trampoline family of outdoor furniture. Made of AISI 304 stainless steel with outdoor powder coat-finish, its seat support is in RFM®, a hand-finished recycled fibreglass material, and backrest support in self-supporting PVC and polyester fabric. Available with wheels and adjustable plastic feet, Trampoline is an elegant and versatile piece that encourages open-air enjoyment, comfort and well-being.



IT Patricia Urquiola interpreta la felicità della vita all'aria aperta con una collezione dal design giocoso, con forme tondeggianti e sinuose, che si distingue per l'approccio sensibile all'ambiente impiegando materiali innovativi e circolari, elaborati grazie alla ricerca di Cassina LAB, nato dalla collaborazione con il POLI.design del Politecnico di Milano. Il sunbed dall'accogliente forma ovale completa la famiglia Trampoline di arredi per l'ambiente outdoor. Realizzato in acciaio Inox AISI 304, verniciato a polvere per l' Outdoor, prevede un supporto di seduta in RFM®, una vetroresina riciclata rifinita a mano, e un supporto schienale in tessuto autoportante in pvc e poliestere. Disponibile con ruote e piedini regolabili in plastica, Trampoline è un arredo elegante e versatile che invita al confort e al benessere all'aperto.

DE Patricia Urquiola interpretiert das Glücksgefühl des Lebens im Freien mit einer Outdoor-Kollektion mit verspieltem Design und abgerundeten, geschwungenen Formen, die sich durch ihren umweltbewussten Ansatz auszeichnet, der in den innovativen und nachhaltigen Materialien zum Ausdruck kommt, die das Ergebnis der Studien von Cassina LAB sind, das aus der Zusammenarbeit mit dem Kompetenzzentrum für Design POLI.Design des Polytechnikums Mailand entstanden ist. Das Sunbed mit behaglicher ovaler Form ergänzt die Familie Trampoline mit Möbeln für den Outdoor-Bereich. Es besteht aus Edelstahl AISI 304 mit Pulverbeschichtung für den Outdoor-Bereich und sieht eine Sitzfläche aus RFM® vor, einem recyceltem Glasfaserkunststoff, der von Hand fertig bearbeitet wird, und eine Bespannung der Rückenlehne aus tragendem Tuch aus PVC und Polyester. Trampoline ist mit Rollen und verstellbaren Kunststoffgleitern erhältlich und ein elegantes und vielseitiges Sitzmöbel, das für Komfort und ein unvergleichliches Wohlfühlgefühl im Freien garantiert.

FR Patricia Urquiola interprète le bonheur de la vie en plein air avec une collection pour l'extérieur au design ludique, aux formes arrondies et sinueuses, qui se démarque par une approche sensible à l'environnement faisant recours à des matériaux innovants et issus de l'économie circulaire, élaborés grâce à la recherche de Cassina LAB, né de la collaboration avec POLI.design de l'école Polytechnique de Milan. Le bain de soleil, avec son accueillante forme ovale, complète la famille de meubles d'extérieur Trampoline. Réalisé en acier inoxydable AISI 304, thermolaqué pour l'extérieur, il est doté d'un support d'assise en RFM®, une fibre de verre recyclée finie à la main, et d'un support de dossier en tissu autoportant en PVC et polyester. Disponible avec des roues et des embouts de pieds réglables en plastique, Trampoline est un meuble élégant et polyvalent qui invite au confort et au bienêtre en plein air.

EN Structure

· AISI 304 stainless steel, with outdoor powder-coat finish in the colours shown on the price list.
Backrest support
· In self-supporting PVC and polyester fabric.
Padding
· In polyurethane foam and recycled PET fibre wadding covered in water-repellent fabric.
Wheels
· White with outer edge in mud colour.

IT Struttura

· Acciaio Inox AISI 304, verniciato a polvere per l' Outdoor nei colori indicati a listino.
Supporto schienale
· In tessuto autoportante in PVC e poliestere.
Imbottitura
· In poliuretano espanso, ovatta in fibra riciclata ottenuta da PET e rivestimento da tela idrorepellente.
Ruote
· Bianche e bordo esterno fango.

DE Gestell

· Edelstahl AISI 304 mit Pulverbeschichtung für den Outdoor-Bereich in den Farben nach Preisliste.
Bespannung der Rückenlehne
· Aus selbsttragendem Tuch aus PVC und Polyester.
Polsterung
· Aus PU-Schaum und Polsterwatte aus recycelter PET-Faser mit wasserabweisender Hülle.
Rollen
· Weiß mit Außenkante in Schlammbraun.

FR Structure

· Acier inoxydable AISI 304, thermolaqué pour l'extérieur dans les couleurs figurant dans la liste des produits.
Support de dossier
· En tissu autoportant en PVC et polyester.
Rembourrage
· En mousse polyuréthane, ouate en fibre recyclée obtenue à partir de PET et revêtement en toile déperlante.
Roues
· Blanches et bord extérieur couleur boue.



Scan the QR code to access all product information on the Cassina website.

Cassina



# VIDALENTA

Designed by **Patricia Urquiola**, 2025



# VIDALENTA

Designed by **Patricia Urquiola**, 2025

The Vidalenta sunbed translates the language of the collection designed by Patricia Urquiola into a dimension dedicated to relaxation. The lounger maintains the balance between enveloping aesthetics and formal rigour, integrating an innovative padding made of open-cell polyurethane, designed to ensure greater comfort and reduce material drying times. The mattresses are further protected by an additional water-repellent layer and a second breathable fabric that prevents water accumulation.



IT Il sunbed Vidalenta declina il linguaggio della collezione disegnata da Patricia Urquiola in una dimensione dedicata al relax. Il lettino mantiene l'equilibrio tra estetica avvolgente e rigore formale, integrando un'imbottitura inedita realizzata con un poliuretano a celle aperte, studiata per garantire un confort maggiore e ridurre i tempi di asciugatura del materiale. I materassini sono inoltre protetti da un ulteriore strato idrorepellente e da una seconda tela traspirante che evita l'accumulo d'acqua.

DE Die Vidalenta Sonnenliege überträgt die Formensprache der von Patricia Urquiola entworfenen Kollektion in eine dem Entspannen gewidmete Dimension. Die Liege bewahrt das Gleichgewicht zwischen umhüllender Ästhetik und formaler Strenge und integriert eine neuartige Polsterung aus offenzelligem Polyurethan, die für höheren Komfort sorgt und die Trocknungszeiten des Materials verkürzt. Die Matratzen sind zudem durch eine zusätzliche wasserabweisende Schicht sowie durch ein zweites atmungsaktives Gewebe geschützt, das die Ansammlung von Wasser verhindert.

FR Le sunbed Vidalenta décline le langage de la collection dessinée par Patricia Urquiola dans une dimension dédiée à la détente. Le bain de soleil conserve l'équilibre entre esthétique enveloppante et rigueur formelle, en intégrant un rembourrage inédit en polyuréthane à cellules ouvertes, conçu pour garantir un confort accru et réduire les temps de séchage du matériau. Les matelas sont en outre protégés par une couche supplémentaire hydrofuge et par une seconde toile respirante qui empêche l'accumulation d'eau.

EN Materials

· open-cell polyurethane padding, protected by a water-repellent layer and a second breathable canvas lining.

IT Materiali

· imbottitura in poliuretano a celle aperte, protetta da uno strato idrorepellente e da una seconda tela traspirante.

DE Materialien

· Polsterung aus offenzelligem Polyurethan, geschützt durch eine wasserabweisende Schicht und ein zweites atmungsaktives Gewebe.

FR Matériaux

· rembourrage en polyuréthane à cellules ouvertes, protégé par une couche déperlante et une deuxième toile respirante.

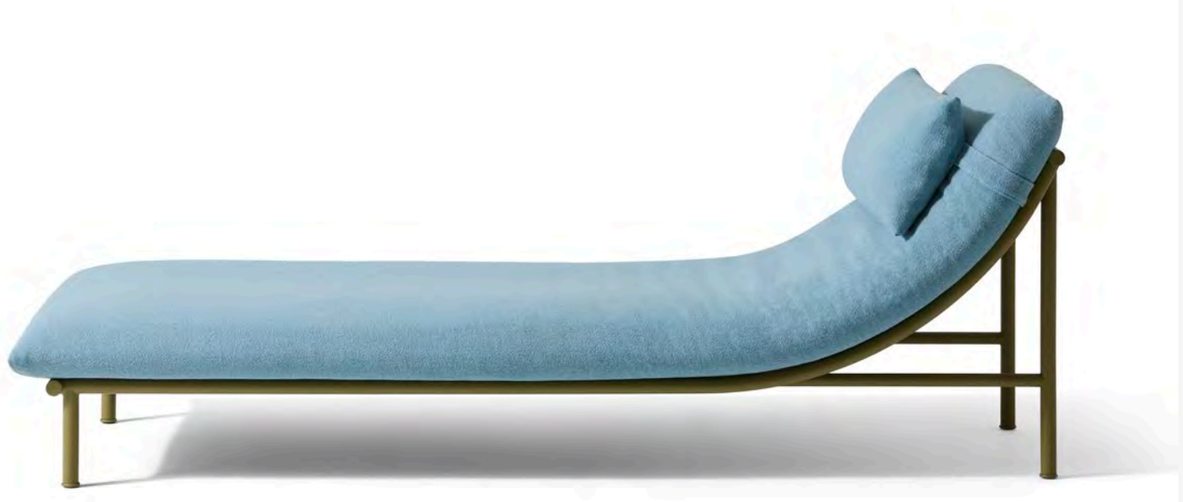

585 S1

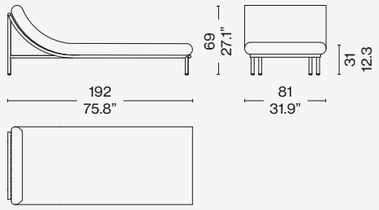


585 S9

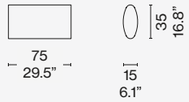


Scan the QR code to access all product information on the Cassina website.



**VIDALENTA**
moss green frame, Linosa LA10 cielo; Linosa LA10 cielo

**VIDALENTA COFFEE TABLE**
top roman travertine

**PODOR**
blue and grey

**PARASOL**

**CROSS**



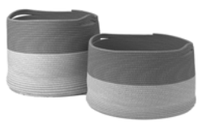

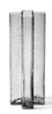







**VIDALENTA**
terracotta frame, Linosa LA02 bianco; Linosa LA02 bianco

**TOREI**

**SOLEIL**

**LUMINEZIA FLOOR**

**PODOR**
beige and grey

**PARASOL**



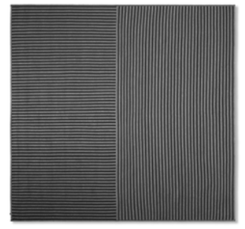

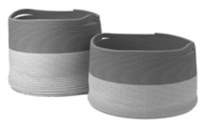


# TOTAL LOOK SUGGESTIONS



**VIDALENTA**
panna white frame, Linosa LA03 sabbia; Linosa LA03 sabbia

**TOREI**

**SOLEIL**

**LUMINEZIA FLOOR**

**PODOR**
burgundy and grey

**PARASOL**





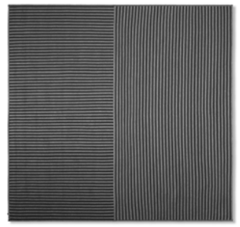



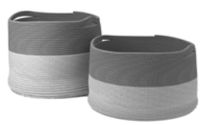



# ARMCHAIRS

## Armchairs



**3 FAUTEUIL GRAND CONFORT, GRAND MODÈLE, DURABLE**
Le Corbusier,
P. Jeanneret, C. Perriand



**3 FAUTEUIL GRAND CONFORT, GRAND MODÈLE, DURABLE, 60**
Le Corbusier, Pierre Jeanneret,
Charlotte Perriand



**3 FAUTEUIL GRAND CONFORT, MÉRIDIENNE, DURABLE**
Le Corbusier,
P. Jeanneret, C. Perriand



**AEO**
Paolo Deganello



**8**
Piero Lissoni



**875**
Ico Parisi



**1 FAUTEUIL DOSSIER BASCULANT**
Le Corbusier,
P. Jeanneret, C. Perriand



**AKI**
Toshiyuki Kita



**BIKI**
Toshiyuki Kita



**CANTA**
Toshiyuki Kita



**ANTROPUS**
Marco Zanuso



**1 FAUTEUIL DOSSIER BASCULANT, 60**
Le Corbusier, Pierre Jeanneret,
Charlotte Perriand



**1 FAUTEUIL DOSSIER BASCULANT, UAM**
Le Corbusier,
P. Jeanneret, C. Perriand



**1 FAUTEUIL DOSSIER BASCULANT, VILLA CHURCH**
Le Corbusier,
P. Jeanneret, C. Perriand



**2 FAUTEUIL GRAND CONFORT, PETIT MODÈLE**
Le Corbusier,
P. Jeanneret, C. Perriand



**AUCKLAND**
Jean Marie Massaud



**BACK-WING ARMCHAIR**
Patricia Urquiola



**CAPITOL COMPLEX ARMCHAIR**
Hommage à Pierre Jeanneret



**CORNARO ARMCHAIR**
Carlo Sarpa



**2 FAUTEUIL GRAND CONFORT, PETIT MODÈLE, DURABLE**
Le Corbusier,
P. Jeanneret, C. Perriand

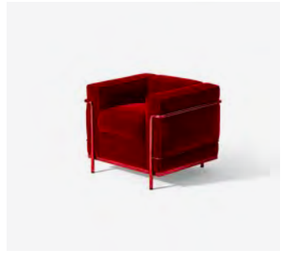

**2 FAUTEUIL GRAND CONFORT, PETIT MODÈLE, DURABLE, 60**
Le Corbusier, Pierre Jeanneret,
Charlotte Perriand



**3 FAUTEUIL GRAND CONFORT, GRAND MODÈLE**
Le Corbusier,
P. Jeanneret, C. Perriand



**3 FAUTEUIL GRAND CONFORT, GRAND MODÈLE MÉRIDIENNE**
Le Corbusier, Pierre Jeanneret,
Charlotte Perriand



**DODO**
Toshiyuki Kita



**DUDET ARMCHAIR**
Patricia Urquiola



**DUC-DUC**
Mario Bellini



**ESOSOFT ARMCHAIR**
Antonio Citterio



**FELTRI**
Gaetano Pesce



**KANGAROO**
Hommage à Pierre Jeanneret



**LADY**
Marco Zanuso



**MARALUNGA ARMCHAIR**
Vico Magistretti



**MARALUNGA 50**
Vico Magistretti



**MET**
Piero Lissoni



**MON-CLOUD ARMCHAIR**
Patricia Urquiola



**OMBRA**
Charlotte Perriand



**P22**
Patrick Norguet



**PRIVÉ**
Philippe Starck



**RED AND BLUE**
Gerrit Thomas Rietveld



**BLACK RED AND BLUE**
Gerrit Thomas Rietveld



**SORIANA**
Afra & Tobia Scarpa



**SORIANA DENIM CRAFTED BY ROY ROGER'S®**
Afra & Tobia Scarpa



**SOMEWHERE EL-S**
Philippe Starck



**TAMBUROUND ARMCHAIR**
Barber Osgerby



**TRE PEZZI**
Franco Albini



**UTRECHT**
Gerrit Thomas Rietveld



**UTRECHT XL**
Gerrit Thomas Rietveld



**UTRECHT BABY**
Gerrit Thomas Rietveld



**VOLAGE EX—S**
Philippe Starck



**WINK**
Toshiyuki Kita



**WOODLINE**
Marco Zanuso

## Chaise longue



**4 CHAISE LONGUE À RÉGLAGE CONTINU, 60**
Le Corbusier, Pierre Jeanneret, Charlotte Perriand



**TOKYO CHAISE LONGUE**
Charlotte Perriand



**4 CHAISE LONGUE À RÉGLAGE CONTINU, DURABLE**
Le Corbusier, Pierre Jeanneret, Charlotte Perriand



**4 CHAISE LONGUE À RÉGLAGE CONTINU, NOIRE, DURABLE**
Le Corbusier, P. Jeanneret, C. Perriand



**CHAISE LONGUE INDOCHINE**
Charlotte Perriand

## Benches



**ACUTE**
Rodolfo Dordoni



**CIVIL BENCH**
Hommage à Pierre Jeanneret



**COTONE SLIM PANCA**
Ronan & Erwan Bouroullec



**DRESS-UP!**
Rodolfo Dordoni



**MODULAR IMAGINATION**
Virgil Abloh



**PRIVÉ**
Philippe Starck



**RUUNA POUF**
Patricia Urquiola



**ESOSOFT**
Antonio Citterio



**MON-CLOUD**
Patricia Urquiola



**REFOLO**
Charlotte Perriand



**VOLAGE EX-S NIGHT**
Philippe Starck



**SOMEWHERE EL-S**
Philippe Starck



**SOFT CORNERS**
Philippe Starck



**TAMBUROUND**
Barber Osgerby



**RUUNA**
Patricia Urquiola



**SOMEWHERE EL-S**
Philippe Starck



**VOLAGE**
Philippe Starck

## Poufs



**8**
Piero Lissoni



**2 OTTOMANE**
Le Corbusier,
P. Jeanneret, C. Perriand



**2 OTTOMANE, DURABLE**
Le Corbusier,
P. Jeanneret, C. Perriand

## Outdoor Armchairs



**1 FAUTEUIL DOSSIER BASCULANT, OUTDOOR**
Le Corbusier, P. Jeanneret, C. Perriand



**3 FAUTEUIL GRAND CONFORT, GRAND MODÈLE, OUTDOOR**
Le Corbusier, Pierre Jeanneret,
Charlotte Perriand



**3 FAUTEUIL GRAND CONFORT, MERIDIENNE, OUTDOOR**
Le Corbusier, Pierre Jeanneret,
Charlotte Perriand



**CARLOTTA**
Afra & Tobia Scarpa



**DALILA**
Gaetano Pesce

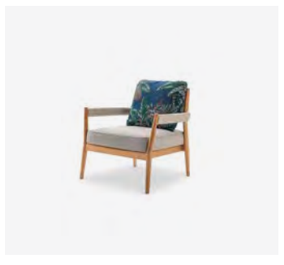

**DINE OUT**
Rodolfo Dordoni



**ELORO OUTDOOR**
Rodolfo Dordoni



**ESOSOFT ARMCHAIR OUTDOOR**
Antonio Citterio



**FENC-E NATURE**
Philippe Starck



**NOVETRENTA**
Patricia Urquiola



**TRAMPOLINE LOVEBED**
Patricia Urquiola



**VIDALENTA**
Patricia Urquiola



**UTRECHT XL OUTDOOR**
Gerrit Thomas Rietveld



**VIDALENTA**
Patricia Urquiola

## Outdoor Poufs



**SAIL OUT OTTOMAN**
Rodolfo Dordoni



**SAIL OUT POUF**
Rodolfo Dordoni

## Outdoor Sunbeds



**ESOSOFT SUNBED**
Antonio Citterio



**LIE OUT**
Rodolfo Dordoni



**TRAMPOLINE SUNBED**
Patricia Urquiola

CASSINA.COM